KOOLAIR

série

STATIONS DE MESURE

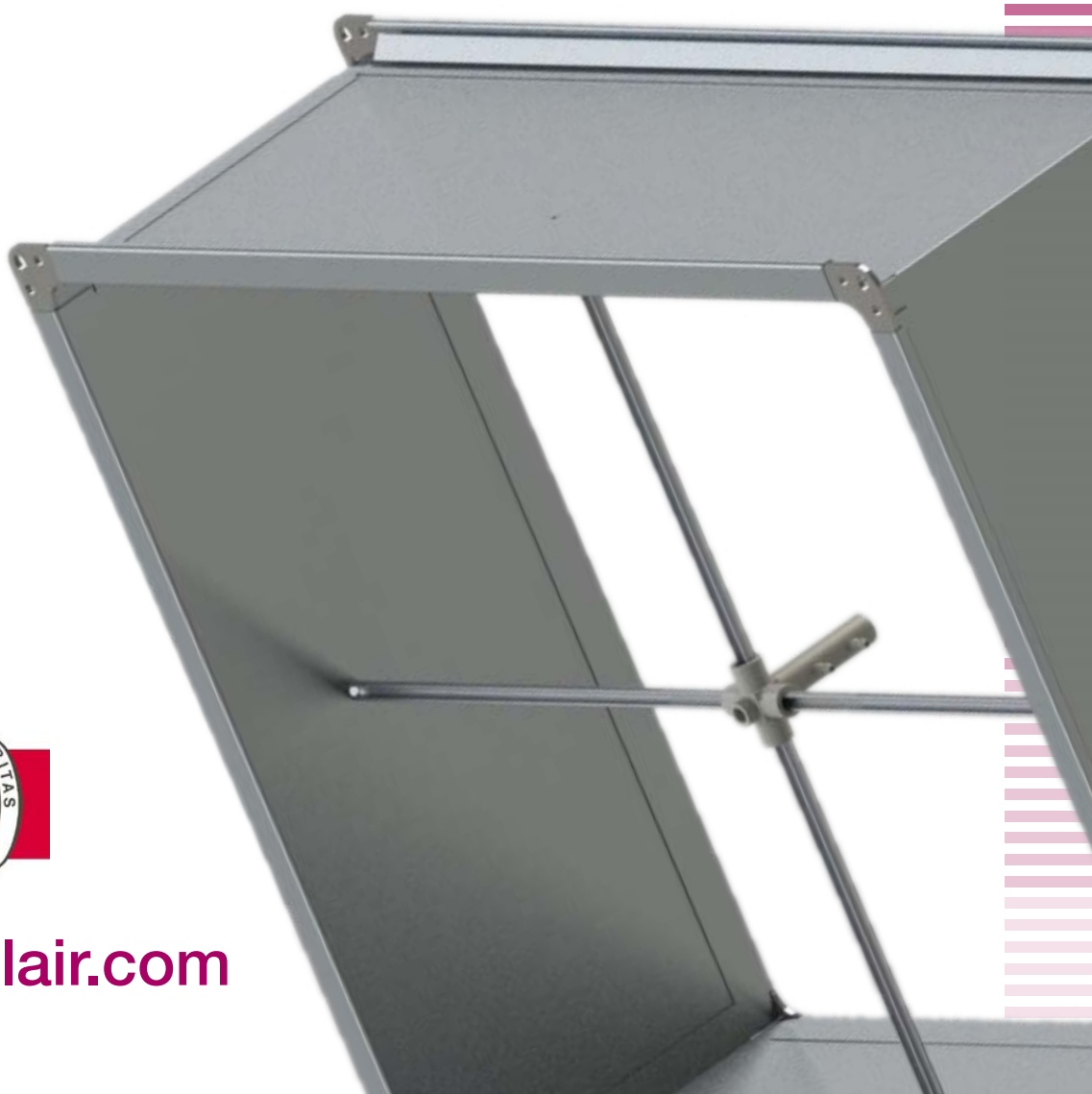

ISO 9001
BUREAU VERITAS
Certification
Sistema de Gestión

www.koolair.com

Station de mesure

SOMMAIRE

Description et codification 2
Installation et mesure de débit 3

Station de mesure

Description

Les modèles de station de mesure EM de KOOLAIR sont des éléments conçus pour mesurer le volume d'air qui les traverse. Les stations EMC, de forme circulaire, possèdent des diamètres compris entre 80 et 630 mm, ces derniers correspondant aux dimensions normalisées selon l'ISO.
Les stations EMQ présentent quant à elles une forme rectangulaire et possèdent des dimensions L x H mm. Elles intègrent un capteur de pression différentielle en croix, la valeur calculée variant en fonction du volume d'air qui pénètre dans l'unité.
Les stations de mesure sont fabriquées en tôle d'acier galvanisé et les tubes du capteur sont conçus en aluminium.
Ces unités peuvent être installées en position horizontale ou verticale.
L'étanchéité de la carcasse est considérée comme étant de classe C selon l'EN 1751.

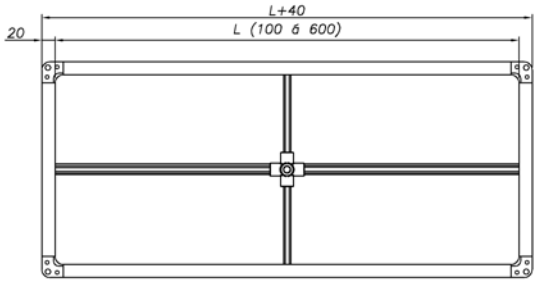

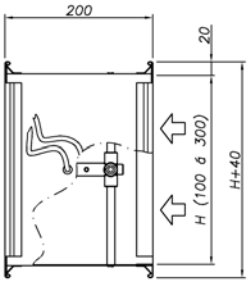

EMQ

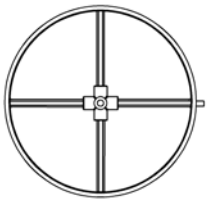

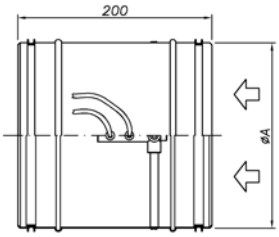

MODÈLE	Ø A
80	78
100	98
125	123
160	158
200	198
250	248
315	313
355	353
400	398
450	448
500	498
630	628

EMC

Codification

EMC	Station de mesure circulaire
EMQ	Station de mesure rectangulaire
LxH	Longueur x hauteur en mm
Ø	Diamètre en mm

Installation

Les distances indiquées sur les images ci-dessous doivent être respectées pour garantir une mesure précise du débit d'air.
L'installation est indépendante de la direction du flux d'air.
Le diamètre hydraulique est calculé en utilisant la formule $D_h = 2*(LxH) / (L+H)$.

EMQ

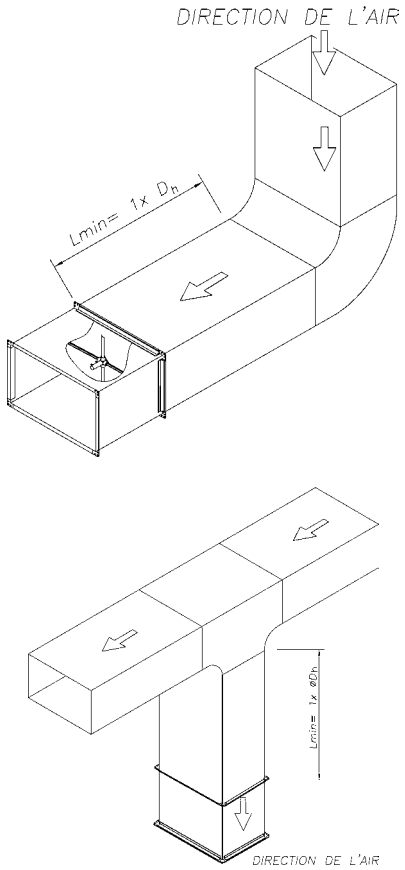

EMC

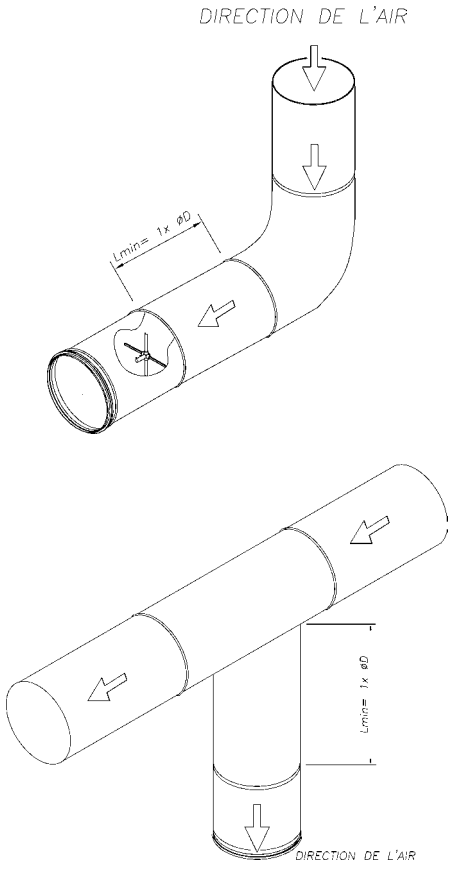

Mesure de débit

La mesure de la pression différentielle est réalisée à l'aide d'un dispositif de lecture de pression auquel les tuyaux en plastique sont raccordés. Cette valeur permet ensuite de déterminer le débit d'air qui traverse le conduit en appliquant la formule :

$Q = C \cdot \sqrt{P_d}$

Où :
Q = Débit d'air en m^3/h
C = Coefficient de transformation de la lecture de pression différentielle en débit d'air
P_d = Pression différentielle du capteur en Pa

La précision du débit mesuré est caractérisée par une tolérance de ± 5 %.
Sur demande, livraison possible avec des manomètres intégrés ou un débitmètre Belimo VRU-D3-BAC conçu pour la mesure et la surveillance du débit d'air par communication analogique, BACnet MS/TP, Modbus RTU ou Belimo MP-Bus.

CE CATALOGUE EST PROTÉGÉ PAR LES DROITS DE PROPRIÉTÉ INTELLECTUELLE.
La reproduction partielle ou totale de son contenu sans autorisation formelle et avérée de KOOLAIR SL est interdite.

KOOLAIR, S.L.
Calle Urano, 26
Poligono industrial nº 2 – La Fuensanta
28936 Móstoles - Madrid - (España)
Tel: +34 91 645 00 33
Fax: +34 91 645 69 62
e-mail: info@koolair.com

www.koolair.com