40.4/40.5-SF

Catálogo Serie 40.1

Difusor circular de conos regulables

Descripción del producto

Difusor circular de impulsión de conos (2 aros) regulables mediante giro, marca KOOLAIR, modelo **40.4-SF**, tamaño _ mm (Ø de cuello de conexión). Puede incorporar compuerta de regulación **(-49ML / -49MO)** y accesorio de fijación a determinar. Acabado en aluminio anodizado o pintado en RAL a definir. Altura de instalación recomendada entre 2,5 y 5 m.

Otros modelos

40.5-SF. Difusor circular con núcleo central desmontable en dos posiciones **(hasta Ø630)**.
40.4-SF-Q. Difusor circular de aros regulables mediante giro, integrado en placa de 595x595 para instalar en falso techo modular **(hasta Ø355)**.
40.5-SF-Q. Difusor circular de aros demontables, integrado en placa de 595x595 para instalar en falso techo modular **(hasta Ø355)**.

Fijaciones

PM. Puente de montaje para conexión con conducto flexible.
PMC. Puente de montaje para conexión con conducto rígido.
49CML. Cuello de montaje con compuerta de regulación de mariposa para difusor **40.4-SF (hasta Ø400)**.
49CMK. Cuello de montaje con compuerta de regulación de mariposa para difusor **40.5-SF (hasta Ø400)**.
PCFS. Plenum circular fijo de conexión superior de chapa de acero galvanizado. (**-A.** Aislado interiormente).
PCFL. Plenum circular fijo de conexión lateral de chapa de acero galvanizado. (**-A.** Aislado interiormente).

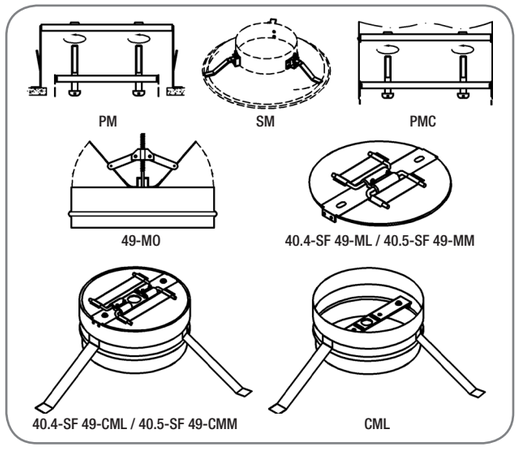

Dimensiones genéricas

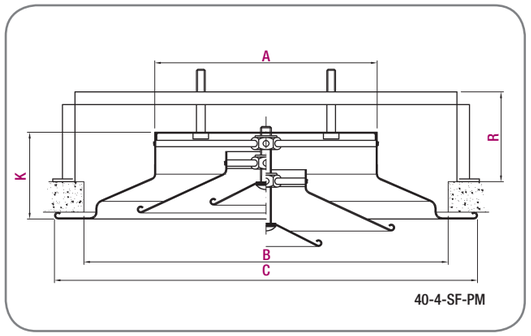

Tamaño	Ø A	Ø B	Ø C	R	K
100	99	187	225	116	74,5
160	159	245	291	116	86
200	199	324	378	116	94,5
250	249	390	454	116	103,5
315	314	468	537	141	120,5
355	354	545	624	158	133,5
400	399	614	704	198	171,5
450	449	689	788	-	187,5
500	499	764	872	-	200
630	629	955	1063	-	222
710	709	1070	1180	-	217
800	799	1200	1323	-	248
900	899	1350	1470	-	281

Unidad en mm

Tabla de selección

Tamaño	Ø nominal	Q (m^3/h)	L_{WA} [dB(A)]	ΔP_t (Pa)	X (m)	V_K (m/s)
4	100	90	24	13	1,3	3,5
		120	32	24	1,7	4,8
		170	40	44	2,4	6,6
6	160	150	24	7	1,7	4,0
		200	32	13	2,3	5,4
		270	40	24	3,2	7,3
8	200	350	24	14	3,0	5,2
		460	32	25	4,0	6,9
		620	40	44	5,4	9,2
10	250	560	24	15	3,9	5,4
		740	32	25	5,1	7,1
		970	40	44	6,8	9,3
12	315	810	24	12	4,5	4,9
		1050	32	20	5,8	6,4
		1370	40	35	7,6	8,3
14	355	1070	24	12	5,1	4,8
		1380	32	21	6,6	6,2
		1780	40	34	8,5	8,0
16	400	1300	24	12	5,7	4,9
		1660	32	20	7,2	6,3
		2120	40	33	9,2	8,0
18	450	1540	24	12	6,2	5,0
		1940	32	19	7,9	6,4
		2460	40	31	10,0	8,1
21	500	1780	24	12	6,8	5,2
		2230	32	19	8,6	6,5
		2800	40	30	10,7	8,2
24	630	2570	24	12	8,4	5,5
		3150	32	18	10,4	6,8
		3890	40	28	12,8	8,3

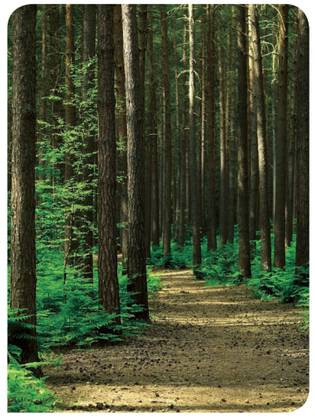

SIMBOLOGÍA

Q (m^3/h): Caudal de aire.
L_{WA} [dB(A)]: Nivel de potencia sonora.
ΔP_t (Pa): Pérdida de carga.
X (m): Alcance horizontal para una velocidad máxima en zona ocupada de 0,25 m/s, salto térmico $\Delta T = -10º$ C y una altura de instalación de 3 m.
V_k (m/s): Velocidad efectiva.