KOOLAIR

serie

Meetstation

ISO 9001
BUREAU VERITAS
Certification
Sistema de Gestión

www.koolair.com

Meetstation

Inhoud

Beschrijving en productcode 2
Installatie en debietmeting 3

Meetstation

Beschrijving

Koolair type EM meetstations zijn ontworpen om het doorstromende luchtvolume te meten.
De behuizing van het type EMC is rond met diameters tussen de 80 en 630 mm, in overeenstemming met de gestandaardiseerde diameters van ronde kanalen.
De behuizing van het type EMQ is rechthoekig met afmetingen LxH mm.
In het meetstation is een meetkruis geïntegreerd met drukverschilopnemers. Het drukniveau varieert afhankelijk van het luchtvolume dat het meetstation binnenstroomt. De meetstations zijn gemaakt van gegalvaniseerd plaatstaal. Het meetkruis is gemaakt van aluminium. De meetstations kunnen zowel verticaal als horizontaal worden geïnstalleerd.
De behuizing van de meetstations voldoet aan de luchtdichtheidsklasse C norm EN 1751.

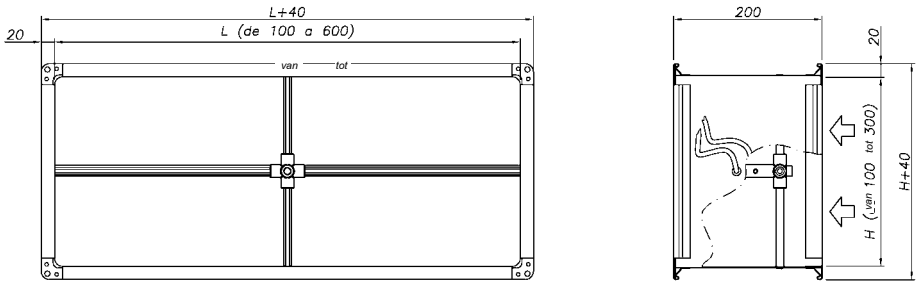

EMQ

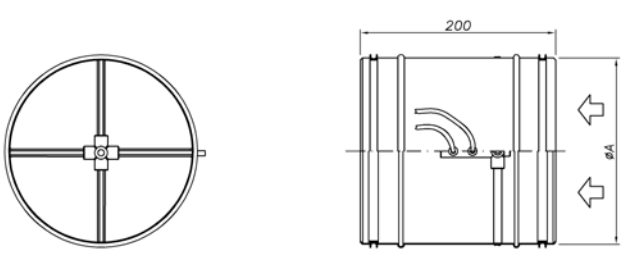

model	Ø A
80	78
100	98
125	123
160	158
200	198
250	248
315	313
355	353
400	398
450	448
500	498
630	628

EMC

Productcode

EMC	rond meetstation
EMQ	rechthoekige meetstation
LxH	lengte x hoogte in mm
Ø	diameter in mm

Installatie

Om van een nauwkeurige debietmeting verzekerd te zijn dienen de in de onderstaande afbeeldingen aangegeven afstanden te worden aangehouden.
De installatie is onafhankelijk van de richting van de luchtstroom.
De hydraulische diameter wordt berekend volgens de formule D_h = 2*(LxH) / (L+H)

EMQ

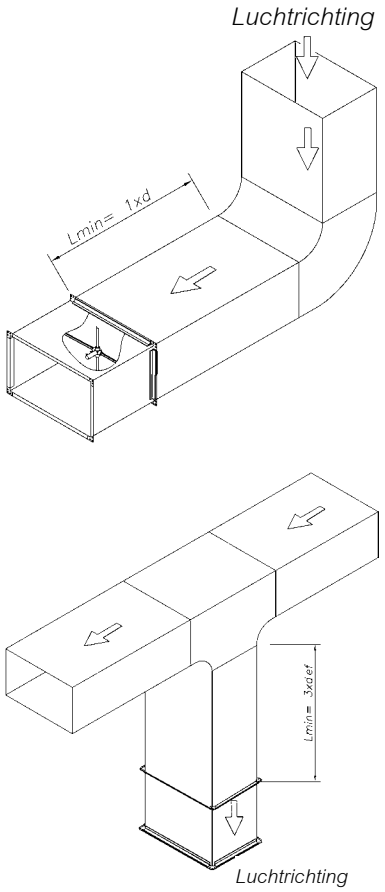

EMC

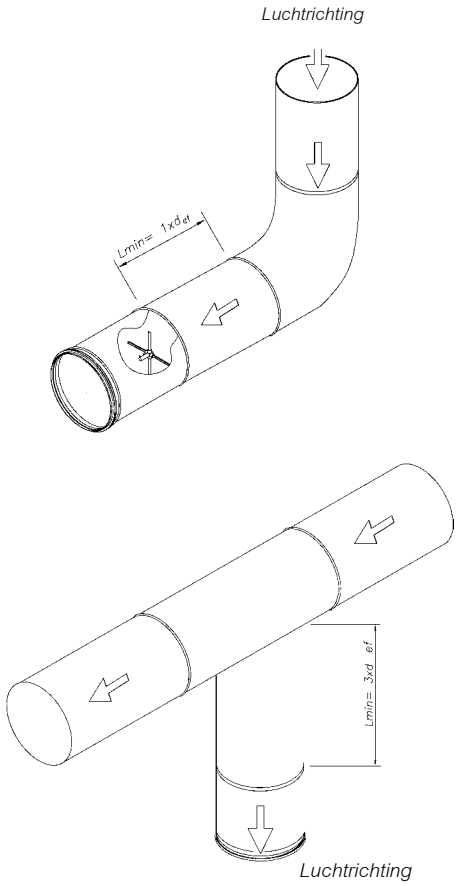

Debietmeting

De meting van het drukverschil wordt gedaan door middel van een toestel dat verbonden is aan de plastic buisjes en waarop het drukverschil kan worden afgelezen. Met behulp van dit drukverschil wordt het luchtdebiet bepaald door onderstaande formule toe te passen:

$Q = C \cdot \sqrt{P_d}$

waarbij:
Q = Luchtdebiet in m^3/h
C = Coëfficiënt om het uitgelezen drukverschil om te zetten in een luchtdebiet
P_d = Drukverschil in het meetkruis in Pa

De nauwkeurigheid van de debietmeting valt binnen de tolerantie van ± 5%.
Op verzoek kunnen ze worden geleverd met ingebouwde manometers of met een Belimo VRU-D3-BAC debietmeter die geschikt is voor het meten en bewaken van het luchtdebiet via analoge communicatie, BACnet MS/TP, Modbus RTU of Belimo MP-Bus.

DEZE CATALOGUS is intellectueel eigendom
De reproductie van een deel of van de volledige inhoud is verboden zonder de uitdrukkelijke en authentieke toestemming van KOOLAIR, S.L.

KOOLAIR, S.L.
Calle Urano, 26
Poligono industrial nº 2 – La Fuensanta
28936 Móstoles - Madrid - (España)
Tel: +34 91 645 00 33
Fax: +34 91 645 69 62
e-mail: info@koolair.com

www.koolair.com