KOOLAIR

série KSV

Unités terminales à débit constant

ISO 9001
BUREAU VERITAS
Certification
Sistema de Gestión

www.koolair.com

Unité terminale CAV

SOMMAIRE

Description et Tableau de sélection 4
Dimensions 5

Unidad terminal CAV

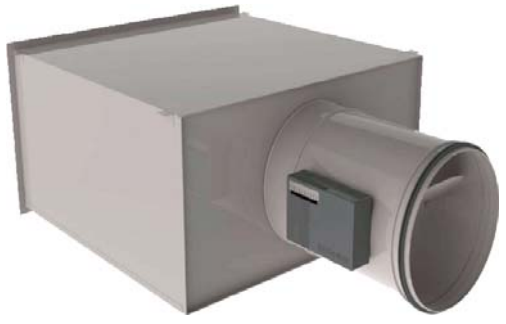

KSV avec RCCK

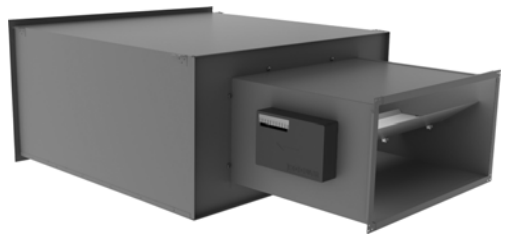

KSV avec RCQK

Description

Unité terminale à volume d'air constant, marque KOOLAIR, modèle KSV / KSVL dimension en longueur de 610 / 1360 mm. Caisson en tôle d'acier galvanisé, avec isolation intérieure thermique et acoustique en fibre de verre de 30 mm d'épaisseur. Avec régulateur à débit constant sans commande, qui fournit le dèbit d'air réglé indépendamment des changements de pression de l'installation. Fonctionement sans alimentation d'énergie. Dispositif de régulation réglable.

Pression minimale d'entrée 50 Pa.

Matériau acoustique et acoustique de haute résistance mécanique, sans aucun dommage pour la santé, à éviter la cultivation des micro-organismes et résistant au feu.
Produit classé M0.

Peut incorporer batterie terminale de chauffage (eau chaue ou électrique), et sortie d'air multiples.

Hauteur de construction pour l'installation dans les faux plafonds avec des hauteurs limitées.

Autres Modèles

KSV. Unité terminale à volume d'air constant longueur 610 mm.
KSVL. Unité terminale à volume d'air constant longueur 1360 mm..

Accessoires

Plénum de sortie. Plénum de raccordement en tôle d'acier galvanisé, configuration de sortie donnée.
W. Batterie terminale de eau chaue.
E. Batterie terminale de chauffage électrique.

Tableau de sélection

Taille	Q (m^3/h)	ΔP_{min} (Pa)	Bruit régénéré Pression acoustique L_{PA} dB(A)		Bruit rayonné Pression acoustique L_{PA2} dB(A)	
			ΔP = 100 Pa	ΔP = 500 Pa	ΔP = 100 Pa	ΔP = 500 Pa
100	80	50	<20	29	<20	<20
	325	50	21	38	<20	<20
200	135	50	<20	35	<20	<20
	500	50	26	44	<20	26
400	235	50	23	39	<20	<20
	850	50	33	49	<20	32
600	370	50	28	43	<20	<20
	1320	50	35	51	24	37
800	430	50	29	44	<20	34
	1730	50	39	55	29	44
1200	530	50	30	45	<20	35
	2160	50	41	55	31	45
1600	720	50	34	51	24	39
	2850	50	41	56	31	46
2000	880	50	36	49	26	39
	3600	50	42	57	31	46
3000	1080	50	32	46	<20	31
	4320	50	42	56	31	45

SYMBOLES

Q (m^3/h): Débit d'air.

L_{PA}: Niveau de bruit transmis en dB(A), incluent une absorption de la pièce de 10 dB/oct.

L_{PA2}: Niveau de bruit rayonné en dB(A), incluent une absorption de la pièce de 10 dB/oct.

ΔP_{min}: Pression différentielle minimum en Pa.

ΔP = 100/500 Pa: Pression différentielle total en Pa (mesurée à l'entrée et la sortie de l'unité).

Dimensions

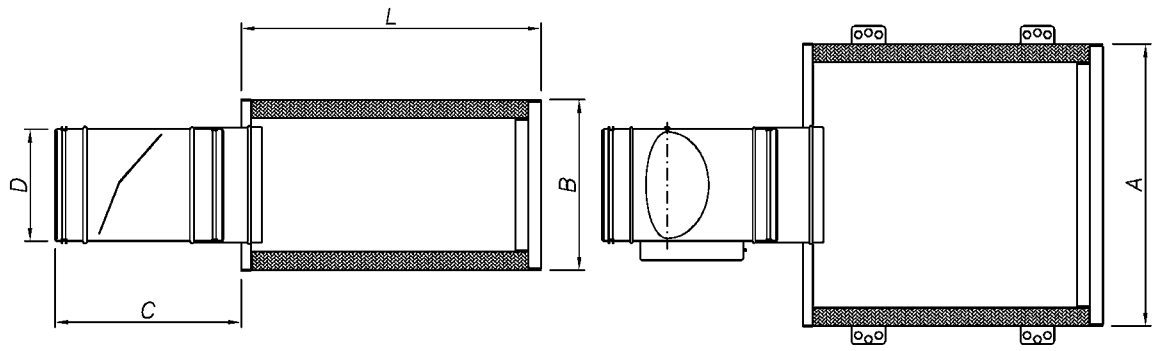

KSV avec RCCK

Modèle	A	B	C	D	L Sans piquages latérales	L Avec piquages latérales	KSVL
100	240	254	480	Ø 100	610	915	1360
200	265			Ø 125			
400	300			Ø 160			
600	320			Ø 200			

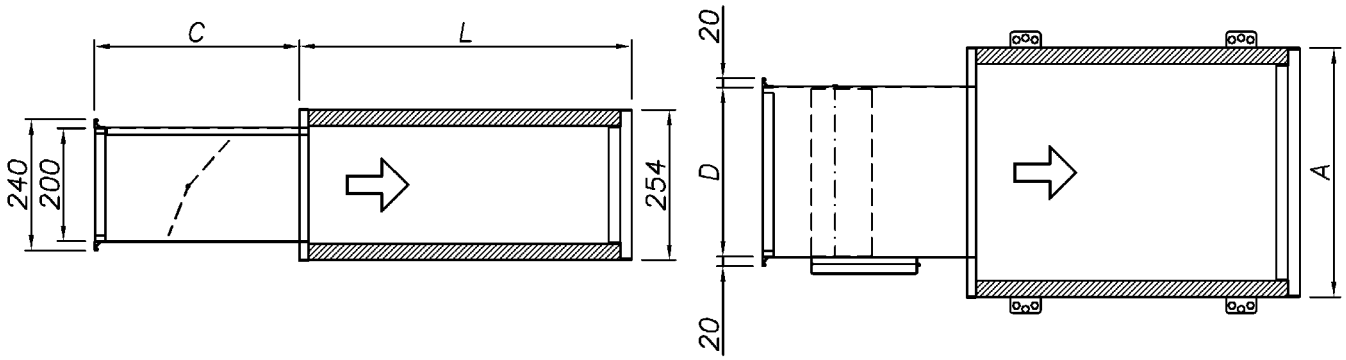

KSV avec RCQK

Modèle	A	B	C	D	L Sans piquages latérales	L Con Bocas Laterales	KSVL
800	340	254	485	200	610	915	1360
1200	420			300			
1600	520			400			
2000	585			500			
3000	655			600			

CE CATALOGUE EST UNE PROPRIÉTÉ INDUSTRIELLE.
La reproduction partielle ou totale de son contenu est formellement interdite sans autorisation expresse et incontestable de KOOLAIR, S.L.

KOOLAIR, S.L.
Calle Urano, 26
Poligono industrial nº 2 – La Fuensanta
28936 Móstoles - Madrid - (España)
Tel: +34 91 645 00 33
Fax: +34 91 645 69 62
e-mail: info@koolair.com

www.koolair.com