KOOLAIR

série

V

Grilles de transfert intumescentes

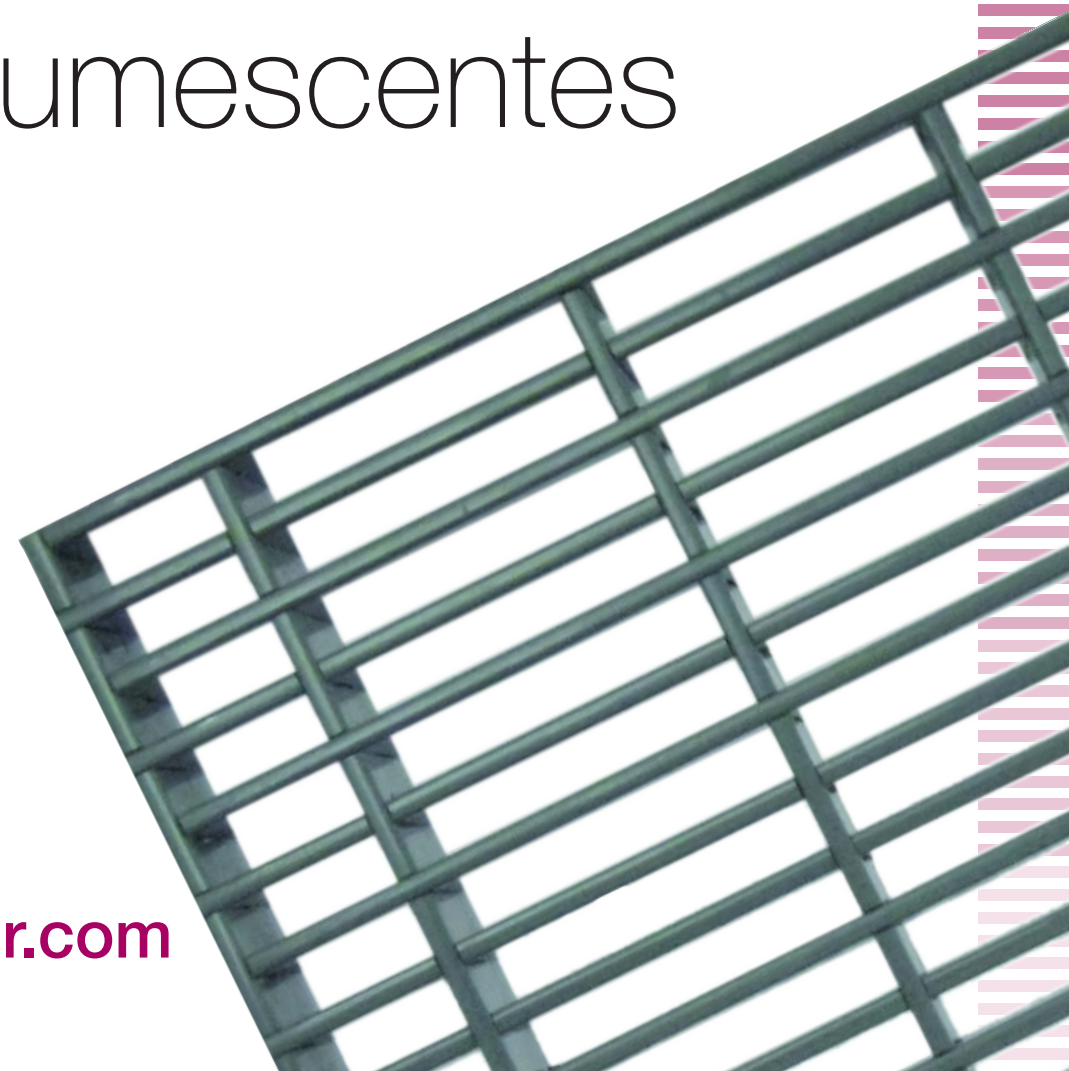

ISO 9001
BUREAU VERITAS
Certification
Sistema de Gestión

www.koolair.com

Grilles de transfert intumescentes

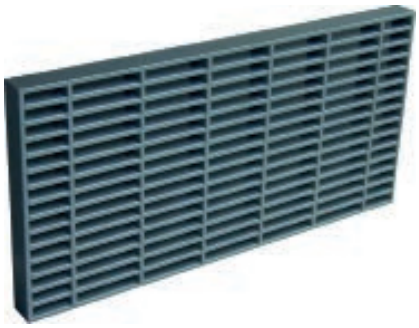

SOMMAIRE

Description 2
Dimensions 4

Grilles de transfert d'air intumescentes

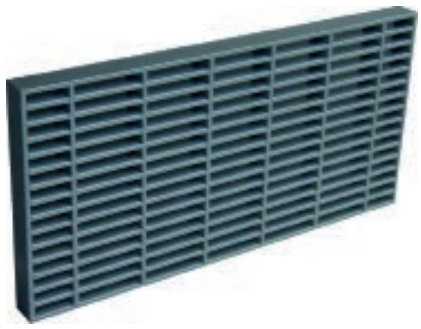

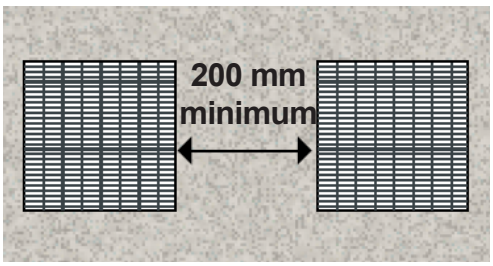

Description

Les grilles intumescentes de la marque Koolair (modèle **V** pour les grilles rectangulaires et modèle **VC** pour les grilles circulaires) sont utilisées pour le compartimentage des espaces en vue de contenir le feu ou les gaz à haute température.

Caractéristiques

Les modèles de grille V et VC renferment un matériau intumescent capable de se dilater (dans un délai de 5 minutes, en règle générale) sous l'effet de la chaleur et de boucher l'orifice de ventilation pour empêcher le passage de flammes, de fumée et de gaz conformément à la norme d'essai européenne EN 1364-5.

Les grilles sont constituées de gaines thermoplastiques remplies de rubans intumescents PALUSOL qui réagissent à partir de 100 °C. La pose de ces grilles est recommandée en milieu intérieur (éviter le contact avec l'eau et l'exposition à des températures constantes supérieures à 40 °C). Elles sont conçues pour favoriser un écoulement d'air efficace, sans bruit excessif.

Permettant un écoulement dans les deux directions, chaque grille peut être montée en position verticale ou horizontale en fonction de l'application. La surface libre de ces modèles est d'environ 60 %. Les grilles intumescentes ont été homologuées en ayant été centrées par rapport à l'épaisseur du mur d'essai pour obtenir une résistance au feu de part et d'autre de la cloison. Devant être stockées dans un endroit sec et correctement ventilé, elles ne requièrent aucun entretien spécifique.

Les grilles se déclinent en une large gamme de dimensions et épaisseurs : les modèles V40 de classe EI60, les modèles V50 de classe EI90, les modèles V60 de classe EI120 et les modèles VC60 de classe EI90. Le gris est le coloris prédéfini des lamelles et du cadre (autres coloris disponibles sur demande). Les modèles V et VC sont fabriqués dans des longueurs multiples de 50 mm. Elles peuvent être livrées avec une grille d'habillage pour éviter toute visibilité de la grille intumescente et conférer une esthétique accrue à l'installation.

Grilles de transfert d'air intumescentes

Installation

Les modèles de grille V et VC sont faciles à installer. Il suffit en effet de les fixer aux murs à l'aide de vis pour ensuite assurer leur étanchéité périphérique en appliquant un mastic intumescent spécifique. Les espaces de montage, pouvant laisser apparaître des vides allant jusqu'à 4-5 mm, doivent eux aussi être bouchés avec du mastic intumescent pour garantir une étanchéité totale au froid ou pendant un incendie.

Lorsque plusieurs grilles intumescentes doivent être placées les unes à côté des autres, un écart de 200 mm entre chaque grille doit être respecté conformément à la réglementation en vigueur. Les modèles V mesurent 3 mm de moins que leurs dimensions nominales (LxH) et doivent être posés parfaitement centrés par rapport à l'épaisseur du mur en béton. La fixation se fait ensuite à l'aide de 4 vis insérées de part et d'autre de la grille. Les modèles VC mesurent eux aussi 3 mm de moins que leur diamètre nominal (Ø) et doivent être centrés par rapport à l'épaisseur du mur.

Modèles

V40 de classe EI60 : grille rectangulaire fabriquée à partir d'un matériau intumescent et de gaines thermoplastiques remplies de rubans intumescents PALUSOL.
V50 de classe EI90 : grille rectangulaire fabriquée à partir d'un matériau intumescent et de gaines thermoplastiques remplies de rubans intumescents PALUSOL.
V60 de classe EI120 : grille rectangulaire fabriquée à partir d'un matériau intumescent et de gaines thermoplastiques remplies de rubans intumescents PALUSOL.
VC60 de classe EI90 : grille circulaire fabriquée à partir d'un matériau intumescent et de gaines thermoplastiques remplies de rubans intumescents PALUSOL.

Récapitulatif des performances déclarées

Modèle	Dimensions (mm)	Fabrication	Classe
V40	Longueur : 100 à 600 mm* Hauteur : 100 à 600 mm* Épaisseur : 40 mm	Matériau intumescent et gaines thermoplastiques remplies de rubans intumescents PALUSOL	EI60
V50	Longueur : 100 à 600 mm* Hauteur : 100 à 600 mm* Épaisseur : 50 mm	Matériau intumescent et gaines thermoplastiques remplies de rubans intumescents PALUSOL	EI90
V60	Longueur : 100 à 600 mm* Hauteur : 100 à 600 mm* Épaisseur : 60 mm	Matériau intumescent et gaines thermoplastiques remplies de rubans intumescents PALUSOL	EI120
VC60	Ø : 100 à 400 mm* Épaisseur : 60 mm (Ø125 mm disponible)	Matériau intumescent et gaines thermoplastiques remplies de rubans intumescents PALUSOL	EI90

**par pas de 50 mm*

Grilles de transfert d'air intumescentes

Dimensions

V40 :
Longueur : De 100 à 600 mm (par pas de 50 mm)
Hauteur : De 100 à 600 mm (par pas de 50 mm)
Profondeur : 40 mm

V50 :
Longueur : De 100 à 600 mm (par pas de 50 mm)
Hauteur : De 100 à 600 mm (par pas de 50 mm)
Profondeur : 50 mm

V60 :
Longueur : De 100 à 600 mm (par pas de 50 mm)
Hauteur : De 100 à 600 mm (par pas de 50 mm)
Profondeur : 60 mm

VC60 :
Diamètre : De Ø100 à Ø400 mm (par pas de 50 mm, Ø125 mm disponible)
Profondeur : 60 mm

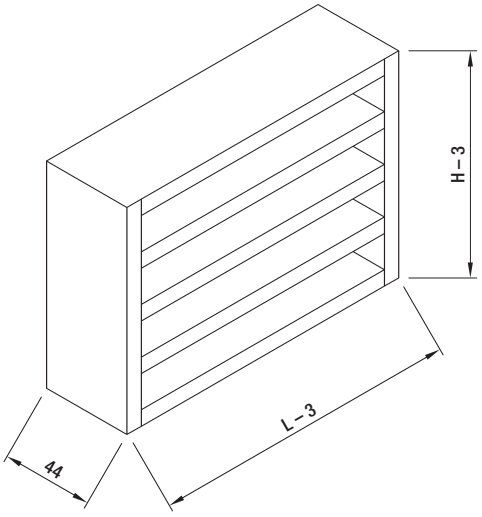

Type de montage

1. Réservation
2. Grille intumescente
3. Scellement grille contre mur
4. Grille d'habillage extérieure (optionnel)

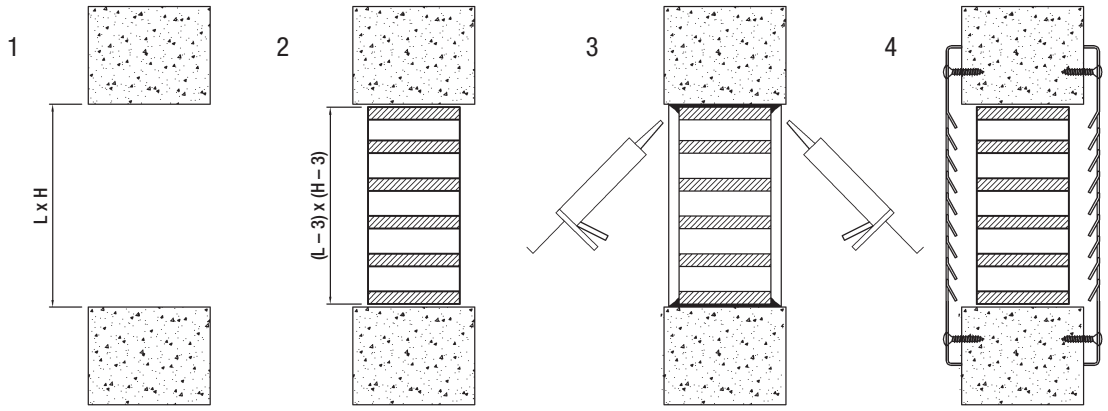

CE CATALOGUE EST PROTÉGÉ PAR LES DROITS DE PROPRIÉTÉ INTELLECTUELLE.
La reproduction partielle ou totale de son contenu est interdite sans autorisation formelle et avérée de KOOLAIR SL.

KOOLAIR, S.L.
Calle Urano, 26
Poligono industrial nº 2 – La Fuensanta
28936 Móstoles - Madrid - (España)
Tel: +34 91 645 00 33
Fax: +34 91 645 69 62
e-mail: info@koolair.com

www.koolair.com