54-FR-I-4

Techn. Dok. Serie 50-PR

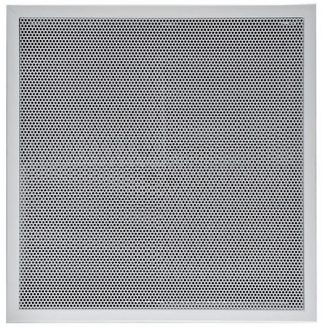

Quadratischer Luftauslass mit Lochblech

Produktbeschreibung

Quadratischer Luftauslass mit Lochblech, Marke KOOLAIR, Typ **54-FR-I-4**, Nennabmessung _x_ mm. Besitzt Leitbleche für den Luftauslass in vier Richtungen. Einschließlich Anschlusskasten aus verzinktem Stahlblech. RAL-Farbausführung auf Wunsch. Möglichkeit der Anpassung an Rasterdecken mit einer Größe von 625x625 mm. Empfohlene Einbauhöhe zwischen 2,5 und 4 m.

Befestigung

PFS. Mit innen nicht isoliertem Anschlusskasten mit oberseitigem Anschluss aus verzinktem Stahlblech.
PFL. Mit innen nicht isoliertem seitlichen Anschlusskasten aus verzinktem Stahlblech.
PFS-A. Mit innen isoliertem Anschlusskasten mit oberseitigem Anschluss aus verzinktem Stahlblech.
PFL-A. Mit innen isoliertem seitlichen Anschlusskasten aus verzinktem Stahlblech.

Andere Typen

54-FR-I-1. Quadratischer Luftauslass in einer Richtung mit Lochblech und Nennabmessung LxH.
54-FR-I-2. Quadratischer Luftauslass in zwei Richtungen mit Lochblech und Nennabmessung LxH.
54-FR-I-0. Quadratischer Luftauslass mit vertikaler Ausströmung, Lochblech und Nennabmessung LxH.
54-FR-R: Quadratischer Luftauslass mit Lochblech für Abluft und Nennabmessung LxH.

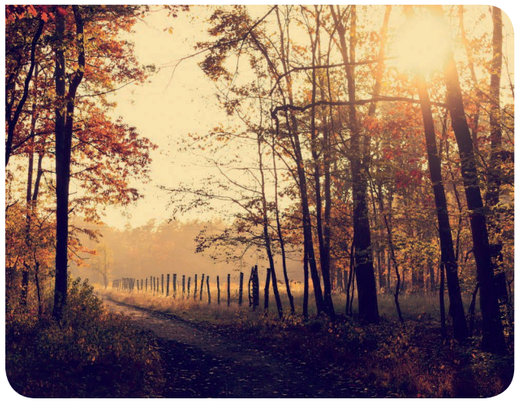

Allgemeine Abmessungen

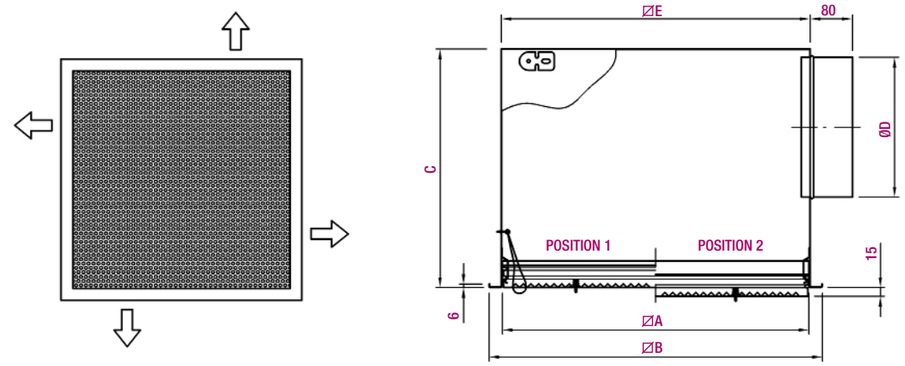

Möglichkeit der Maßanfertigung eines Anschlusskastens gemäß der verfügbaren Höhe in der Zwischendecke.

Nominalgröße	A	B	C	ØD	E
160 - 300	251	299	250	160	256
200 - 400	351	399	300	200	356
250 - 500	451	499	355	250	456
315 - 600	547	595	425	315	552
315 - 625	576	624	425	315	581

Einheit in mm

Auswahltabelle

Größe	Q (m^3/h)	L_{WA} [dB(A)]	ΔP_t (Pa)	V_k (m/s)	X (m)
300 x 300	140	24	7	1,3	0,9
	180	32	11	1,7	1,1
	230	40	18	2,1	1,4
400 x 400	250	24	6	1,2	1,1
	320	32	9	1,5	1,4
	410	40	15	1,9	1,8
500 x 500	390	24	5	1,1	1,3
	500	32	8	1,4	1,7
	640	40	14	1,8	2,2
600 x 600	550	24	5	1,1	1,5
	700	32	7	1,3	2,0
	900	40	12	1,7	2,5
625 x 625	600	24	5	1,0	1,6
	760	32	7	1,3	2,0
	980	40	12	1,7	2,6

SYMBOLE

Q (m^3/h): Volumenstrom.
L_{WA} [dB(A)]: Schallleistungspegel.
ΔP_t (Pa): Druckverlust.
X (m): Horizontale Eindringtiefe des Luftstrahls für eine maximale Strömungsgeschwindigkeit im Aufenthaltsbereich von 0,25 m/s, Temperaturdifferenz ΔT = -10 °C und eine Installationshöhe von 3 m.
V_k (m/s): Effektive Austrittsgeschwindigkeit.