AOBD-C3

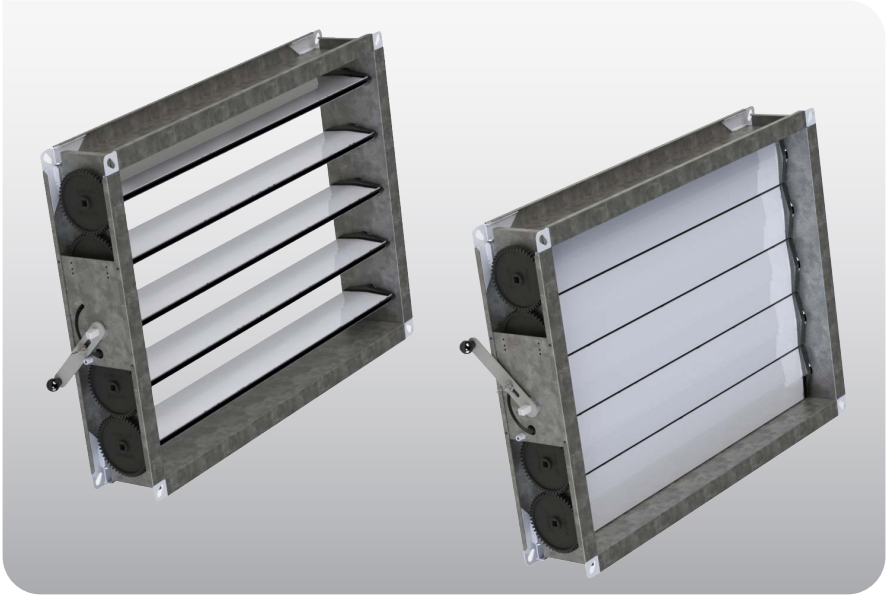

Compuerta de regulación estanca

Descripción del producto

Compuerta de regulación de lamas opuestas y aerodinámicas, marca KOOLAIR, modelo **AOBD-C3**. Cumple con las especificaciones según normativa EN 1751 obteniendo clase “C” de estanqueidad a través de la envolvente y clase “3” de estanqueidad a través de las lamas de la compuerta mediante el uso de una junta de PVC autoextinguible con clasificación V1.
El movimiento de las aletas queda asegurado por medio de engranajes, logrando una correcta transmisión. Accionamiento manual o motorizado. Se dispone de lamas con altura de 75 y 100 mm, para completar toda la gama de dimensiones normalizadas de conducto en pasos de 50 mm. Acabado en aluminio anodizado.

Modelos

AOBD-C3-RPM. Preparada para motorizar.
AOBD-C3-M. Con mando manual.
AOBD-C3-MT. Especificar en pedido tipo de servomotor T/N o proporcional con señal de mando 0-10 V.

Dimensiones genéricas

L	200	300	400	500	600	700	800	900	1000	1200	1500	2000	2400
H													
100													
150													
200													
250													
300													
500													
800													
1000													
1200													
1500													
2000													

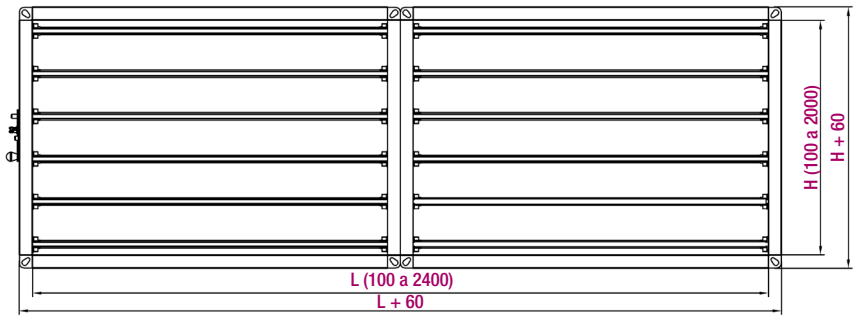

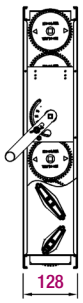

Modelo AOBD-C3 doble (L>1200)

Fabricación en longitud y altura en pasos de 50 mm.
Nota: Para más información consultar catálogo y/o Dpto. Técnico.