CDPR

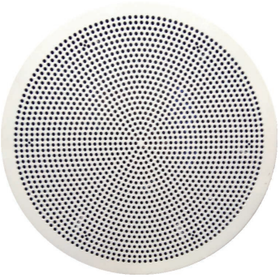

Difusor circular multidireccional

Descripción del producto

Difusor circular en placa perforada con descuelgue respecto a techo, marca KOOLAIR, modelo **CDPR**, tamaño _ mm (Ø conexión). Gracias a su configuración permite adaptar la impulsión de aire en vena radial 1, 2 ó 3 direcciones para adaptar a las necesidades de confort del usuario final.
Placa frontal desmontable para permitir limpieza del interior del difusor, acceso a compuerta de regulación y sistema de configuración de direcciones de vena de aire.
Puede incorporar conexión plenum con compuerta de regulación.
Acabado en RAL a definir.

Otros modelos

CDPR-HD. Difusor circular en placa de diseño con perforaciones concéntricas decrecientes.
CDPR-C. Difusor circular en placa de diseño liso (sin perforaciones).
CDPR-R. Difusor circular en placa perforada para retorno de aire.
CDPR-HD-R. Difusor circular en placa de diseño con perforaciones concéntricas decrecientes para retorno de aire.
CDPR-C-R. Difusor circular en placa de diseño liso (sin perforaciones) para retorno de aire.

Fijaciones

PCFS-RE. Plenum circular fijo de conexión superior con compuerta de regulación de chapa de acero galvanizado. (**-A.** Aislado interiormente).
PCFL-RE. Plenum circular fijo de conexión lateral con compuerta de regulación de chapa de acero galvanizado. (**-A.** Aislado interiormente).
SFO. Incorpora sistema de fijación oculto.

Dimensiones genéricas

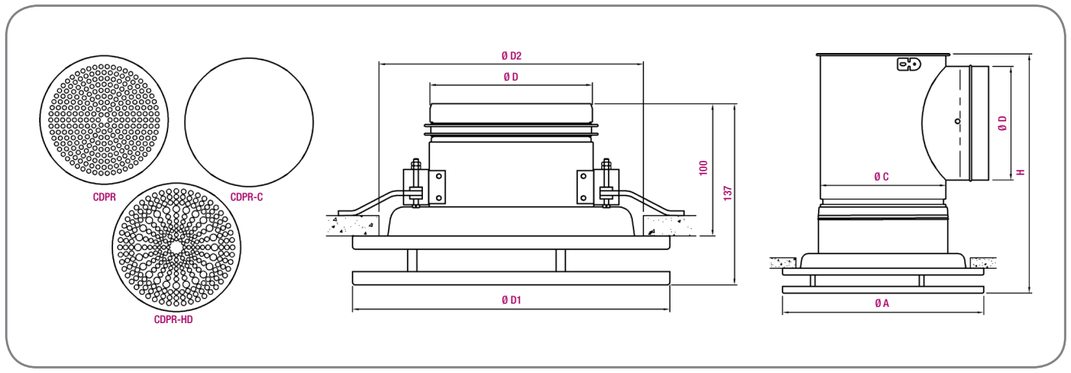

Posibilidad de fabricar plenum a medida en función de la disponibilidad de altura en falso techo.

Tamaño	Ø D	Ø D1	Ø D2
100	98	240	200
125	123	240	200
160	158	300	260
200	198	360	320
250	248	460	420
315	313	540	500
400	398	540	500

Unidad en mm solo difusor

Tamaño	Ø A	Ø C	Ø D	H
100	240	103	98	290
125	240	128	123	315
160	300	163	158	350
200	360	203	198	390
250	460	253	198	440
315	540	318	248	505
400	540	403	313	590

Unidad en mm difusor + plenum

Tabla de selección

Datos técnicos correspondientes a modelo CDPR sin plenum

Tamaño	Q (m^3/h)	L_{wA} [dB(A)]	ΔP_t (Pa)	X (m)	V_k (m/s)
100	140	24	13	1,3	2,0
	180	32	22	1,7	2,6
	235	40	37	2,2	3,4
125	160	24	13	1,4	2,1
	205	32	21	1,9	2,7
	260	40	35	2,4	3,5
160	200	24	9	1,7	2,2
	260	32	16	2,1	2,8
	335	40	26	2,8	3,6
200	260	24	7	1,9	2,2
	335	32	12	2,5	2,9
	435	40	20	3,2	3,7
250	350	24	7	2,3	2,3
	450	32	11	2,9	3,0
	585	40	18	3,8	3,9
315	550	24	6	2,9	2,5
	710	32	10	3,8	3,2
	920	40	17	4,9	4,2
400	800	24	7	3,8	2,9
	1040	32	12	4,9	3,7
	1340	40	20	6,3	4,8

SIMBOLOGÍA

Q (m^3/h): Caudal de aire.
L_{wA} [dB(A)]: Nivel de potencia sonora.
ΔP_t (Pa): Pérdida de carga.
X (m): Alcance horizontal de la vena de aire para una velocidad en zona ocupada de 0,25 m/s, salto térmico $\Delta T = -10º$ C y una altura de instalación de 3 m.
V_k (m/s): Velocidad efectiva.