DCLT

Rundauslass

Produktbeschreibung

Nicht sichtbarer runder Luftauslass der Marke KOOLAIR, Typ **DCLT**, Größe _ mm (Ø Anschluss), für den Einbau in durchgehenden Zwischendecken.
Dieser Luftauslass zeichnet sich durch ein fehlendes Sichtprofil aus und er verfügt über einen verstellbaren Mittelkern für horizontale und vertikale Luftausblasung.
Kann mit einer Regelklappe bzw. einem Anschlusskasten mit seitlichem/oberen Anschluss versehen werden.
RAL-Farbausführung auf Wunsch. Empfohlene Einbauhöhe zwischen 2,5 und 5 m.

Befestigung

49ML. Regulierung
PCFS. Runder Anschlusskasten mit oberem Anschluss aus verzinktem Stahlblech (**-A**: Innen isoliert).
PCFL. Runder Anschlusskasten mit seitlichem Anschluss aus verzinktem Stahlblech (**-A**: Innen isoliert).

Andere Typen

DCLT-TR. Runder Luftauslass mit Temperaturregelung.

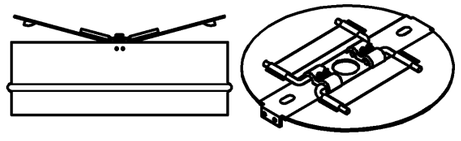

DCLT-TR 49-ML + NECK

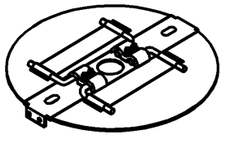

DCLT 49-ML

Allgemeine Abmessungen

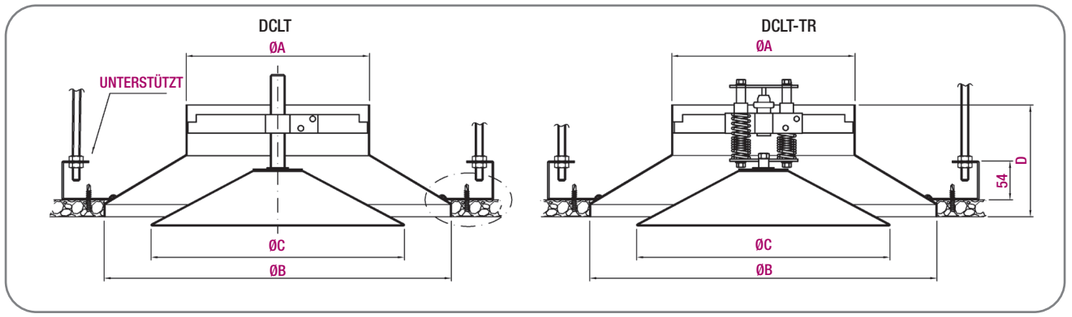

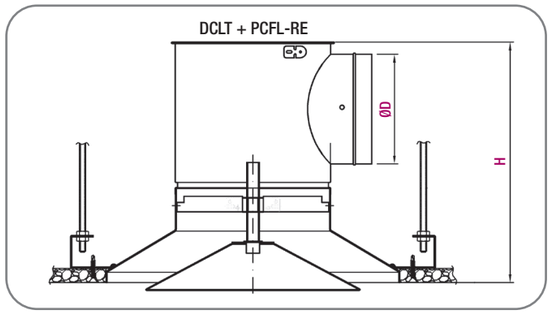

Installationsdetail

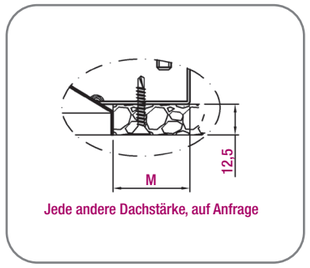

Größe	Ø A	Ø B	Ø C	M	Ø D	K	H	UNTERSTÜTZT
125	124	245	207	25	124	90	269	2
160	159	276	221	30	159	87	301	3
200	199	370	286	40	199	111	365	3
250	249	452	359	45	249	119	423	3
315	314	550	460	47	314	136	505	3

Einheit in mm

SYMBOLE

Q (m^3/h): Volumenstrom.
L_{wA} [dB(A)]: Schallleistungspegel.
ΔP_t (Pa): Druckverlust.
X (m): Horizontale Wurfweite für eine maximale Strömungsgeschwindigkeit im Aufenthaltsbereich von 0,25 m/s, Temperaturdifferenz ΔT = -10 ºC (kalt) und Installationshöhe von 3 m.
Y_{max} (m): Maximale vertikale Eindringtiefe des Luftstrahls für eine Temperaturdifferenz von ΔT = +10 ºC (warm).

Auswahltabelle (Horizontale Luftausblasung)

Größe	Q (m^3/h)	L_{wA} [dB(A)]	ΔP_t (Pa)	X (m)
125	135	24	11	0,5
	180	32	18	0,7
	230	40	30	0,9
160	160	24	11	0,6
	230	32	20	0,9
	300	40	36	1,2
200	300	24	15	1,0
	390	32	23	1,3
	515	40	41	1,7
250	480	24	14	1,4
	600	32	24	1,7
	800	40	42	2,3
315	720	24	15	1,8
	860	32	23	2,2
	1150	40	40	2,9

Auswahltabelle (Vertikale Luftausblasung *)

Größe	Q (m^3/h)	L_{wA} [dB(A)]	ΔP_t (Pa)	Y_{max} (m)
125	140	32	24	3,3
	185	40	41	4,3
	240	48	70	5,6
160	215	32	28	3,5
	280	40	48	4,5
	365	48	82	5,9
200	265	32	17	2,4
	360	40	31	3,2
	495	48	58	4,4
250	470	32	21	3,3
	625	40	37	4,3
	840	48	67	5,8
315	760	32	21	3,8
	1000	40	37	5,0
	1300	48	62	6,5

* Für Deckenhöhe > 3 m oder bei sichtbar verlegten Installationen einen vertikalen Luftauslass vorsehen.