DF-KLT

Diffuseur linéaire invisible intégré sur plaque

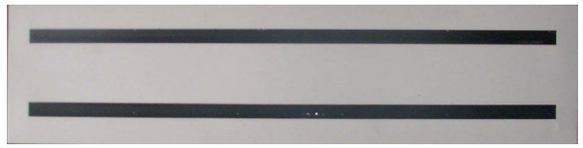

Description du produit

Double diffuseur linéaire invisible, intégration sur plaque rectangulaire de 1 199 x 299 mm, lames déflectrices mobiles, marque KOOLAIR, modèle **DF-KLT** et fente d'écoulement d'air de _ mm. Ce modèle se caractérise par l'absence de profilés apparents. Chaque diffuseur dispose d'un déflecteur mobile pour le soufflage horizontal et vertical de l'air, caractéristique qui offre de nombreuses combinaisons possibles. Plénum à piquage latéral et clapet de régulation accessible depuis le piquage de raccordement. Diffuseurs en profilés d'aluminium peints de couleur noire (RAL 9005 mat) et plaque en tôle d'acier peinte avec coloris RAL à définir. Hauteur d'installation recommandée comprise entre 2,50 et 4 m.

Autres modèles

DF-KLT-E. Diffuseur linéaire invisible intégré sur plaque de 1 227 x 327 pour installation sur faux plafond continu.

Fixations

PFL-RE. Plénum nu, raccordement latéral, en acier galvanisé.
PFL-A-RE. Plénum isolé, raccordement latéral, en acier galvanisé.
PFS-RE. Plénum nu, raccordement axial, en acier galvanisé.
PFS-A-RE. Plénum isolé, raccordement axial, en acier galvanisé.

Dimensions génériques

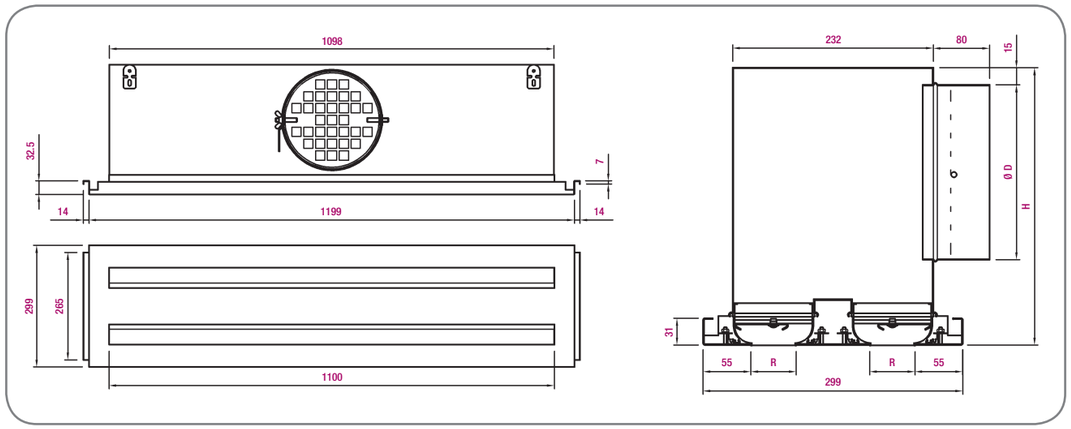

Possibilité de fabrication d'un plénum sur mesure en fonction de la hauteur disponible à l'intérieur du faux plafond
Possibilité de fabrication d'une plaque aux dimensions et profilé de plafond à définir

Taille	Ø D	H
15	159	230
20	199	270
33	249	320
40	249	320
50	314 (oval)	320

Unité mm

Tableau de sélection

Taille	Q (m³/h)	L_{wA} [dB(A)]	ΔP_t (Pa)	X (m)	V_k (m/s)
15	160	24	6	2,0	2,0
	220	32	10	2,7	2,8
	330	40	22	3,9	4,0
20	210	24	10	2,1	1,8
	300	32	11	3,0	2,5
	420	40	22	4,2	3,5
33	320	24	8	2,4	1,6
	460	32	17	3,5	2,3
	620	40	32	4,7	3,1
40	360	24	6	2,5	1,6
	520	32	12	3,6	2,3
	700	40	21	4,9	3,0
50	440	24	6	2,8	1,7
	600	32	11	3,8	2,3
	800	40	19	5,0	3,1

SYMBOLES

Q (m³/h): Débit d'air.
L_{wA} [dB(A)]: Puissance acoustique.
ΔP_t (Pa): Perte de charge.
X (m): Portée horizontale de la veine d'air pour une vitesse en zone occupée de 0,25 m/s, saut thermique ΔT =0 ºC (conditions isothermes) et hauteur de l'installation 2,8 m.
V_k (m/s): Vitesse effective.