DFRE-GR-PR

Catálogo Série 40.3

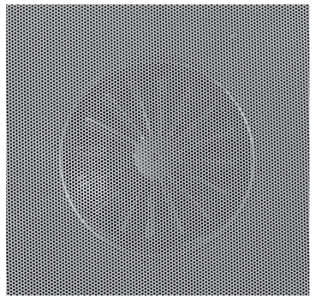

Difusor rotacional de alheta fixa

Descrição do produto

Difusor rotacional de alheta fixa, marca KOOLAIR, modelo **DFRE-GR-PR-Q**, tamanho _, integrado em chapa perfurada abatível de dimensões 595x595 mm. Com chapa perfurada fixa e sem aba.
Integra pleno com ligação lateral em chapa de aço galvanizada, com registo de regulação.
Difusor fabricado em chapa de aço. Pintado em cor RAL a definir.
Altura de instalação recomendada entre 2,5 e 3,5 m.

Outros modelos

DFRE-GR-PR dimensões LxH. Difusor rotacional integrado em placa perfurada de dimensões a determinar, para instalar em tectos falsos modulares.
DFRE-GR-PR-C. Difusor rotacional integrado em placa perfurada circular. Tanto a placa perfurada como o difusor rotacional não são removíveis.
DFRE-GR-Q-PR-HA. Difusor rotacional integrado em placa perfurada rebatível de 595x595 mm. Com chapa perfurada rebatível. Integra pleno com ligação lateral em chapa de aço galvanizada, com registo de regulação.

Fixações

PCFL-RE. Pleno com ligação lateral fixo sem isolamento interior, com registo de regulação.
PCFL-A-RE. Pleno com ligação lateral fixo isolado interiormente, com registo de regulação acessível desde o tecto falso.

Nota: Pleno de conexão superior isolado/não isolado (PCFS-A-RE/PCFS-RE) disponível sob pedido.

Dimensões genéricas

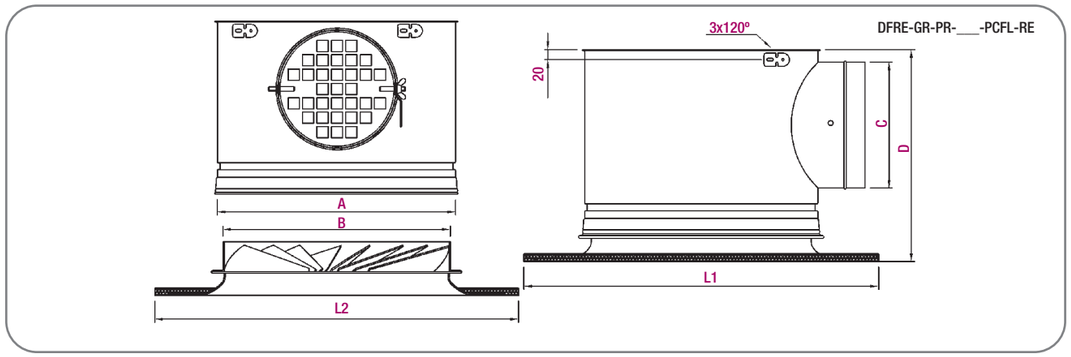

Possibilidade de fabricar um pleno por medida, em função da disponibilidade de altura em tecto falso.

Modelo	A	B	C	D	DFRE-GR-PR L1 x L2	DFRE-GR-PR-Q L1 x L2
125	130	124	99	198	594 x 1194 625 x 625	594 x 594
160	165	159	124	223		
200	205	199	159	258		
250	255	249	199	298		
315	320	314	199	298		
355	360	354	249	348		
400	405	399	249	348		
500	505	499	314	413		

Unidade em mm

Tabela de selecção

Tamanho	Q (m^3/h)	L_{wA} [dB(A)]	ΔP_t (Pa)	X (m)
125	40	24	9	0,5
	60	32	17	0,7
	80	40	33	1,0
160	60	24	8	0,5
	90	32	15	0,7
	120	40	29	1,0
200	110	24	8	0,8
	150	32	15	1,1
	200	40	29	1,4
250	160	24	8	1,0
	220	32	15	1,3
	290	40	27	1,8
315	240	24	8	1,2
	320	32	15	1,5
	420	40	26	2,0
355	290	24	8	1,3
	380	32	14	1,7
	510	40	24	2,2
400	320	24	6	1,2
	440	32	11	1,7
	610	40	20	2,3
500	415	24	7	1,3
	570	32	13	1,8
	775	40	24	2,5

SIMBOLOGIA

Q (m^3/h): Caudal de ar.
L_{wA} [dB(A)]: Nível de potência sonora.
ΔP_t (Pa): Perda de carga.
X (m): Alcance horizontal para uma velocidade máxima em zona ocupada de 0,25 m/s, diferencial térmico ΔT = -10º C e uma altura de instalação de 3 m.