DFRE-C-PR

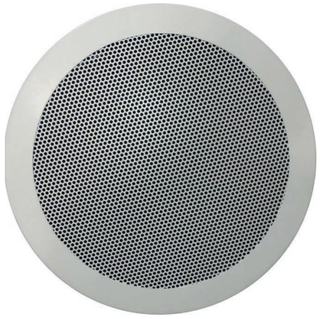

Dralldurchlass aus Lochblech mit feststehendem Luftleitelement

Produktbeschreibung

Dralldurchlass aus Lochblech mit feststehendem Luftleitelement, Marke KOOLAIR, Typ **DFRE-C-PR**, Größe _, Abmessungen _.
Besteht aus einem runden Lochblech und einem im Innern integrierten Dralldurchlass mit feststehendem Luftleitelement. Lochblech und Drallauslass beide abnehmbar.
Vollständig aus Stahlblech gefertigt. RAL-Farbausführung auf Wunsch.
Empfohlene Einbauhöhe zwischen 2,5 und 3,5 m.

Andere Typen

DFRE-C-PR-R. Dralldurchlass aus Rückkehr aus Lochblech mit feststehendem runden Luftleitelement.
DFRE-C-PR-I Coanda plate. Dralldurchlass aus Lochblech mit feststehendem runden Luftleitelement und Außenrand.

Befestigung

SP. Ohne Anschlusskasten.
PCDL-RE. Ausbaubarer, innen nicht isolierter Anschlusskasten mit seitlichem Anschluss, mit Regelklappe sowie über die Zwischendecke zugänglich.
PCDL-A-RE. Ausbaubarer, innen isolierter Anschlusskasten mit seitlichem Anschluss, mit Regelklappe sowie über die Zwischendecke zugänglich.

Hinweis: Auf Anfrage isolierter/nicht isolierter Anschlusskasten mit oberseitigem Anschluss verfügbar (PCDS-A-RE/PCDS-RE).

DFRE-C-PR-I Coanda plate

Allgemeine Abmessungen

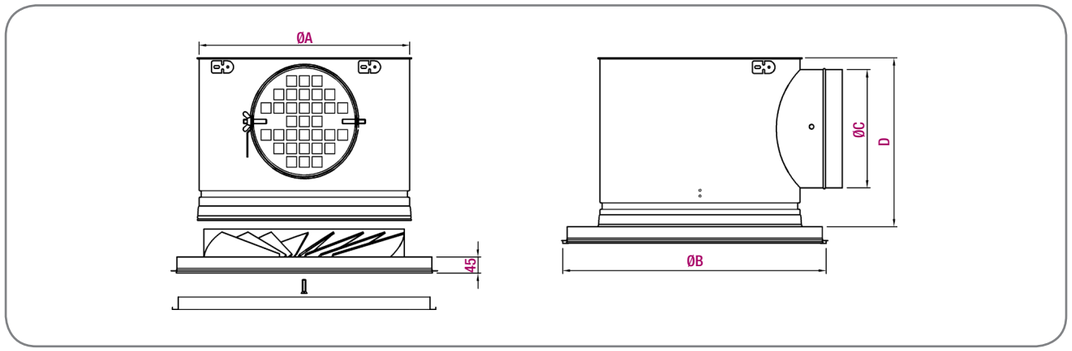

Möglichkeit der Maßanfertigung eines Anschlusskastens gemäß der verfügbaren Höhe in der Zwischendecke.

Typ	ØA	ØB	ØC	D	ÖFFNUNG
160	173	360	124	195	335
200	213	403	159	230	337
250	263	450	199	270	423
315	328	503	249	320	475
355	368	550	249	320	523
400	413	594	314	385	567
500	513	633	315	385	605

Einheit in mm

Auswahltabelle

Größe	Q (m^3/h)	L_{wA} [dB(A)]	ΔP_t (Pa)	X (m)
160	70	24	8	0,4
	100	32	16	0,6
	140	40	31	0,8
200	110	24	9	0,5
	160	32	19	0,7
	225	40	38	1,0
250	160	24	8	0,7
	230	32	16	0,9
	330	40	34	1,3
315	250	24	5	0,8
	350	32	10	1,2
	500	40	21	1,7
355	275	24	5	0,9
	400	32	11	1,3
	545	40	23	1,9
400	475	24	8	1,3
	675	32	17	1,9
	950	40	33	2,6
500	650	24	10	1,6
	950	32	21	2,4
	1350	40	43	3,2

SYMBOLE

Q (m^3/h): Volumenstrom.
L_{wA} [dB(A)]: Schallleistungspegel.
ΔP_t (Pa): Druckverlust.
X (m): Horizontale Eindringtiefe für eine maximale Strömungsgeschwindigkeit im Aufenthaltsbereich von 0,25 m/s, Temperatursprung ΔT = -10 ºC und Installationshöhe von 3 m.