KLD

Catálogo Série KFD-KLD

Difusor linear

Descrição do produto

Difusor linear de alta capacidade para caudal variável ou constante com lâminas direccionais fixas, marca KOOLAIR, modelo **KLD**, com comprimento de _ mm e número de vias _. Integra pleno fixo de ligação lateral de chapa de aço e registo de regulação de caudal na gola. Fabricado com perfis de alumínio extrudido. Acabamento em alumínio anodizado ou pintado em RAL a definir.
Altura de instalação recomendada entre 2,5 e 4 mm.

Outros modelos

KLD-FF. Difusor linear porta-filtro rebatível para o exterior. Para retorno do ar.
KLD-Placa. Difusor linear integrado em placa de dimensões LxH, para instalar em tectos falsos modulares.

Nota: Possibilidade de formar linhas contínuas (Comprimento máximo por troço 2000 mm). Pleno de ligação superior isolado/não isolado (PFS-A/PFS / PDS-A/PDS) disponível sob pedido.

Fixações

PFL-RE. Pleno fixo de ligação lateral sem isolamento interior, em chapa de aço galvanizado.
PFL-A-RE. Pleno fixo de ligação lateral isolado interiormente, em chapa de aço galvanizado.
PDL-RE. Pleno com ligação lateral desmontável através de pontes, sem isolamento interior e fabricado em chapa de aço galvanizado.
PDL-A-RE. Pleno com ligação lateral desmontável através de pontes, isolado e fabricado em chapa de aço galvanizado.
PBL-RE. Pleno com ligação lateral desmontável através de tiras, sem isolamento interior e fabricado em chapa de aço galvanizado.
PBL-A-RE. Pleno com ligação lateral desmontável através de tiras, isolado e fabricado em chapa de aço galvanizado.
PM. Ponte de montagem.
RFS06. Integrar registo de regulação.

Nota: Para fornecimento de registo de regulação acessível desde o local solicitar expressamente na encomenda.

Dimensões genéricas

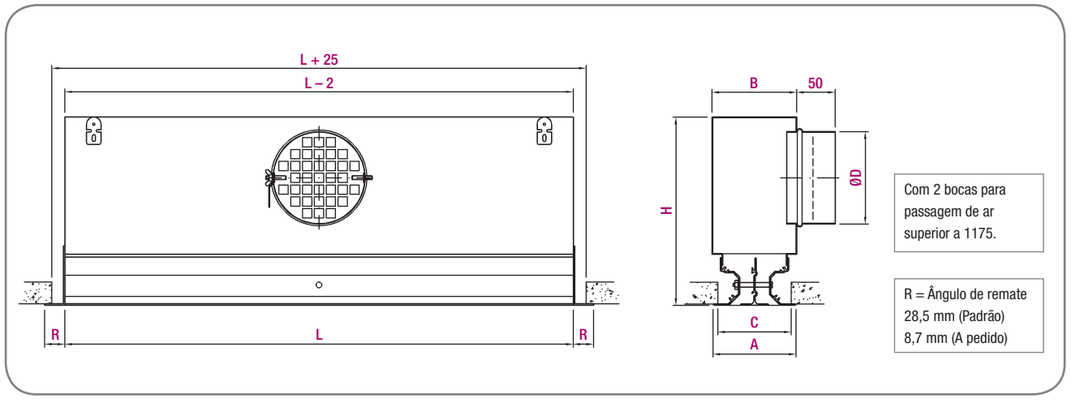

Possibilidade de fabricar um pleno por medida, em função da disponibilidade de altura em tecto falso.

Nº vias	A	B	C	Ø D	H
1:0 / 0:1	60	79	50	159	275
2:0 / 0:2	92	99	82	199	330
3:0 / 0:3	123	131	113	249	330
4:0 / 0:4	155	163	145	249	330
1:1	92	105	82	199	330
1:2 / 2:1	123	137	113	249	330
1:3 / 3:1 / 2:2	155	169	145	249	330

Unidade em mm

Tabela de selecção

(Caudal por metro linear de difusor)

Nº vias	Dimensão	Q (m^3/h)	L_{wA} [dB(A)]	ΔP_t (Pa)	X (m)	V_K(m/s)
1	1000	140	24	7	2,8	4,3
		190	32	12	3,8	5,7
		250	40	22	5,0	7,7
2	1000	230	24	4	3,2	3,5
		300	32	8	4,3	4,6
		400	40	14	5,8	6,2
3	1000	300	24	3	3,5	3,1
		400	32	6	4,7	4,1
		550	40	11	6,2	5,5
4	1000	360	24	3	3,7	2,8
		470	32	5	4,9	3,7
		650	40	9	6,6	5,0

A tabela de selecção apresenta um resumo das dimensões.
Existem outros tamanhos disponíveis. Consulte o Dep. Comercial

SIMBOLOGIA

Q (m^3/h): Caudal de ar.
L_{wA} [dB(A)]: Nível de potência sonora.
ΔP_t (Pa): Perda de carga.
X (m): Alcance horizontal para uma velocidade máxima em zona ocupada de 0,25 m/s, diferencial térmico ΔT = 0º C (condições isotérmicas) e uma altura de instalação de 3 m.
V_k (m/s): Velocidade efectiva.