KLR

Techn. Dok. Serie KLR

Schlitzauslass

Produktbeschreibung

Schlitzauslass der Marke KOOLAIR, Typ **KLR**, mit _ Schlitzen, einer Länge von _mm und 15 oder 24 mm Schlitzbreite, mit verstellbaren Luftleitlamellen für die seitliche, geneigte oder vertikale Luftausrichtung. Mit festem seitlichen Anschlusskasten aus verzinktem Stahlblech. Aus Profilen aus Aluminium-Spritzguss hergestellt. Ausführung in eloxiertem Alu oder gewünschter RAL-Farbe. Luftleitelemente aus Kunststoff, Standardfarbe RAL 9005. Empfohlene Einbauhöhe zwischen 2,5 und 4 m.

Andere Typen

KLR-15/24-Gebogen. Schlitzauslass mit 15/24 mm Schlitzbreite bilden geschwungenen Linien.

Hinweis: Möglichkeit der Bildung von durchgehenden Lüftungsgitter-Strängen (maximale Länge pro Abschnitt 2000 mm).
Auf Anfrage gedämmter/nicht gedämmter Anschlusskasten mit oberseitigem Anschluss verfügbar (PFS-A/PFS / PDS-A/PDS).

Befestigung

PFL-RL. Fester, nicht isolierter Anschlusskasten mit seitlichem Anschluss.
PFL-A-RL. Fester, isolierter Anschlusskasten mit seitlichem Anschluss.
PDL-RL. Ausbaubarer, nicht isolierter Anschlusskasten mit seitlichem Anschluss.
PDL-A-RL. Ausbaubarer, isolierter Anschlusskasten mit seitlichem Anschluss.
PM. Montagebrücken.

Allgemeine Abmessungen (KLR-15)

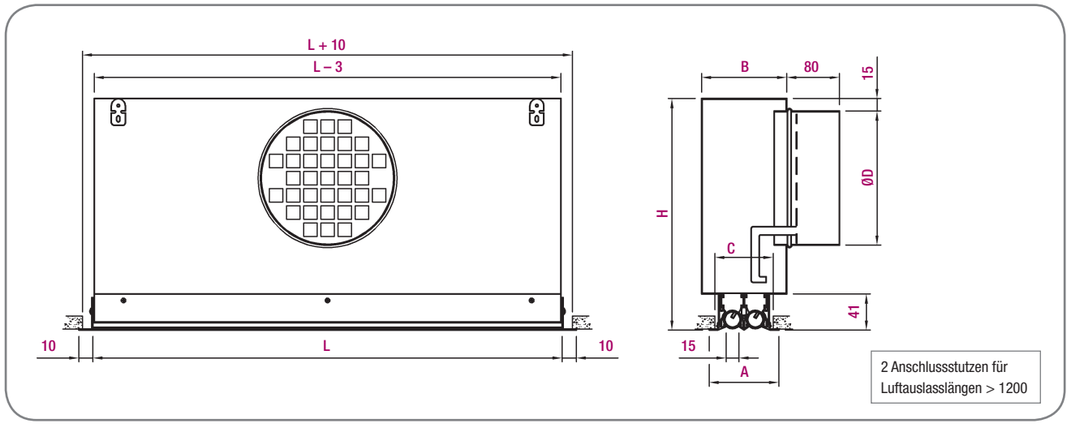

Möglichkeit der Maßanfertigung eines Anschlusskastens gemäß der verfügbaren Höhe in der Zwischendecke.

KLR-15 Fester Anschlusskasten

Anz. der Schlitze	A	B	C	Ø D	H
1	55	71	45	124	225
2	81,5	97,5	71,5	159	275
3	108	124	98	199	325
4	135	151	125	199	325

Einheit in mm

Auswahltabelle KLR-15

(Volumenstrom pro laufender Meter Luftauslass)

Anz. der Schlitze	Größe	Q (m^3/h)	L_{WA} [dB(A)]	ΔP_t (Pa)	X (m)	V_K(m/s)
1	1000	66	24	8	3,5	2,8
		90	32	14	4,8	3,9
		122	40	26	6,5	5,2
2	1000	108	24	5	4,1	2,3
		147	32	10	5,6	3,2
		200	40	18	7,6	4,3
3	1000	145	24	4	4,5	2,1
		200	32	8	6,2	2,9
		275	40	15	8,5	3,9
4	1000	177	24	3	4,7	1,9
		250	32	7	6,7	2,7
		328	40	12	8,8	3,5

Die Auswahltabelle enthält eine Auflistung der Größen und Abmessungen.
Verfügbarkeit anderer Größen. Nähere Informationen bei unserer Vertriebsabteilung.

SYMBOLE

Q (m^3/h): Volumenstrom.
L_{WA} [dB(A)]: Schallleistungspegel.
ΔP_t (Pa): Druckverlust.
X (m): Horizontale Wurfweite des Luftstrahls für eine maximale Strömungsgeschwindigkeit im Aufenthaltsbereich von 0,25 m/s, Temperaturdifferenz ΔT = 0 ºC (isothermische Bedingungen) und Installationshöhe von 2,8 m.
V_k (m/s): Effektive Austrittsgeschwindigkeit.

KLR

Allgemeine Abmessungen (KLR-24)

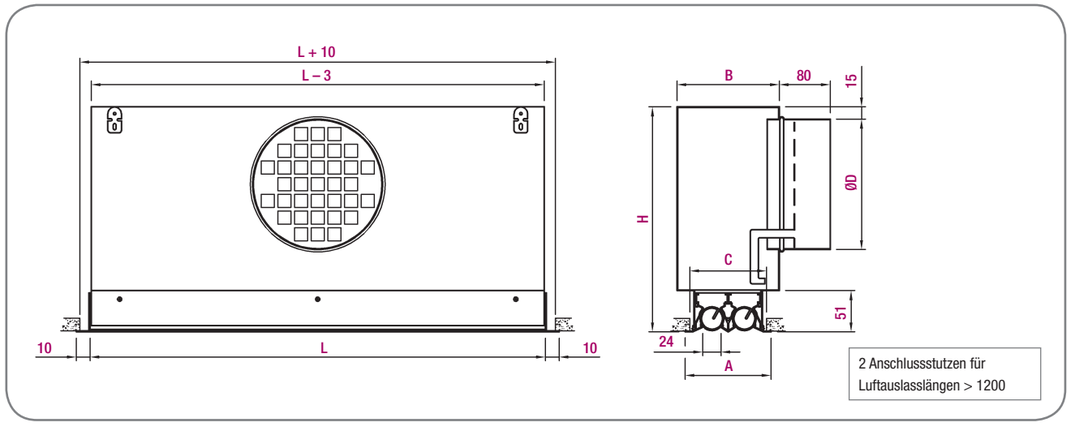

Möglichkeit der Maßanfertigung eines Anschlusskastens gemäß der verfügbaren Höhe in der Zwischendecke.

KLR-24 Ausbaubarer Anschlusskasten

Anz. der Schlitze	A	B	C	Ø D	H
1	70	86	60	124	225
2	112,5	128,5	102,5	159	275
3	155	171	145	199	325
4	197,5	213,5	187,5	199	325

Einheit in mm

Schlitzauslass KLR kurvenförmig

Auswahltabelle KLR-24

(Volumenstrom pro laufender Meter Luftauslass)

Anz. der Schlitze	Größe	Q (m^3/h)	L_{wA} [dB(A)]	ΔP_t (Pa)	X (m)	V_k(m/s)
1	1000	85	24	9	3,6	2,8
		115	32	16	4,9	3,9
		160	40	31	6,8	5,4
2	1000	150	24	7	4,5	2,5
		210	32	14	6,3	3,5
		290	40	26	8,7	4,9
3	1000	250	24	8	6,1	2,8
		350	32	17	8,6	3,9
		480	40	31	11,8	5,4
4	1000	290	24	6	6,2	2,4
		400	32	12	8,5	3,3
		560	40	24	11,9	4,7

Die Auswahltabelle enthält eine Auflistung der Größen und Abmessungen.
Verfügbarkeit anderer Größen. Nähere Informationen bei unserer Vertriebsabteilung.

SYMBOLE

Q (m^3/h): Volumenstrom.
L_{wA} [dB(A)]: Schallleistungspegel.
ΔP_t (Pa): Druckverlust.
X (m): Horizontale Wurfweite des Luftstrahls für eine maximale Strömungsgeschwindigkeit im Aufenthaltsbereich von 0,25 m/s, Temperaturdifferenz $\Delta T = 0$ ºC (isothermische Bedingungen) und Installationshöhe von 2,8 m.
V_k (m/s): Effektive Austrittsgeschwindigkeit.