KLR

Catalogue Série KLR

Diffuseur linéaire

Description du produit

Diffuseur linéaire, marque KOOLAIR, modèle **KLR**, nº de fentes, longueur _ mm et largeur de fente 15 ou 24 mm avec déflecteurs réglables individuellement pour soufflage horizontal, incliné ou vertical. Plénum de raccordement latéral en tôle d'acier.
Profils en aluminim extrudé. Finition en aluminium anodisé ou peinture RAL à définir. Déflecteurs directionnels en plastique, couleur standard RAL 9005. Hauteur d'installation recommandée entre 2,5 et 4 m.

Autres modèles

KLR-15/24-Courbe. Diffuseur linéaire 15/24 mm formant des lignes courbes.

Fixations

PFL-RL. Plénum fixe nu, raccordement latéral.
PFL-A-RL. Plénum fixe isolé, raccordement latéral.
PDL-RL. Plénum nu démontable, raccordement latéral.
PDL-A-RL. Plénum isolé démontable, raccordement latéral.
PM. Étriers de montage.

Remarque : formation possible de lignes continues (longueur maximale par segment : 2000 mm). Plénum isolé/non isolé à piquage sur le dessus disponible sur demande (PFS-A/PFS / PDS-A/PDS).

Dimensions génériques (KLR-15)

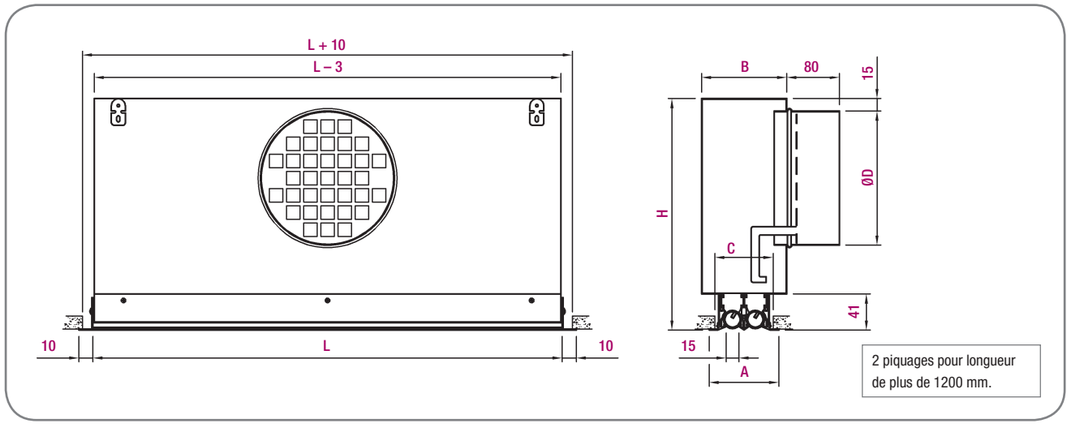

Possibilité de fabrication d'un plénum sur mesure en fonction de la hauteur disponible dans le faux plafond.

KLR-15 Plénum fixe

Nº fentes	A	B	C	Ø D	H
1	55	71	45	124	225
2	81,5	97,5	71,5	159	275
3	108	124	98	199	325
4	135	151	125	199	325

Unité mm

Tableau de sélection KLR-15

(Débit par mètre linéaire de diffuseur)

Nb fentes	Dimensions	Q (m^3/h)	L_{WA} [dB(A)]	ΔP_t (Pa)	X (m)	V_K(m/s)
1	1000	66	24	8	3,5	2,8
		90	32	14	4,8	3,9
		122	40	26	6,5	5,2
2	1000	108	24	5	4,1	2,3
		147	32	10	5,6	3,2
		200	40	18	7,6	4,3
3	1000	145	24	4	4,5	2,1
		200	32	8	6,2	2,9
		275	40	15	8,5	3,9
4	1000	177	24	3	4,7	1,9
		250	32	7	6,7	2,7
		328	40	12	8,8	3,5

Le tableau de sélection dresse un résumé des dimensions. Autres tailles disponibles. S'adresser au département commercial.

SYMBOLES

Q (m^3/h): Débit d'air.
L_{WA} [dB(A)]: Puissance acoustique.
ΔP_t (Pa): Perte de charge.
X (m): Portée horizontale de la veine d'air pour une vitesse en zone occupée de 0,25 m/s, saut thermique ΔT =0 ºC (conditions isothermes) et hauteur de l'installation 2,8 m.
V_k (m/s): Vitesse effective.

KLR

Dimensions génériques (KLR-24)

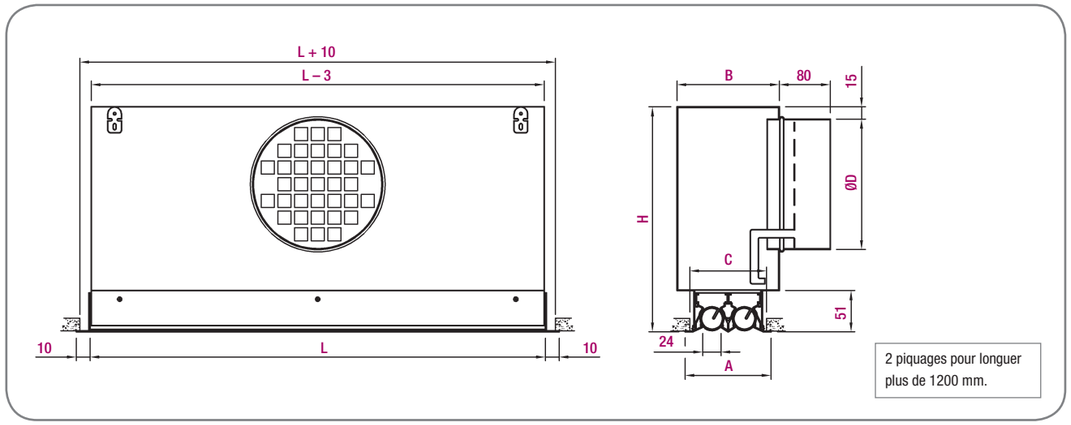

Possibilité de fabrication d'un plénum sur mesure en fonction de la hauteur disponible dans le faux plafond.

KLR-24 Plénum démontable

Nº fentes	A	B	C	Ø D	H
1	70	86	60	124	225
2	112,5	128,5	102,5	159	275
3	155	171	145	199	325
4	197,5	213,5	187,5	199	325

Unité mm

Diffuseur KLR-courbe

Tableau de sélection KLR-24

(Débit par mètre linéaire de diffuseur)

Nb fentes	Dimensions	Q (m³/h)	L_{wA} [dB(A)]	ΔP_t (Pa)	X (m)	V_k(m/s)
1	1000	85	24	9	3,6	2,8
		115	32	16	4,9	3,9
		160	40	31	6,8	5,4
2	1000	150	24	7	4,5	2,5
		210	32	14	6,3	3,5
		290	40	26	8,7	4,9
3	1000	250	24	8	6,1	2,8
		350	32	17	8,6	3,9
		480	40	31	11,8	5,4
4	1000	290	24	6	6,2	2,4
		400	32	12	8,5	3,3
		560	40	24	11,9	4,7

Le tableau de sélection dresse un résumé des dimensions. Autres tailles disponibles.
S'adresser au département commercial.

SYMBOLES

Q (m³/h): Débit d'air.
L_{wA} [dB(A)]: Puissance acoustique.
ΔP_t (Pa): Perte de charge.
X (m): Portée horizontale de la veine d'air pour une vitesse en zone occupée de 0,25 m/s, saut thermique ΔT =0 ºC (conditions isothermes) et hauteur de l'installation 2,8 m.
V_k (m/s): Vitesse effective.