RVV

Catálogo Serie RVV

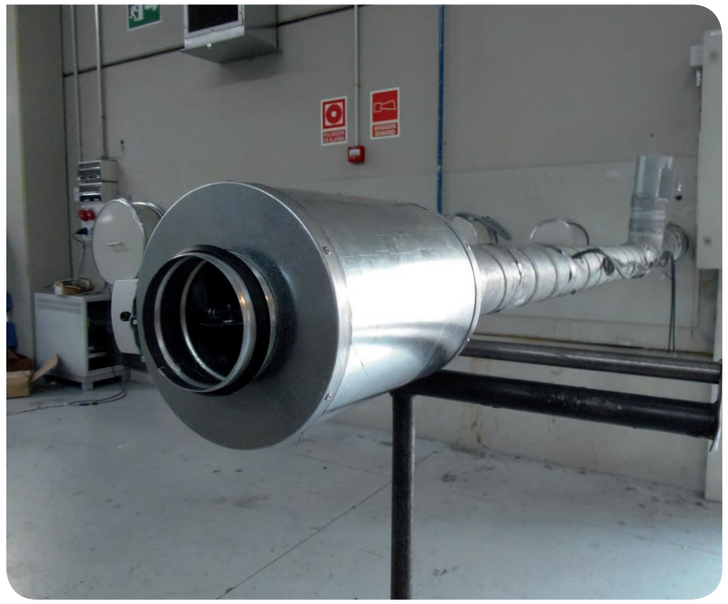

Regulador de caudal de aire variable

Descripción del producto

Regulador de caudal de aire variable, marca KOOLAIR, modelo **RVV**, de sección circular, tamaño Ø_. Fabricado en chapa de acero galvanizada, incorpora compuerta de regulación con junta de estanqueidad en todo su perímetro, captador cruciforme de medida de presión diferencial y regulador-servomotor proporcional marca a determinar. Válidos para impulsión y retorno de aire. Posibilidad de incorporar aislamiento termoacústico **(RVV-D)**.
Opcionalmente puede incorporar silenciador circular para atenuación de ruido regenerado en regulador **(RVV + ASK).**
Los reguladores de caudal variable, modelo **RVV**, cumplen con las especificaciones según normativa EN 1751 obteniendo clase "C" (opcional) en el ensayo de estanquidad a través de la envolvente de la unidad de regulación.

Modelos

RVV. Regulador circular de caudal variable.
RVV-D. Regulador circular de caudal variable con aislamiento termoacústico de 50 mm espesor.
RVV-DL. Regulador circular de caudal variable con aislamiento termoacústico de 50 mm espesor y envolvente prolongada para mayor atenuación de ruido regenerado.

Accesorios

Actuador/Regulador. Indicar fabricante, caudal máximo y mínimo de proyecto en pedido. Las presiones mínimas para el tarado de los equipos dependen de la precisión del sensor del actuador.

Nota: Posibilidad de tarado y conexión para función caudal constante y cierre imperativo.

Dimensiones genéricas

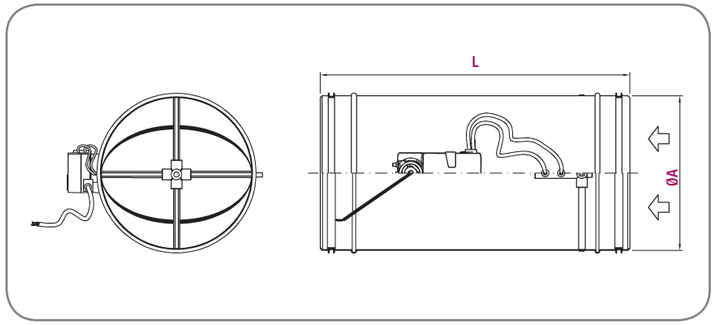

Nominal	Ø A	L	
		RVV	RVV-L
80	78	340	690
100	98		
125	123	365	730
160	158	400	800
200	198	440	880
250	248	490	980
315	313	555	1000
355	353	595	
400	398	640	
450	448	690	
500	498	740	
630	628	870	

Unidad en mm

Tabla de selección

Tamaño	Q (m³/h)	ΔP_{min} (Pa)	Ruido regenerado Presión sonora L_{PA} dB(A)		Ruido radiado Presión sonora L_{PA2} dB(A)	
			ΔP = 100 Pa	ΔP = 500 Pa	ΔP = 100 Pa	ΔP = 500 Pa
80	18	2	21	27	<20	29
	162	76	43	49	25	40
	270	210	49	55	27	42
100	28	1	21	30	<20	27
	255	69	44	51	24	38
	425	191	50	56	26	41
125	44	1	<20	25	<20	25
	390	58	45	52	23	38
	650	161	51	57	26	40
160	72	1	24	35	<20	24
	645	50	46	53	23	37
	1075	140	51	58	27	41
200	110	3	32	40	<20	25
	1020	43	46	54	24	38
	1700	121	51	59	28	42
250	175	2	32	40	<20	25
	1575	34	46	54	24	39
	2625	96	51	59	28	43
315	280	2	32	41	<20	26
	2520	27	46	54	26	41
	4200	74	50	59	30	45
400	450	1	31	41	<20	28
	4050	18	44	54	29	43
	6750	50	49	58	33	48

Nota: Datos técnicos correspondientes al modelo RVV/RVV-D.

SIMBOLOGÍA

Q (m³/h): Caudal de aire.
L_{PA}: Nivel de presion sonora de ruido regenerado por el flujo de aire, en dB(A), considerando una atenuación en la instalación y local de 10 dB/oct.
L_{PA2}: Nivel de presion sonora de ruido de radiación, en dB(A), considerando una atenuación propia del local de 10 dB/oct.
ΔP_{min}: Presión diferencial mínima en Pa.
ΔP = 100/500 Pa: Presión diferencial total en Pa (medida a la entrada y salida de la unidad).