S-74-25/S-72-25

Catálogo Série 70.1

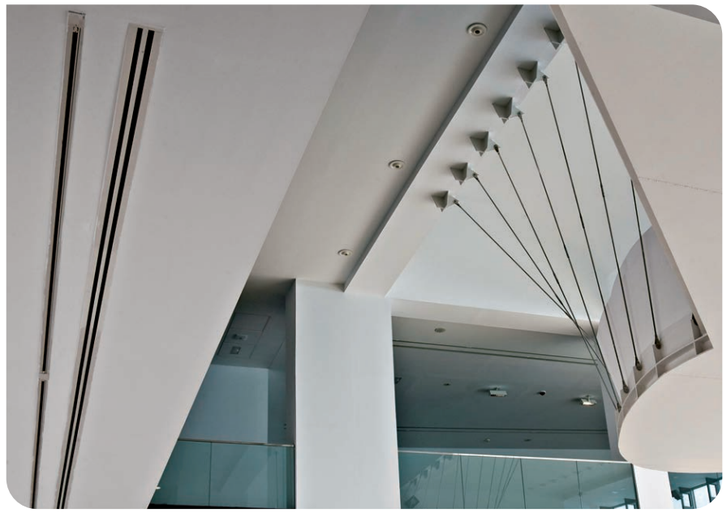

Difusor linear

Descrição do produto

Difusor linear de alta capacidade, marca KOOLAIR, modelo **S-74-25**, de _ vías, com comprimento de _ mm e 25 mm de passagem de ar por via, com alhetas direcionais para uma descarga do ar lateral ou vertical. Integra pleno fixo de ligação lateral de chapa de aço e registo de regulação de corrediça no próprio difusor. Fabricado com perfis de alumínio extrudido. Acabamento em alumínio anodizado ou pintado em RAL a definir. Altura de instalação recomendada entre 2,5 e 4 mm.

Fixações

PFL. Pleno fixo de ligação lateral sem isolamento interior, em chapa de aço galvanizado.
PFL-A. Pleno fixo de ligação lateral isolado interiormente, em chapa de aço galvanizado.
PDL. Pleno com ligação lateral desmontável através de pontes, sem isolamento interior e fabricado em chapa de aço galvanizado.
PDL-A. Pleno com ligação lateral desmontável através de pontes, isolado e fabricado em chapa de aço galvanizado.
PM. Pontes de montagem.

Outros modelos

S-72-25. Difusor linear sem registo de regulação.
S-71-25. Difusor linear sem registo de regulação e sem lâminas deflectoras. Para retorno do ar.
S-72-25-18. Difusor Linear sem registo de regulação, com perfil exterior estreito de 18mm.
S-71-25-18. Difusor Linear sem registo de regulação, com perfil exterior estreito de 18mm. Para retorno do ar.
S-72-25-PF. Difusor linear sem registo de regulação porta-filtro rebatível para o exterior. Para retorno do ar. Possibilidade de montagem de filtros G2, G3, G4 ou sem filtro.
S-72/74-25-Placa. Difusor linear integrado em placa de dimensões LxH, para instalar em tectos falsos modulares.

Nota: Possibilidade de formar linhas contínuas (Comprimento máximo por troço 2000 mm). Pleno de ligação superior isolado/não isolado (PFS-A/PFS / PDS-A/PDS) disponível sob pedido.

Dimensões genéricas

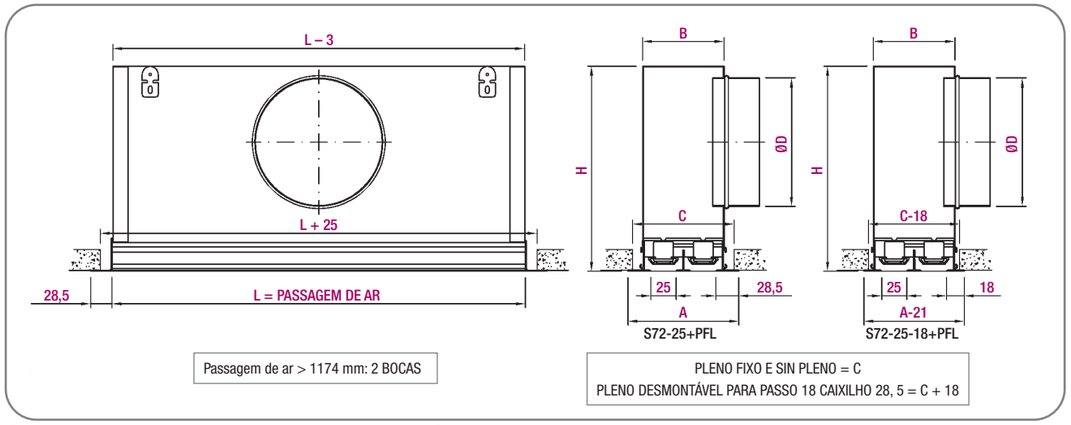

Possibilidade de fabricar um pleno por medida, em função da disponibilidade de altura em tecto falso.

Nº vias	A	B	C	Ø D	H
1	82	47	73	124	225
2	125	90	116	159	275
3	168	133	159	199	325
4	211	176	202	199	325
5	254	219	245	249	375
6	297	262	288	249	375

Unidade em mm

Tabela de selecção S-74-25 *(Caudal por metro linear de difusor)*

Nº vias	Dimensão	Q (m^3/h)	L_{wA} [dB(A)]	ΔP_t (Pa)	X (m)	V_K(m/s)
1	1000	80	24	9	1,4	2,0
		110	32	17	1,9	2,8
		160	40	33	2,7	3,9
2	1000	140	24	6	1,6	1,7
		190	32	12	2,3	2,4
		270	40	23	3,2	3,3
3	1000	200	24	6	1,9	1,6
		280	32	11	2,7	2,3
		390	40	22	3,7	3,2
4	1000	260	24	6	2,2	1,6
		360	32	11	3,0	2,2
		500	40	21	4,2	3,1

Tabela de selecção S-72-25 *(Caudal por metro linear de difusor)*

Nº vias	Dimensão	Q (m^3/h)	L_{wA} [dB(A)]	ΔP_t (Pa)	X (m)	V_K(m/s)
1	1000	90	24	9	2,0	2,2
		130	32	18	2,8	3,2
		180	40	35	3,9	4,5
2	1000	180	24	7	2,8	2,2
		250	32	13	3,8	3,1
		340	40	24	5,2	4,2
3	1000	250	24	6	3,1	2,1
		360	32	12	4,5	3,0
		500	40	23	6,3	4,1
4	1000	330	24	6	3,6	2,0
		460	32	11	5,0	2,9
		650	40	22	7,1	4,0

A tabela de selecção apresenta um resumo das dimensões.
Existem outros tamanhos disponíveis. Consulte o Dep. Comercial

SIMBOLOGIA

Q (m^3/h): Caudal de ar.
L_{wA} [dB(A)]: Nível de potência sonora.
ΔP_t (Pa): Perda de carga.
X (m): Alcance horizontal para uma velocidade máxima em zona ocupada de 0,25 m/s, diferencial térmico ΔT = 0º C (condições isotérmicas) e uma altura de instalação de 3 m.
V_k (m/s): Velocidade efectiva.