V

Techn. Dok. Serie V

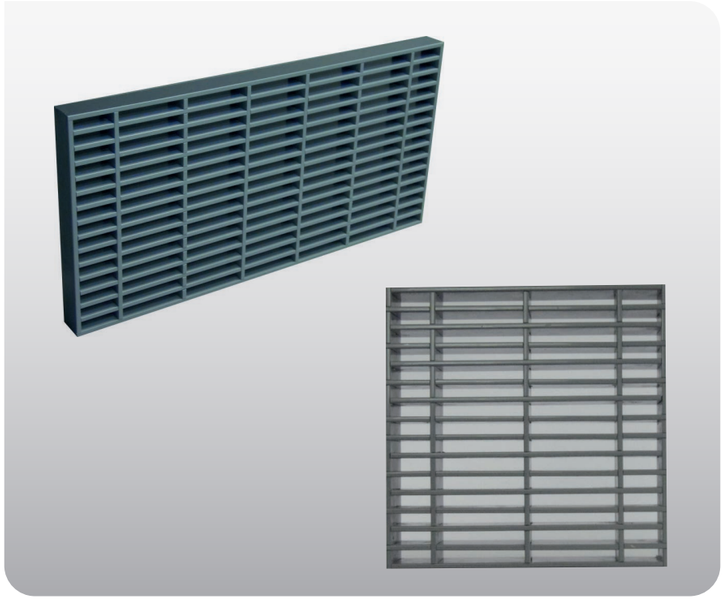

Brandschutzgitter für den Lufttransport

Produktbeschreibung

Die Brandschutzgitter der Serie **V** für rechteckige Typen und **VC** für runde Typen werden für die Abschottung kleiner Bereiche verwendet, die für natürliche Belüftung vorgesehen sind. Hervorragende Luftführungseigenschaften durch den Erhalt optimaler Geräuschpegel bei der Standardanwendung. Bidirektionaler Luftstrahl. Einfache Installation. Freier Bereich gleich 60 % des Nennbereichs. Vollständige Versiegelung innerhalb von etwa fünf Minuten gemäß den Bestimmungen der europäischen Prüfnorm EN 1364-5. Sie können zusammen mit einem Blendgitter aus Aluminium geliefert werden, um das Intumeszenz-Gitter zu verdecken und so die Ästhetik zu erhöhen.

Typen

V40. EI 60, rechteckiges Brandschutzgitter und mit PALUSOL-Brandschutzbändern gefüllte thermoplastische Hüllen.
V50. EI 90, rechteckiges Brandschutzgitter und mit PALUSOL-Brandschutzbändern gefüllte thermoplastische Hüllen.
V60. EI 120, rechteckiges Brandschutzgitter und mit PALUSOL-Brandschutzbändern gefüllte thermoplastische Hüllen.
VC60. EI 90, rundes Gitter Brandschutzgitter und mit PALUSOL-Brandschutzbändern gefüllte thermoplastische Hüllen.

Abmessungen

Rechteckige Typen **V40, V50** und **V60**:
Länge: 100 bis 600 mm (in 50-mm-Raster)
Höhe: 100 bis 600 mm (in 50-mm-Raster)
Dicke: 40, 50 und 60 mm
Beim Einbau ist zu berücksichtigen, dass die Gitter 3 mm kleiner sind als ihre Nennabmessungen (LxH).
Runder Typ **VC60**:
Durchmesser: 100 bis 400 mm (in 50-mm-Raster)
Dicke: 60 mm
Verfügbar: Ø 125 mm
Beim Einbau ist zu berücksichtigen, dass die Gitter 3 mm kleiner sind als ihre Nenngröße (Ø).

Allgemeine Abmessungen

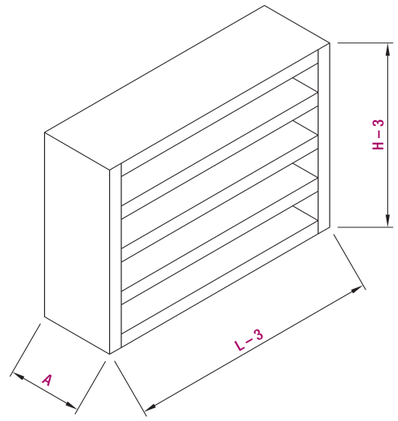

Installation
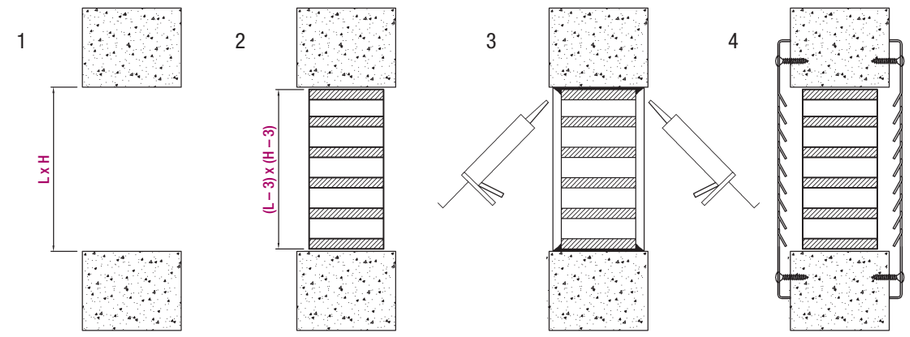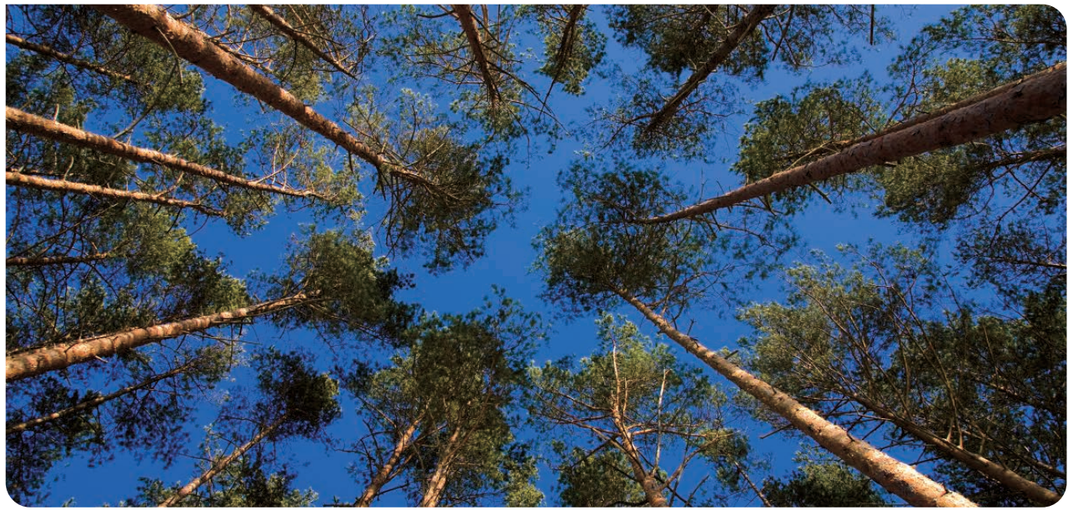
1. Öffnung
2. Brandschutzgitter
3. Gitterversiegelung an der Mauer
4. Außenluftgitter (Optional)