V

Catálogo Série V

Grelhas transferência de ar Intumescentes

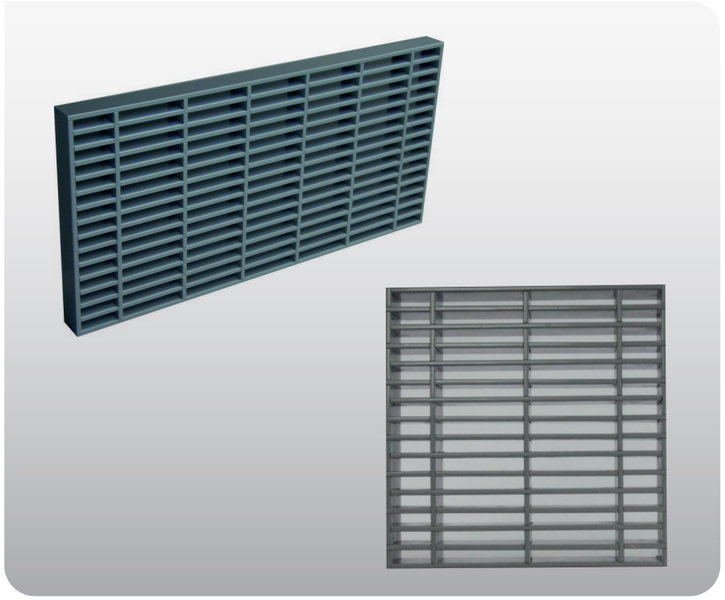

Descrição do produto

As grelhas intumescentes, série **V** para modelos retangulares e série **VC** para modelos circulares, são utilizadas para a compartimentação dos pequenos espaços que estão concebidos para ventilação natural. Excelentes características de condução do ar, ao obter níveis de ruído ideais, em aplicação standard. Fluxo de ar bidirecional. Fácil de instalação. Área livre igual a 60 % da área nominal. Selagem total alcançada em cinco minutos, em conformidade com a norma de ensaio europeia EN1364-5. Por questões de estética, podem ser fornecidas juntamente com a grelha embelezadora para evitar a visualização da grelha intumescente.

Modelos

V40. EI60 grelha retangular fabricada com material intumescente e mangas termoplásticas preenchidas com fitas intumescentes PALUSOL.
V50. EI90 grelha retangular fabricada com material intumescente e mangas termoplásticas preenchidas com fitas intumescentes PALUSOL.
V60. EI120 retangular fabricada com material intumescente e mangas termoplásticas preenchidas com fitas intumescentes PALUSOL.
VC60. EI90 circular fabricada com material intumescente e mangas termoplásticas preenchidas com fitas intumescentes PALUSOL.

Dimensões

Modelos retangulares **V40, V50** e **V60**:
Comprimento: 100 a 600mm (em passos de 50mm).
Altura: 100 a 600mm (em passos de 50mm).
Espessura: 40, 50 e 60mm.
Para instalação, ter em conta que as grelhas medem menos 3mm que as suas dimensões nominais (CxA).
Modelo circular **VC60**:
Diâmetro: 100 a 400 mm (em passos de 50mm).
Espessura: 60mm.
Disponível Ø 125mm.
Para instalação, ter em conta que as grelhas medem menos 3mm que a sua cota nominal (Ø).

Dimensões genéricas

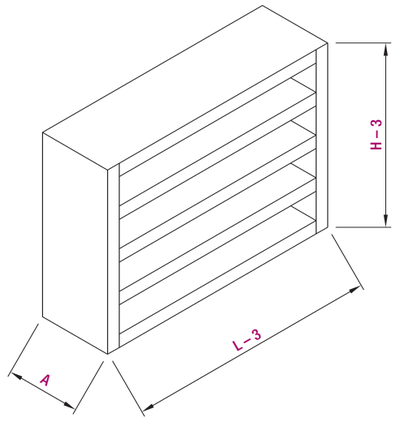

Instalação
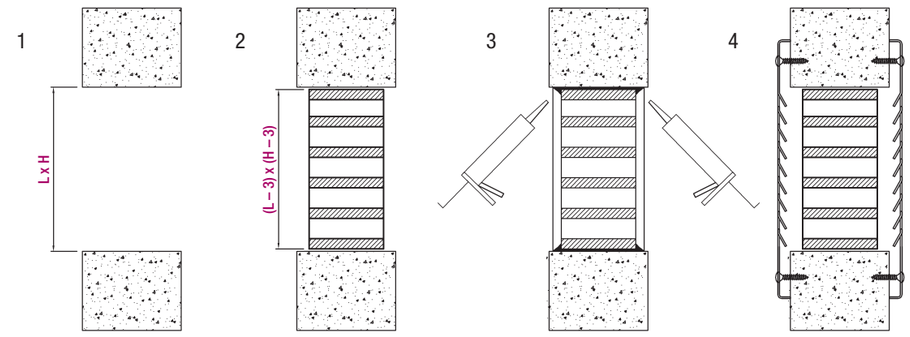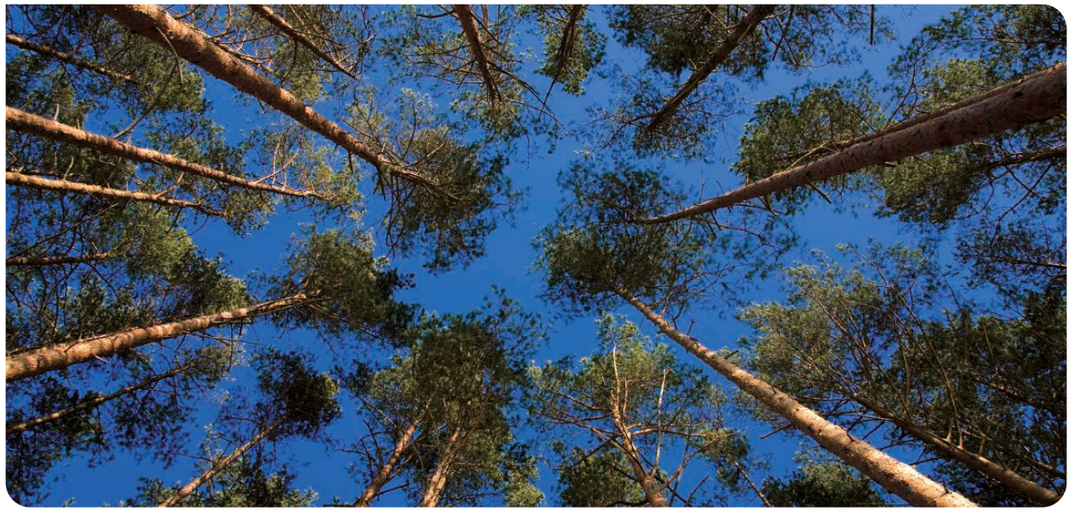
1. Buraco
2. Grelha intumescente
3. Vedação grelha contra o muro
4. Grelha exterior (opcional).