KOOLAIR

Diffuseur tourbillonaire
thermo–réglable

**DFRE–GR–TR**

# Instructions d'installation

www.koolair.com

# DFRE-GR-TR
# Instructions d'installation

# DFRE-GR-TR
# Instructions d'installation

## ANGLE D'INCLINAISON DES DÉFLECTEURS DFRE-GR-TR

Les déflecteurs du diffuseur DFRE-GR-TR possèdent une certaine liberté angulaire par rapport à l'horizontale allant de 32° (soufflage d'air inférieur ou égal à 20 °C) à un angle maximum d'environ 80° (température de l'air supérieure ou égale à 28 °C), l'angle devant être plus elevé à mesure que la température souhaitée augmente.

Le dispositif d'inclinaison des déflecteurs est conçu pour optimiser la distribution de l'air dans les conditions indiquées dans le catalogue. L'angle d'inclinaison peut être modifié en fonction de la portée verticale recherchée.

POSITION
ANGULAIRE DÉFLECTEUR 32°
AIR FROID ≤ 20 °C

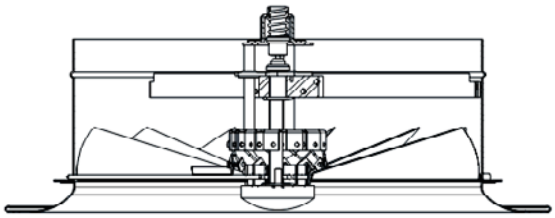

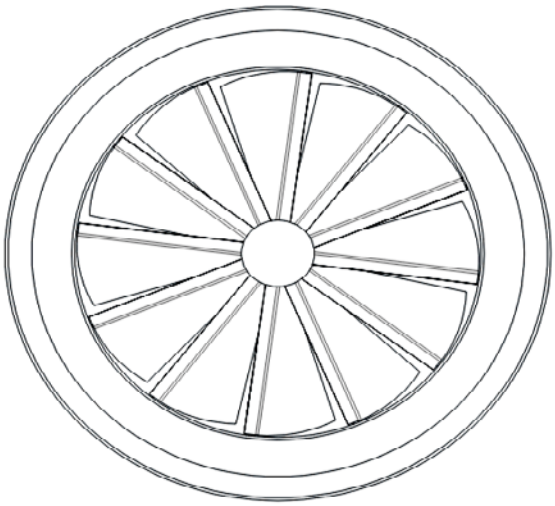

POSITION
ANGULAIRE DÉFLECTEUR 32 À 80°
AIR CHAUD ≥ 28 °C
(réglable par butée mécanique)

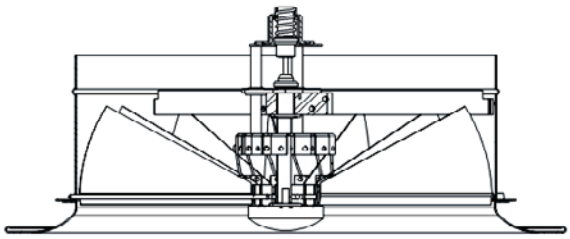

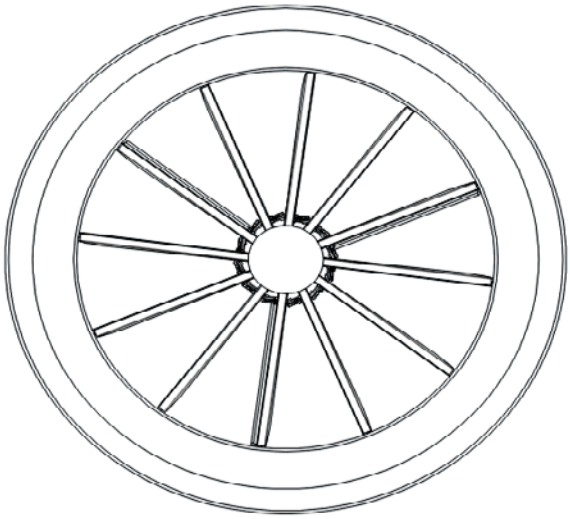

# DFRE-GR-TR
# Instructions d'installation

## RÉGLAGE DE L'ANGLE OPTIMAL POUR LE SOUFFLAGE D'AIR FROID/CHAUD

Dans les conditions standard, la course angulaire des déflecteurs est plus ou moins comprise entre 32 et 80° par rapport à l'horizontale. Pour pouvoir disposer de cette liberté, la cote « B » représentée sur l'image ci-dessous doit être égale à 35 mm, celle-ci permettant d'atteindre un angle d'inclinaison des déflecteurs de 80°, et la cote « A » doit posséder une longueur inférieure à 20 mm, celle valeur permettant d'atteindre un angle de 32°.

Cette inclinaison peut être modifiée en jouant sur les deux butées illustrées sur le plan ci-joint (vis 1 pour le chaud et vis 4 pour le froid). Pour ce faire, il suffit tout d'abord de desserrer leur contre-écrou respectif (contre-écrou 2 pour le chaud et contre-écrou 5 pour le froid) puis de serrer ou de desserrer la vis qui mord dans l'écrou noyé pour respectivement diminuer ou augmenter l'inclinaison angulaire.

La longueur des vis par rapport à la plaque fixe 3 est exprimée par la cote « B » (chaud) et par la cote « A » (froid) sur le plan ci-joint.

Concernant les vis 1 (chaud), la cote « B » à ajuster pour obtenir l'angle d'inclinaison maximal souhaité des déflecteurs est fournie dans le tableau suivant :

| **Angle des déflecteurs** | 32º | 35º | 40º | 45º | 50º | 55º | 60º | 65º | 70º | 75º | 80º |
|---|---|---|---|---|---|---|---|---|---|---|---|
| **"B" (mm)** | 24 | 26 | 27 | 27 | 28 | 30 | 31 | 32 | 33 | 34 | 35 |

Concernant les vis 4 (froid), la cote « A » à ajuster pour obtenir l'angle d'inclinaison minimal souhaité des déflecteurs est fournie dans le tableau ci-dessous :

| **Angle des déflecteurs** | 32º | 35º | 40º | 45º | 50º | 55º | 60º | 65º | 70º | 75º | 80º |
|---|---|---|---|---|---|---|---|---|---|---|---|
| **"A" (mm)** | 20 | 21 | 22 | 24 | 25 | 26 | 27 | 28 | 29 | 30 | 31 |

# DFRE-GR-TR
# Instructions d'installation

La cote « B » ne doit en aucun cas être supérieure à 35 mm au risque de provoquer un grippage ou un blocage du mécanisme de rotation des déflecteurs à des températures très élevées.

Lors de l'installation du diffuseur, il importe de s'assurer par un contrôle visuel qu'aucun déflecteur n'est positionné à plus de 80° par rapport à l'horizontale, situation qui provoquerait un fonctionnement anormal du dispositif.

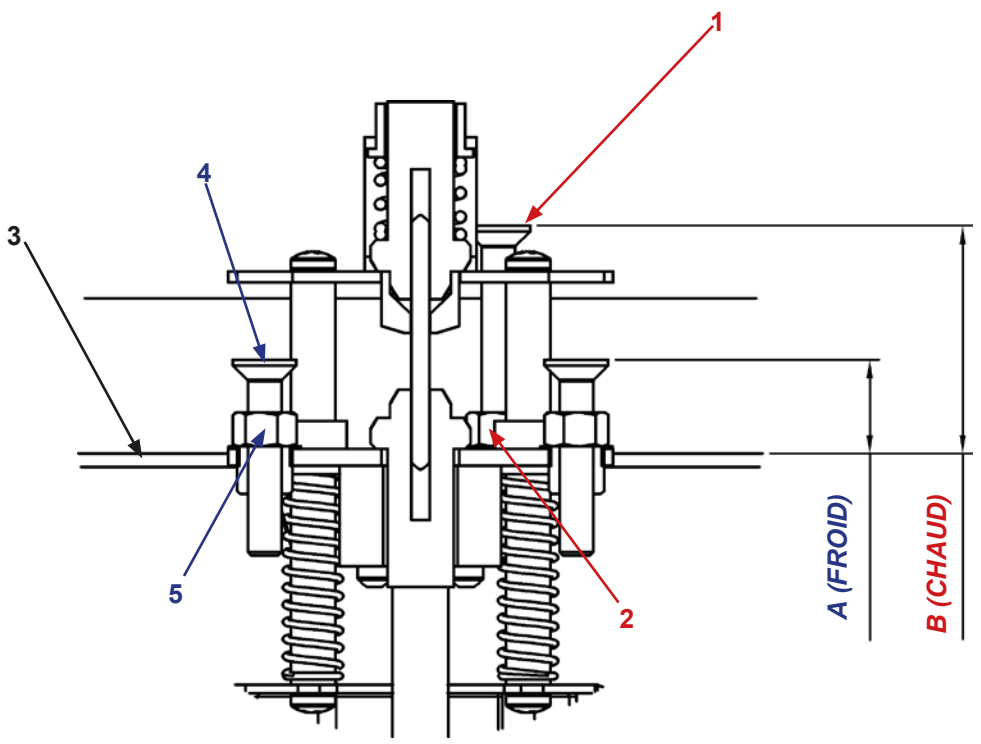


*Figure 1.- Mécanisme de réglage chaud-froid*

**CE CATALOGUE EST PROTÉGÉ PAR LES DROITS DE PROPRIÉTÉ INTELLECTUELLE.**
La reproduction partielle ou totale de son contenu sans autorisation formelle et avérée de KOOLAIR S.A est interdite.

CFR-IMDFREGRTR-1116-00

**KOOLAIR, S.A. (Espagne)**
Calle Urano, 26
Polig. Ind. nº 2 – La Fuensanta
28936 Móstoles (MADRID)
Tel: +34 91 645 00 33
Fax: +34 91 645 69 62
e-mail comercial: comercial@koolair.com
e-mail Koolair: info@koolair.com

**www.koolair.com**

Koolair, S.A. se réserve le droit de modifier les données publiées à tout moment.