KOOLAIR

Wervelrooster
Thermo regulerend

DFRE-GR-TR

Installatie instructies

www.koolair.com

DFRE-GR-TR
Installatie-instructies

DFRE-GR-TR
Installatie-instructies

HOEK LAMELLEN DFRE-GR-TR

De oriëntatie van de lamellen van het luchtrooster DFRE-GR-TR kan worden afgesteld ten opzichte van een horizontale oriëntatie, variërend van 32°, met een luchtstroom van ≤20ºC tot een maximum van ongeveer 80° met een luchtstroom van ≥ 28ºC; de hoek is groter naargelang de temperatuur stijgt.

De oriëntatie van de lamellen is speciaal ontworpen om een optimale luchtverspreiding te verkrijgen bij de in de catalogus aangegeven omstandigheden. De hoek kan worden afgesteld afhankelijk van de vereiste verticale worp.

HOEKORIËNTATIE ROOSTER 32º
KOUDE LUCHT ≤ 20ºC

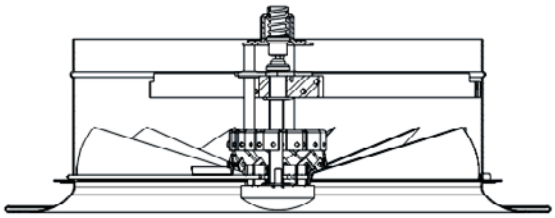

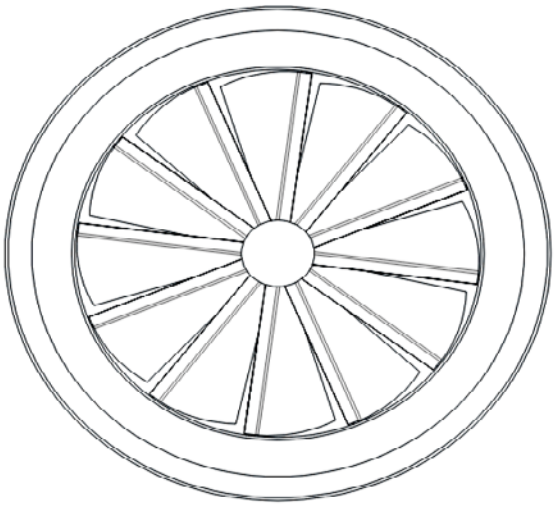

HOEKORIËNTATIE
ROOSTER VAN 32º TOT 80º WARME LUCHT ≤ 28ºC
(Afstelbaar met behulp van mechanische aanslag)

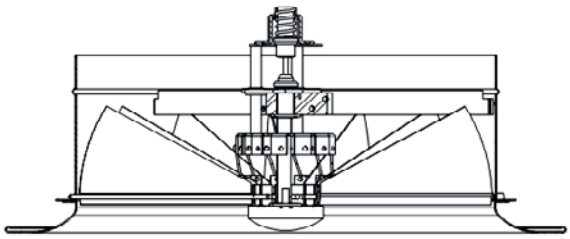

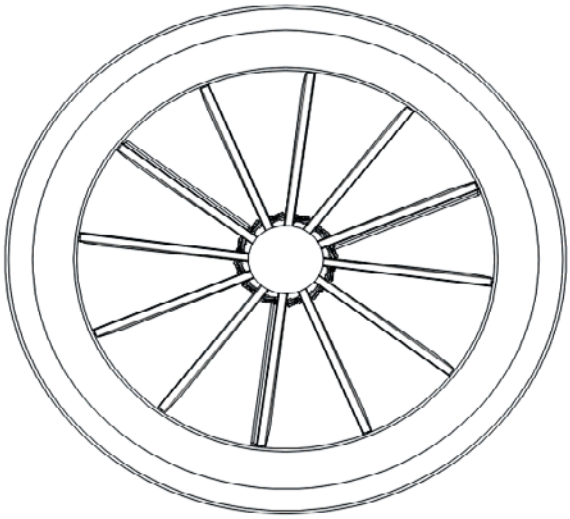

DFRE-GR-TR
Installatie-instructies

AANPASSING VAN DE OPTIMALE HOEKINSTELLING VOOR KOUDE/WARMTE LUCHT

Bij de standaardcondities varieert de verplaatsing van de lamellen tussen 32º en 80º. Om deze verplaatsing mogelijk te maken moet de afmeting “B”, die we in bijgevoegde afbeelding kunnen zien, een waarde hebben van 35 mm, waarbij een lamelhoek van 80º wordt bereikt en moet de afmeting “A” een lengte kleiner dan 20 mm hebben, waarbij een hoek van 32º wordt bereikt.

Om de hoekbeweging van de lamellen te variëren moeten de twee aanslagen worden gebruikt, gemarkeerd als bouten 1 (Warmte) en 4 (Koude) in het ernaast liggende vlak. Hiervoor moeten we eerst de bijbehorende borgmoer, gemarkeerd als borgmoer 2 resp. 5, voor warmte en koude, en de onderste borgmoer op bouten 1 (Warmte), losdraaien. Vervolgens dient de bout die op de klinknagelmoer vast of los gedraaid te worden, waardoor de slag respectievelijk kleiner of groter wordt.

De lengte van de bouten ten opzichte van de vaste plaat 3 wordt als maat B gegeven in de bijgevoegde tekening voor de bouten bij (warmte) en “A” voor de bouten bij (Koude).

In het geval van de bouten 1 (Warmte) worden de afmetingen “B”, die moeten worden ingesteld om de gewenste maximale lamellenhoek te bereiken, in de volgende tabel weergegeven:

Hoek lamellen	32º	35º	40º	45º	50º	55º	60º	65º	70º	75º	80º
“B“ (mm)	24	26	27	27	28	30	31	32	33	34	35

In het geval van de bouten 4 (Koude) worden de afmetingen “A”, die moeten worden ingesteld om de gewenste minimale lamellenhoek te bereiken, in de volgende tabel weergegeven:

Hoek lamellen	32º	35º	40º	45º	50º	55º	60º	65º	70º	75º	80º
“A“ (mm)	20	21	22	24	25	26	27	28	29	30	31

DFRE-GR-TR
Installatie-instructies

In geen geval mag de afmeting “B” meer dan 35 mm bedragen, omdat dit kan leiden tot grip of vergrendeling van het draaimechanisme van de lamellen bij extreme hoge temperaturen.

ij de montage van het rooster moet men zich er tijdens de montage van het rooster van vergewissen dat geen van de lamellen onder een hoek groter dan 80º ten opzichte van de horizontale lamellen zijn gepositioneerd. Dit kan ertoe leiden dat het rooster niet correct werkt.

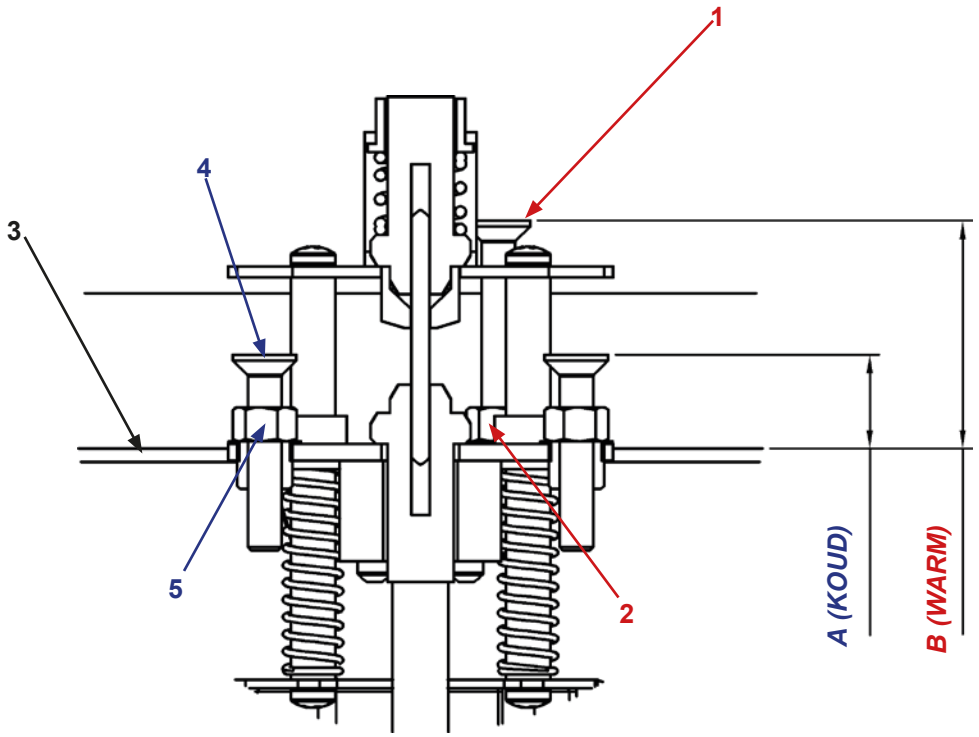

Afbeelding 1, Mechanisme voor instellen van warmte - koude

DEZE CATALOGUS is intellectueel eigendom.
De reproductie van een deel of van de volledige inhoud is verboden zonder de uitdrukkelijke en authentieke toestemming van KOOLAIR, S.A.

CNL-IMDFREGRTR-1116-00

KOOLAIR, S.A. (Spanje)
Calle Urano, 26
Polig. Ind. nº 2 – La Fuensanta
28936 Móstoles (MADRID)
Tel: +34 91 645 00 33
Fax: +34 91 645 69 62
e-mail comercial: comercial@koolair.com
e-mail Koolair: info@koolair.com

www.koolair.com

Koolair, S.A. Zij behoudt zich het recht voor om de gepubliceerde gegevens op elk moment wijzigen.