KOOLAIR

Difusor rotacional
termo–regulável

DFRE–GR–TR

Instruções de instalação

www.koolair.com

DFRE-GR-TR

Instruções de instalação

DFRE-GR-TR
Instruções de instalação

ÂNGULO DAS ALHETAS DFRE-GR-TR

As alhetas do difusor DFRE-GR-TR têm um percurso angular, relativamente à horizontal, que vai desde os 32º, onde distribui o ar com uma Temp. de ar ≤20ºC, até um máximo de 80º aproximadamente para uma Temp. de ar ≥ 28ºC, aumentando o ângulo à medida que se aumenta a temperatura do ar.

O ângulo de disposição das alhetas foi concebido para uma óptima distribuição do ar nas condições indicadas no catálogo. Existe a possibilidade de modificar o ângulo em função do alcance vertical necessário.

POSIÇÃO ANGULAR ALHETA 32º
AR FRIO ≤ 20ºC

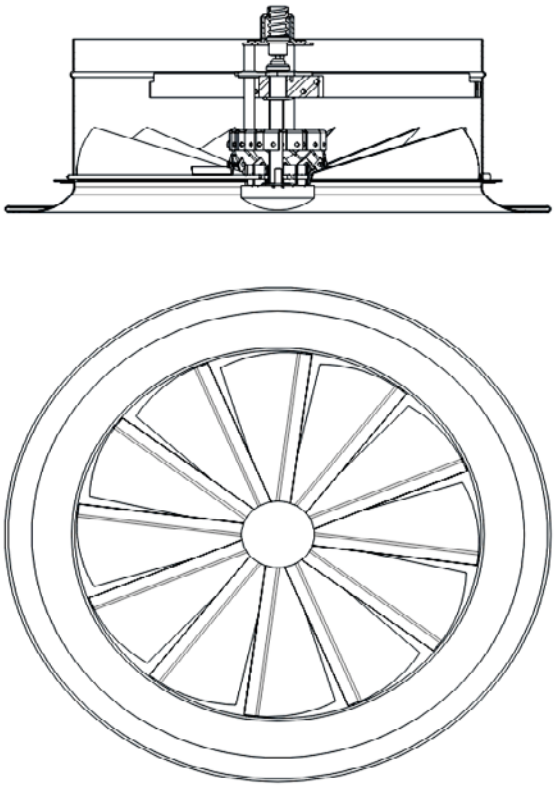

POSIÇÃO ANGULAR ALHETA DE 32º a 80º
AR QUENTE ≥ 28ºC
(Regulável através de batente mecânico)

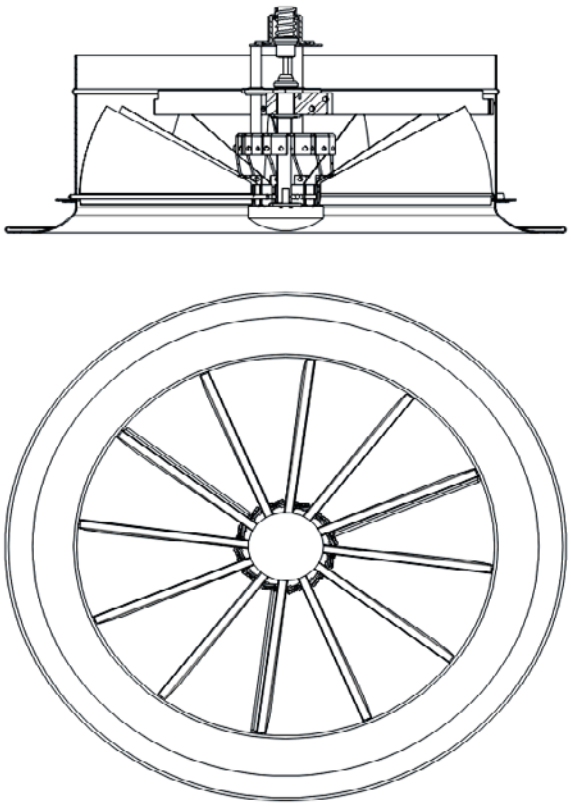

DFRE-GR-TR
Instruções de instalação

AJUSTE DO ÂNGULO ÓPTIMO PARA AR FRIO / QUENTE

Em condições normais, o curso angular das alhetas vai desde 32º até 80º aproximadamente. Para dispor deste curso, a cota “B” que podemos observar na imagem anexa deve ter um valor de 35 mm, para a qual se atinge um ângulo de alheta de 80º e a cota “A” um comprimento inferior a 20 mm para o que se alcança uma cota de 32º.

Para variar o curso angular das alhetas devemos actuar sobre os dois batentes, marcados como parafusos 1 (Calor) e 4 (Frio) no desenho junto. Para isso, em primeiro lugar aliviamos a contraporca correspondente, marcada como contraporca 2 e 5 respectivamente para calor e frio e a contraporca inferior nos parafusos 1 (Calor). Seguidamente apertamos ou aliviamos o parafuso que enrosca na porca rebitável conseguindo assim a diminuição ou aumento, respectivamente, do curso

O comprimento dos parafusos em relação à placa fixa 3 está indicado como cota B no plano junto para o caso dos parafusos em (Calor) e “A” para os parafusos em (Frio).

No caso dos parafusos 1 (Calor) as cotas “B” a afinar para conseguir o ângulo de alhetas máximo pretendido está indicado no quadro seguinte:

Ângulo alhetas	32º	35º	40º	45º	50º	55º	60º	65º	70º	75º	80º
“B“ (mm)	24	26	27	27	28	30	31	32	33	34	35

No caso dos parafusos 4 (Frio) as cotas “A” a afinar para conseguir o ângulo de alhetas mínimo pretendido está indicado no quadro seguinte:

Ângulo alhetas	32º	35º	40º	45º	50º	55º	60º	65º	70º	75º	80º
“A“ (mm)	20	21	22	24	25	26	27	28	29	30	31

DFRE-GR-TR
Instruções de instalação

Em nenhum caso, a cota “B” deve superar 35 mm já que poderia provocar uma gripagem ou encravamento do mecanismo de rotação das alhetas para temperaturas elevadas extremas.

Durante a instalação do difusor, é necessário verificar visualmente que nenhuma das alhetas está posicionada a mais de 80º relativamente à horizontal, pois faria com que o difusor não funcionasse correctamente.

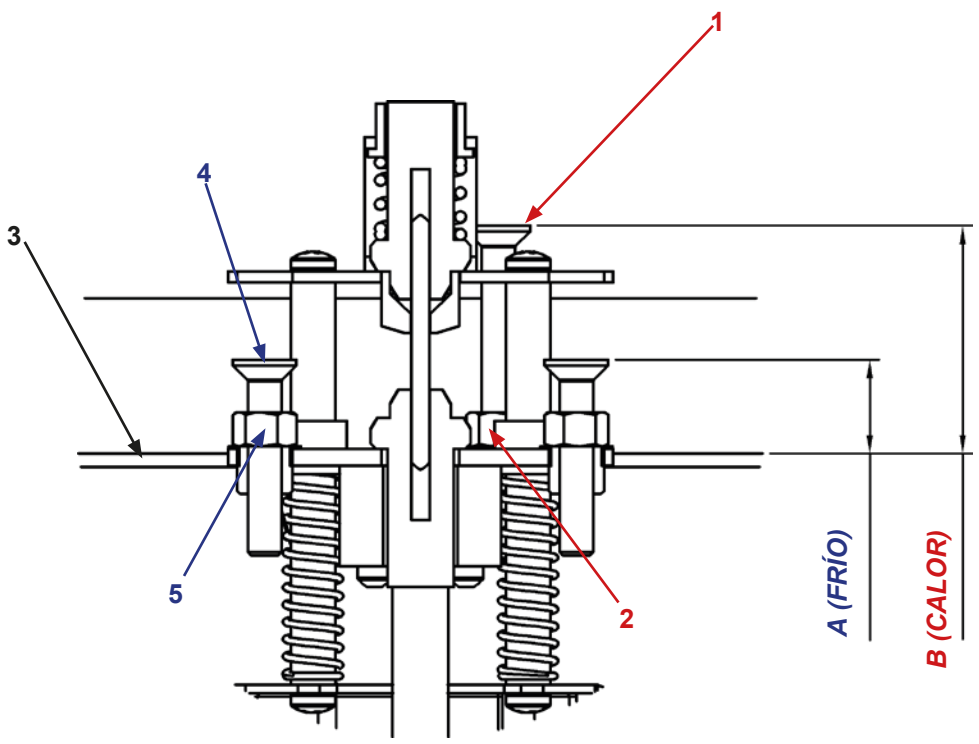

Figura 1, Mecanismo ajuste calor - frio

ESTE CATÁLOGO É PROPRIEDADE INTELECTUAL.
Fica proibida a reprodução parcial ou total do seu conteúdo sem autorização expressa e formal da KOOLAIR, S.A.

CPT-IMDFREGRTR-1116-00

KOOLAIR, S.A. (Espanha)
Calle Urano, 26
Polig. Ind. nº 2 – La Fuensanta
28936 Móstoles (MADRID)
Tel: +34 91 645 00 33
Fax: +34 91 645 69 62
e-mail comercial: comercial@koolair.com
e-mail Koolair: info@koolair.com

www.koolair.com

Koolair, S.A. reserva-se o direito de modificar os dados publicados a qualquer momento.