KOOLAIR

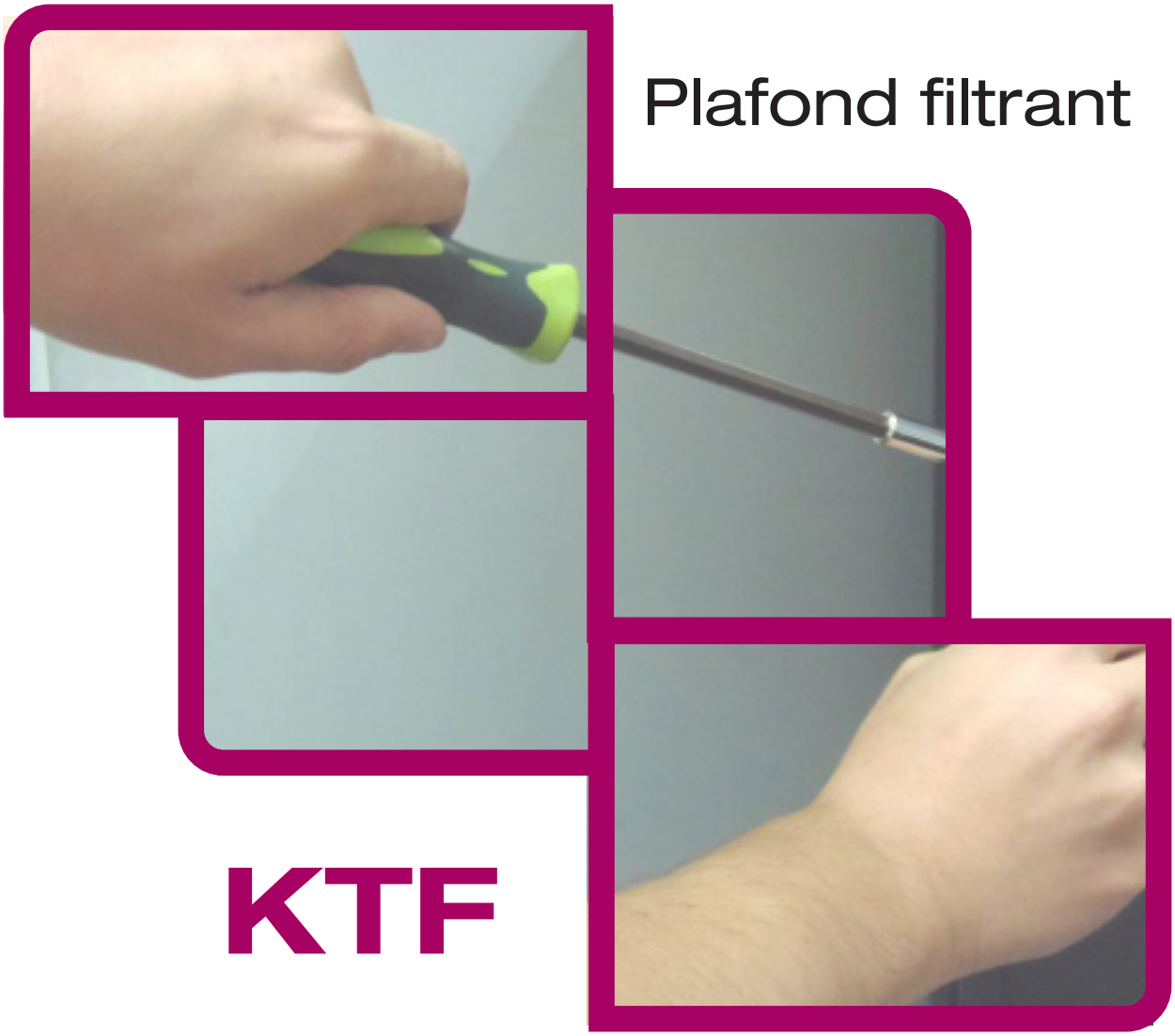

Plafond filtrant

KTF

Instructions de montage

www.koolair.com

Plafond filtrant KTF
Instructions de montage

ISO 9001
BUREAU VERITAS
Certification
ES056263-1

Plafond filtrant KTF
Instructions de montage

DIMENSIONS DES FILTRES

- 305 x 610 x 68 mm
- 610 x 610 x 68 mm
- 915 x 610 x 68 mm
- 1 220 x 610 x 68 mm

DIFFÉRENTES COMBINAISONS DE PANNEAUX

TAILLE KTF	RÉSERVATION		DIMENSIONS HORS TOUT					MANCHETTE			NOMBRE DE PARTIES	POIDS TOTAL (AVEC FILTRES)	FILTRES
	L1	H1	L	x	H	x	A	L	x	H			
2,5x1,5	2680	1280	2730	x	1330	x	450	1000	x	200	1	212	(12,6)*3+(3,6)*2
2x2	2010	1950	2060	x	2000	x	450	1550	x	200	2	212	(9,6)*4+(6,6)*2
2,5x2	2560	2010	2610	x	2060	x	450	1550	x	200	2	257	(9,6)*2+(12,6)*4
3x2	2925	2010	2975	x	2060	x	450	1800	x	200	2	277	(9,6)*7+(12,6)*1
2,5x2,5	2680	2620	2730	x	2670	x	450	2100	x	200	2	347	(9,6)*10
3x2,5	3230	2680	3280	x	2730	x	450	2350	x	200	4	410	(9,6)*2+(12,6)*8
3,5x3	3350	3230	3400	x	3280	x	450	2950	x	200	4	478	(12,6)*12
4x3	4020	3230	4070	x	3280	x	450	3580	x	200	4	561	(12,6)*14+(3,6)*2

CROQUIS

DIMENSIONS DES PLAFONDS FILTRANTS

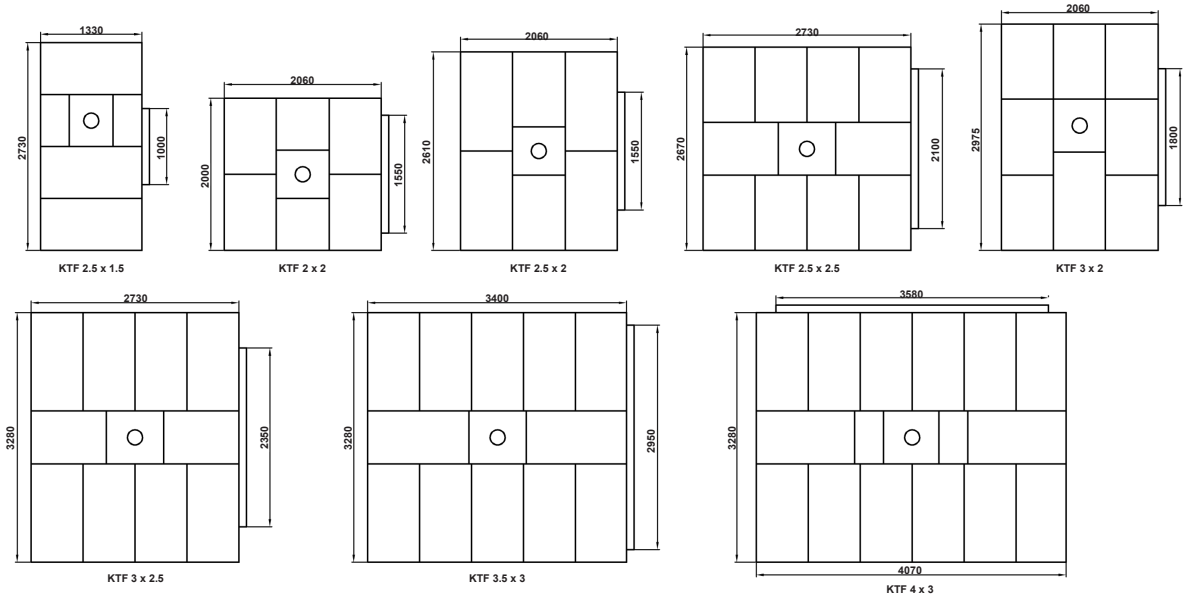

Plafond filtrant KTF
Instructions de montage

DÉBALLAGE DES ENSEMBLES SUR PALETTES

Exemple d'emballages

Les pièces de visserie se trouvent à l'intérieur du passage des lampes scialytiques.

MISE EN GARDE !
À l'issue du déballage, déposer les ensembles sur des blocs de bois pour ne pas endommager les supports.

NETTOYAGE DES SURFACES DE CONTACT AVEC DU SILICONE

Nettoyer toutes les surfaces d'assemblage de l'ensemble avec de l'alcool à 90°.

Appliquer du silicone sur toutes les zones d'assemblage de l'ensemble.

Plafond filtrant KTF
Instructions de montage

MÉTHODE D'APPLICATION DU SILICONE

ASSEMBLAGE DES MODULES

Mettre les ensembles en appui sur des blocs de bois pour éviter d'endommager les supports du plafond.

Poser des rivets étanches à l'intérieur.

Mettre en place des vis à écrous à l'extérieur.

Plafond filtrant KTF
Instructions de montage

APPLICATION DE SILICONE AU NIVEAU DES PARTIES INTÉRIEURES DU PLAFOND ASSEMBLÉES

Enlever l'excès de silicone après avoir monté les modules.

Appliquer le silicone au pistolet.

Parfaire la finition avec le doigt.

LIGNES D'APPLICATION DU SILICONE

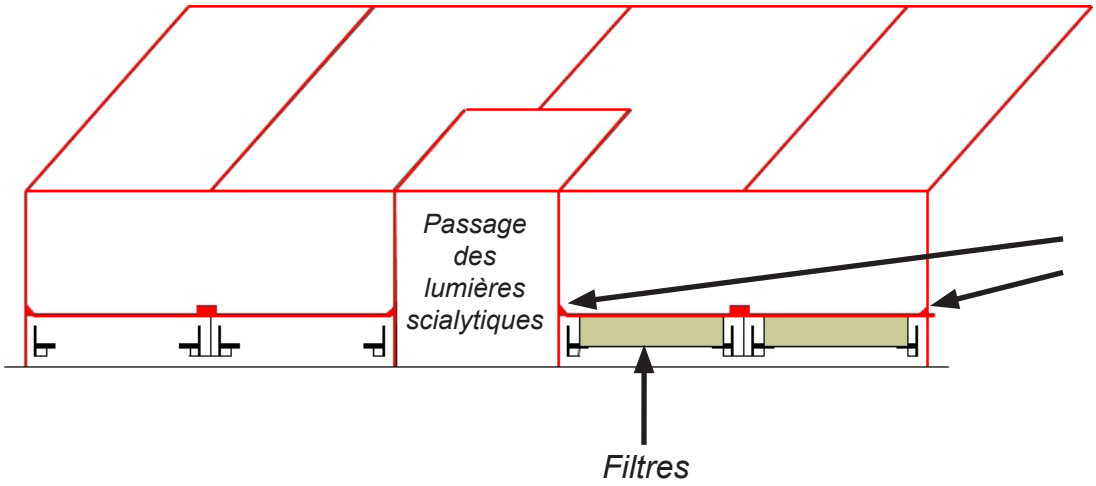

Appliquer du silicone sur tous les bords de l'intérieur du plénum et sur tous les bords d'assemblage de la surface et du plafond.

Plafond filtrant KTF
Instructions de montage

POSE DU PLASTIQUE DE PROTECTION

Couvrir l'ensemble avec du plastique pour conserver le plus possible son état de propreté. Du ruban adhésif, à retirer à l'issue des travaux, peut être utilisé à cet effet.

POSE DU PLAFOND, 1RE PHASE : CENTRAGE DU PLAFOND AU SOL

Nettoyer le sol de la pièce.

Placer le laser au centre du panneau.

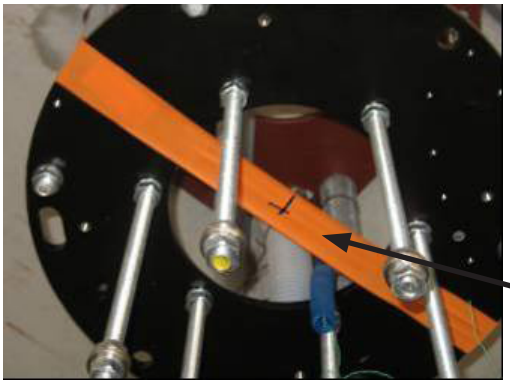

Repérer le centre des lampes scialytiques (centre du plafond).

Plafond filtrant KTF
Instructions de montage

POSE DU PLAFOND, 2E PHASE : IDENTIFICATION DES POINTS D'ANCRAGE

Déposer le plafond au sol en le centrant par rapport à la lampe et en l'alignant avec les murs.

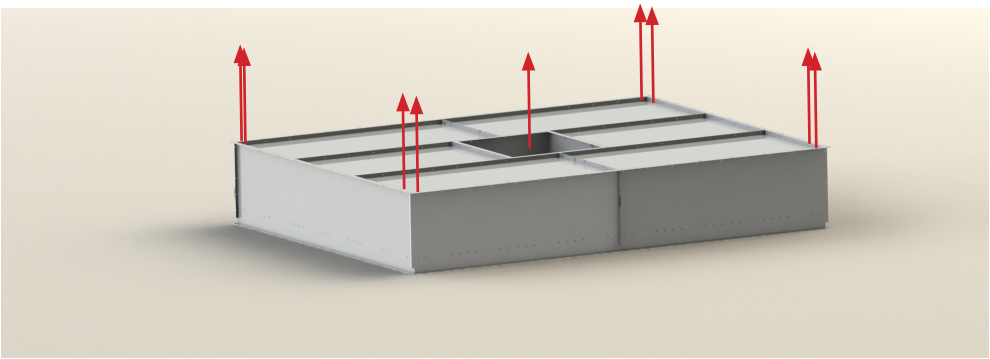

À l'aide du laser et en prenant pour référence les trous de fixation, repérer les orifices d'extrémité de chaque ensemble sur le plafond (le passage des orifices restants est de 200 mm).

POSE DU PLAFOND, 3E PHASE : REPORT DES POINTS AU PLAFOND POUR LA POSE DES TIGES FILETÉES DE FIXATION

Dalle du plafond de la pièce

Sol de la pièce

1. Percer.

2. Introduire les chevilles d'ancrage.

3. Introduire les tiges dans les chevilles.

Plafond filtrant KTF
Instructions de montage

POSE DU PLAFOND, 4E PHASE : LEVAGE DU PANNEAU AU PLAFOND

1- Positionner le panneau à son emplacement.

2- Basculer le panneau sur le système de levage utilisé.

3- Lever le panneau de manière simultanée jusqu'à son emplacement définitif en veillant à ce que les tiges soient correctement introduites dans les points d'ancrage.

POSE DU PLAFOND, 5E PHASE : FIXATION DU PLAFOND FILTRANT

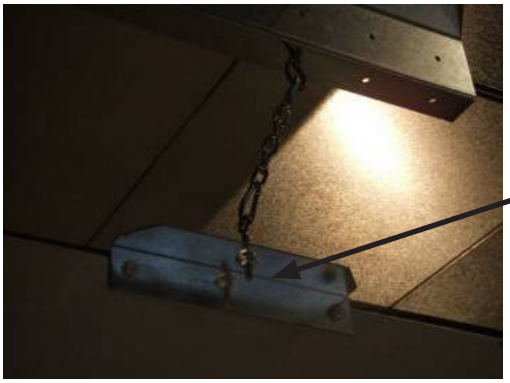

Supports de fixation de sécurité
Mise en garde !
Laisser le système de levage en place.

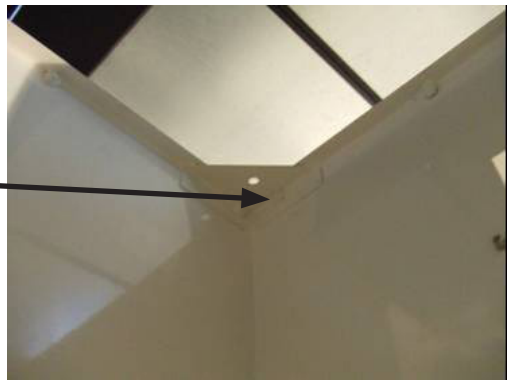

Fixer au moyen de rondelles et d'écrous.

Plafond filtrant KTF
Instructions de montage

PLAFOND FILTRANT INSTALLÉ

PRISE DE PRESSION - MANUEL

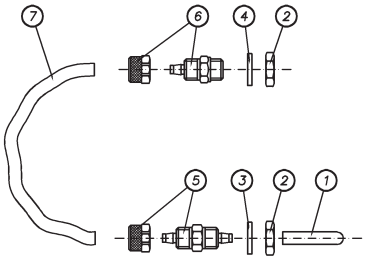

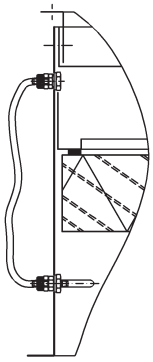

7	1	TUBE
6	1	RACCORD
5	1	RACCORD
4	1	RONDELLE
3	1	RONDELLE
2	2	ÉCROU BAS
1	1	CAPUCHON
POS.	CANT.	DÉNOMINATION

POSE DES FILTRES, 1RE PHASE : RETRAIT DES PLAQUES PERFORÉES

Desserrer les vis Allen à tête fraisée M6 et faire descendre les plaques perforées.

Plafond filtrant KTF
Instructions de montage

POSE DES FILTRES, 2E PHASE : MISE EN PLACE DES FILTRES

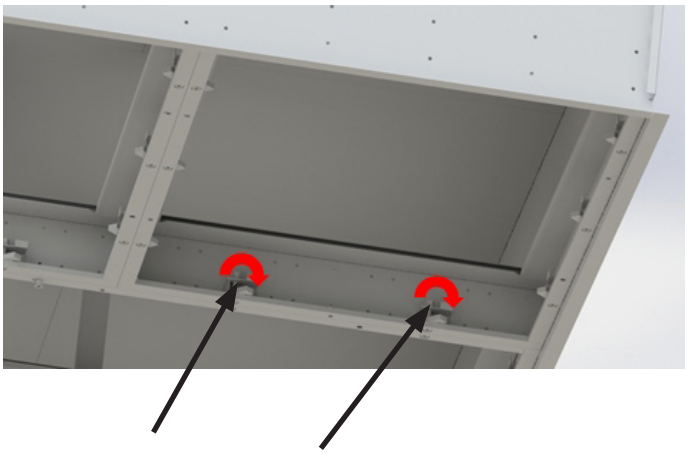

Tourner les pièces de serrage pour libérer l'espace nécessaire à l'introduction du filtre

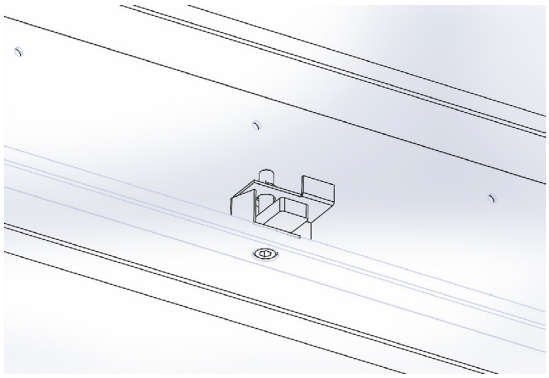

Système de serrage

POSE DES FILTRES, 2E PHASE : MÉCANISMES DE SERRAGE

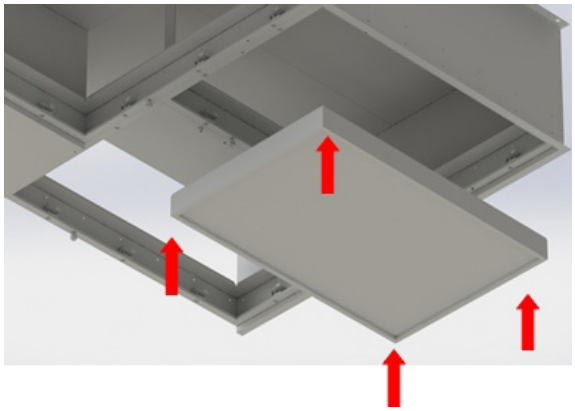

Présenter le filtre dans le porte-filtre et tourner les pièces de serrage pour retenir le filtre

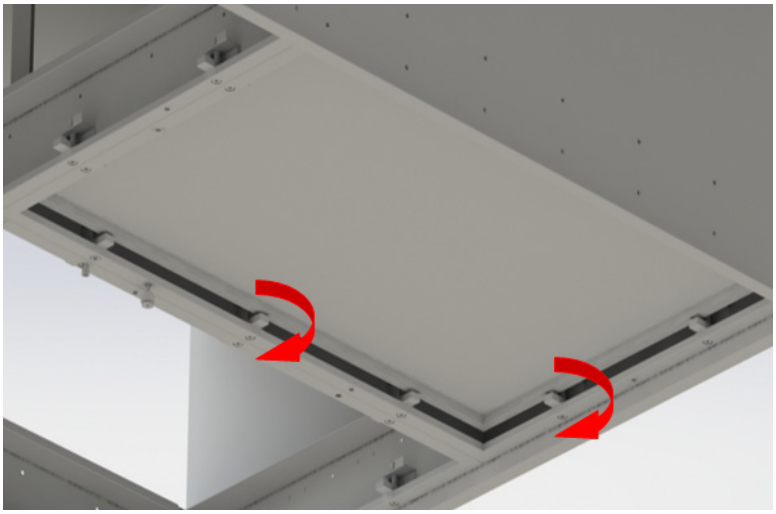

Plafond filtrant KTF
Instructions de montage

POSE DES FILTRES, 4E PHASE : SERRAGE DES FILTRES

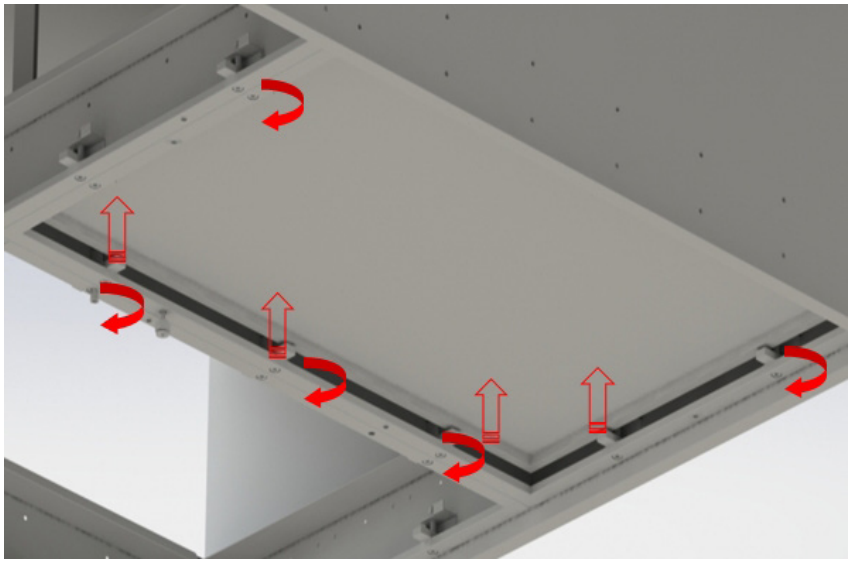

Serrer les vis M8 par alternance jusqu'à ce que le serrage du filtre soit uniforme sur toute sa surface. La pièce de serrage doit monter (serrage). La longueur de serrage dépend du joint du filtre.

POSE DU PLAFOND TERMINÉE : MISE EN PLACE DES PLAQUES PERFORÉES

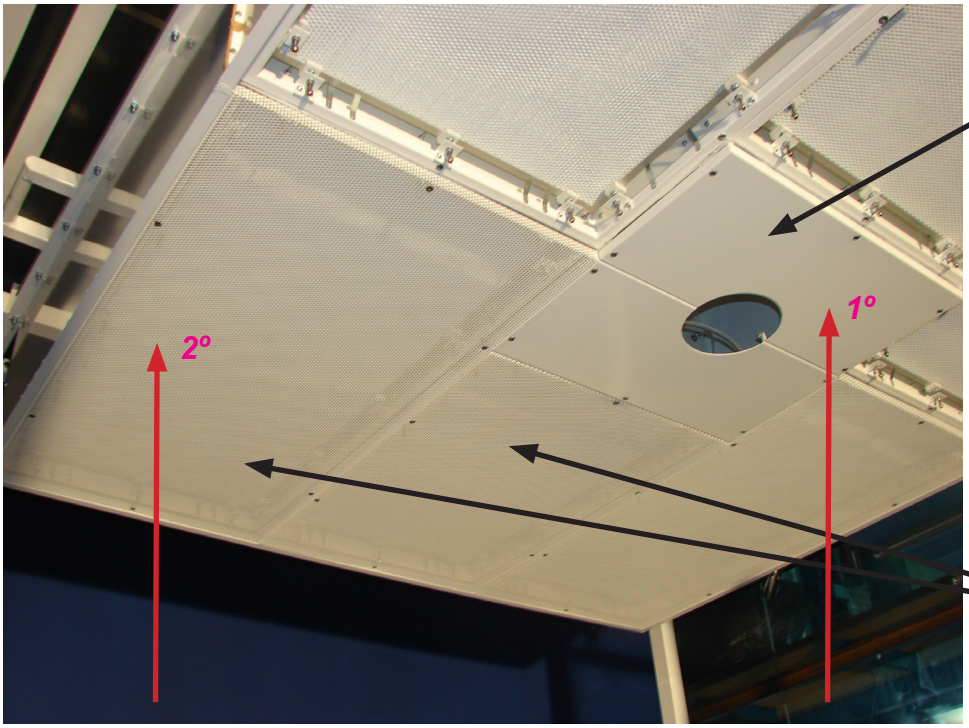

Placer tout d'abord les plaques centrales qui entourent la lampe en utilisant les vis inoxydables à tête fraisée M6 fournies. Appliquer du mastic sur les contours de tôles centrales et lignes de jonction entre elles.

Fixer ensuite les plaques perforées à l'aide des vis inoxydables à tête fraisée M6 fournies.

CE CATALOGUE EST PROTÉGÉ PAR LES DROITS DE PROPRIÉTÉ INTELLECTUELLE.
La reproduction partielle ou totale de son contenu sans autorisation formelle et avérée de KOOLAIR SA est interdite.

CFR-MIKTF-1115-00

KOOLAIR, S.A. (Espagne)
Calle Urano, 26
Polig. Ind. nº 2 – La Fuensanta
28936 Móstoles (MADRID)
Tel: +34 91 645 00 33
Fax: +34 91 645 69 62
e-mail comercial: comercial@koolair.com
e-mail Koolair: info@koolair.com

www.koolair.com

Koolair, S.A. se réserve le droit de modifier les données publiées à tout moment.