KOOLAIR

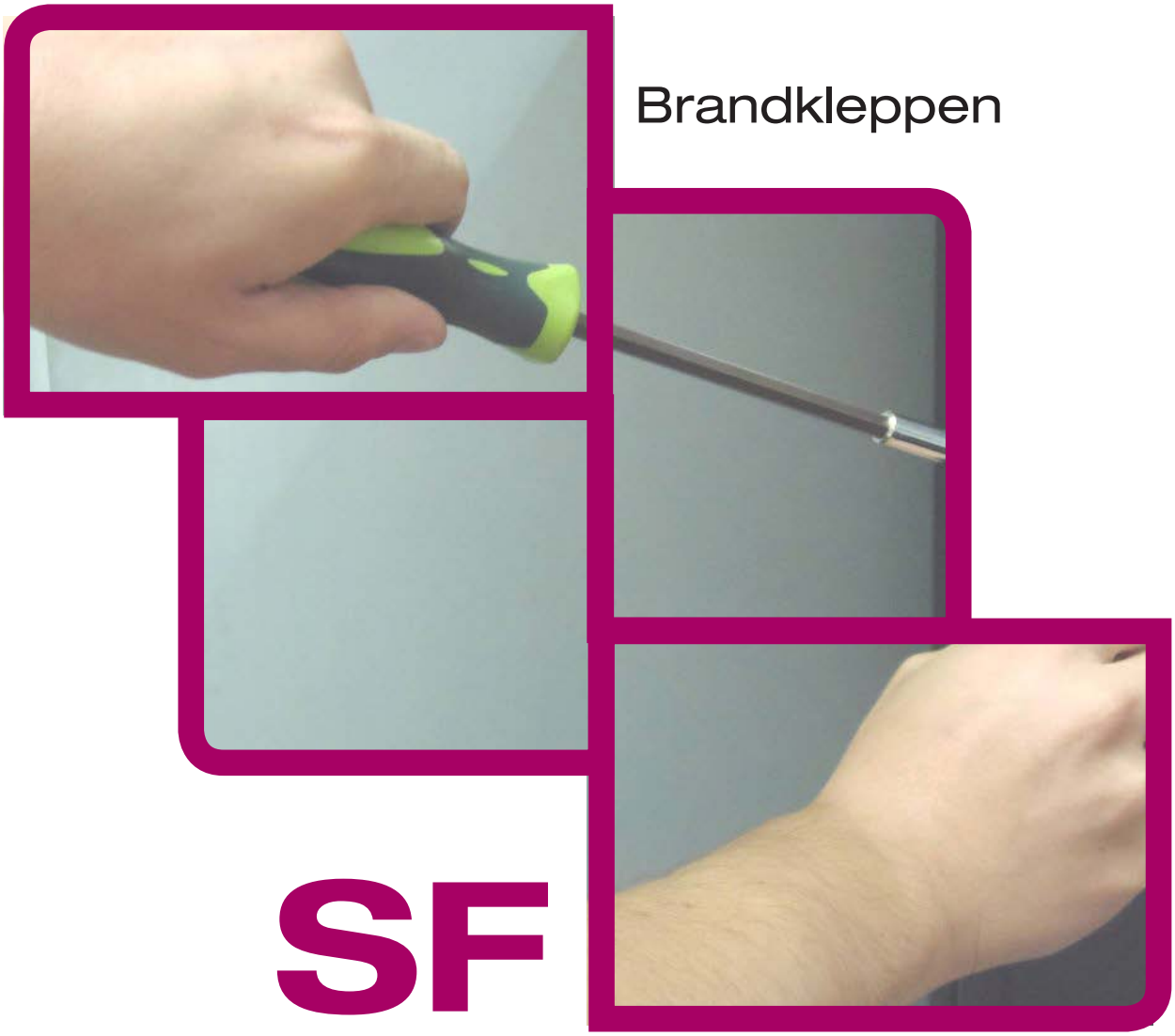

Brandkleppen

SF

Montage-instructies

www.koolair.com

Brandkleppen serie SF
Montage-instructies

CE 0370

- SCFR-3H
- SCFR-GD
- SCFR-PD
- SCFC-GD
- SCFC-PD

NF 537
Clapets coupe-feu et volets de désenfumage

- SCFR-GD
- SCFR-PD
- SCFC-GD
- SCFC-PD

Inhoudsopgave

Normaanduiding van het producttype	2
Specifieke gecertificeerde kenmerken voor de product-typen	3
Vuurweerstand volgens de norm EN 13501-3	5
Verklaring van de productcodes en de label-codificatie	7
Formules voor het vrije oppervlak	8
Activeringsmechanismen en elektrische aansluitingen	9
Installatie en in werking stelling	13
Tekeningen met de labelposities	14
Accessoires	15
Instructies betreffende het onderhoud en garantie	16
Testen en certificering	17

Brandkleppen Serie SF
Montage-instructies

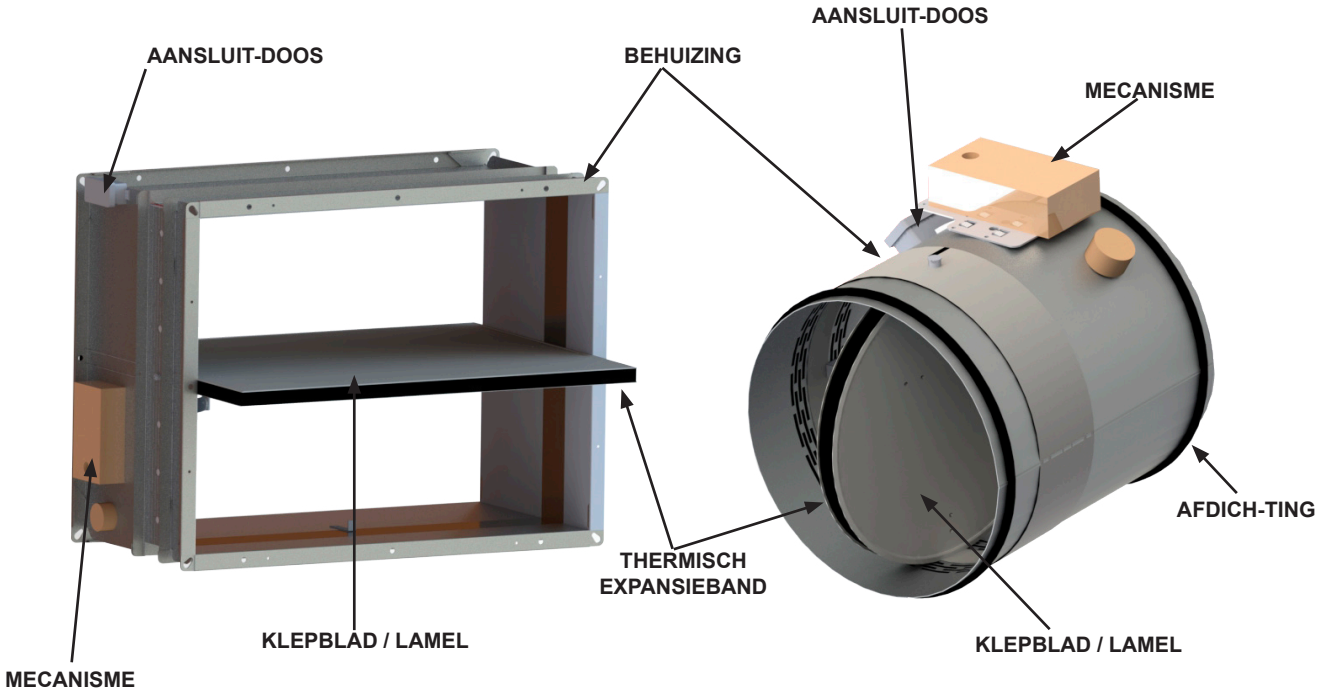

DESIGNACIÓN NORMATIVA DEL TIPO DE PRODUCTO

Type klep	Smeltlood (TH70) - Handmatige Activering - Handmatige reset	TH70 + Spoel (Arbeidsstroom/ Onderspanning) - Activering Handmatig/Spoel - Handmatige reset	TH70 + Spoel + Motor - Activering Handmatig/Spoel -Reset Motor	Gemotoriseerd - Activering Motor - Reset Motor
Handmatig /Zelfgestuurd	X			
Op afstand bestuurd		X	X	X

Brandkleppen Serie SF
Montage-instructies

SPECIFIEKE GECERTIFICEERDE KENMERKEN VOOR DE TYPEN PRODUCTEN CE

Gecertificeerde kenmerken voor de brandkleppen CE					
	SCFC-PD	SCFC-GD	SCFR-PD	SCFR-GD	SCFR-3H
Bedrijfsmodus	Eigen energie				
Besturingswijze					
Besturingswijze					
Zelfsturend (TH70)	CE 0370	CE 0370	CE 0370	CE 0370	CE 0370
Op afstand bestuurd (TH70 +Spoel)	CE 0370	CE 0370	CE 0370	CE 0370	CE 0370
Op afstand bestuurd (TH70 + Spoel + Motor)	CE 0370	CE 0370	CE 0370	CE 0370	-
Op afstand bestuurd (Motor)	CE 0370	CE 0370	CE 0370	CE 0370	CE 0370
Wijze van besturing op afstand					
Arbeidsstroomafschakelspoel	Ja				
Onderspanningafschakelspoel	Ja				
Spanning Uc in Volt CC en CA					
Zelfsturend (TH70)	-				
Op afstand bestuurd (TH70 +Spoel)	24 V	CE 0370	48 V CE 0370		230 V CE 0370
Op afstand bestuurd (TH70 + Spoel + Motor)	24 V	CE 0370	48 V CE 0370		230 V CE 0370
Op afstand bestuurd (Motor)	24 V	CE 0370	48 V CE 0370		230 V CE 0370
Vermogen PC in W					
Zelfsturend (TH70)	-				
Op afstand bestuurd (TH70 +Spoel)	DC: Maximaal 3,5 W - AC: Maximaal 5,5 VA				
Op afstand bestuurd (TH70 + Spoel + Motor)	DC: Maximaal 3,5 W - AC: Maximaal 5,5 VA				
Op afstand bestuurd (Motor)	**van 2,5 W tot 8,5 W**				
AANVULLENDE FUNCTIES	CE 0370				
Zelfsturend (TH70)	Bipolaire positiecontacten PC/FC				
Op afstand bestuurd (TH70 +Spoel)					
Op afstand bestuurd (TH70 + Spoel + Motor)					
MODULARITEIT					
Modulair product	NIET VAN TOEPASSING				

Brandkleppen Serie SF
Montage-instructies

SPECIFIEKE GECERTIFICEERDE KENMERKEN VOOR DE TYPEN PRODUCTEN CE-NF

Gecertificeerde kenmerken voor de brandkleppen CE+NF				
	SCFC-PD	SCFC-GD	SCFR-PD	SCFR-GD
Bedrijfsmodus	Eigen energie			
Besturingswijze				
Besturingswijze				
Zelfsturend (TH70)	CE NF 0370	CE NF 0370	CE NF 0370	CE NF 0370
Op afstand bestuurd (TH70 + Spoel)	CE NF 0370	CE NF 0370	CE NF 0370	CE NF 0370
Op afstand bestuurd (TH70 + Spoel + Motor)	CE NF 0370	CE NF 0370	CE NF 0370	CE NF 0370
Op afstand bestuurd (Motor)	CE NF 0370 (BSIA)	CE NF 0370 (BSIA)	CE NF 0370 (BSIA)	CE NF 0370 (BSIA)
Wijze van besturing op afstand				
Arbeidsstroomafschakelspoel	Ja			
Onderspanningafschakelspoel	Ja			
Spanning Uc in Volt CC				
Op afstand bestuurd (TH70 +Spoel)	24 V CE 0370 NF		48 V CE 0370 NF	
Op afstand bestuurd (Motor)	24 V CE 0370 NF (BSIA)		48 V CE 0370 NF (BSIA)	
Vermogen PC in W				
Op afstand bestuurd (TH70 +Spoel)	Maximaal 3,5 W			
Op afstand bestuurd (TH70 + Spoel + Motor)	Maximaal 3,5 W			
Op afstand bestuurd (Motor)	Maximaal 3,5 W NF **(BSIA)**			
AANVULLENDE FUNCTIES				
Zelfsturend (TH70)	Bipolaire positiecontacten PC/FC			
Op afstand bestuurd (TH70 +Spoel)				
Op afstand bestuurd (TH70 + Spoel + Motor)				
MODULARITEIT				
Modulair product	NIET VAN TOEPASSING			

Brandkleppen Serie SF
Montage-instructies

SPECIFIEKE GECERTIFICEERDE EIGENSCHAPPEN VOOR DE PRODUCTTYPEN

Algemene eigenschappen van de brandkleppen	
CE-eigenschapen	**Vereisten:** Overgang naar veiligheidsmodus door smeltlood Terugzetten in koude toestand na overgang naar veiligheidsmodus
NF-eigenschappen	
Zelfaangestuurde kleppen: -(TH70)	**Vereisten:** Thermische zekering volgens ISO 10294-4 Opnieuw instelbaar na koude activatie (lokaal) **Veiligheidsopties:** Contact wachtpositie (beginloopschakelaar) Contact veilighiedsstand (eindeloopafschakelaar)
Kleppen bestuurd op afstand: -(TH70+Spoel) -Gemotoriseerd	**Vereisten:** Contact veilighiedsstand (eindeloopafschakelaar) Opnieuw instelbaar na koude activatie (lokaal of op afstand) Thermische zekering volgens ISO 10294-4 **Veiligheidsopties:** Contact wachtpositie (beginloopschakelaar)
DUUR	
Zelfaangestuurde kleppen: (TH70)	Na 300 cycli bevinden de eigenschappen zich binnen de gestelde grenswaarden
Op afstand bestuurde kleppen: -(TH70+Spoel) -(TH70+Spoel+Motor)	
Op afstand bestuurde kleppen: -Gemotoriseerd	Na 10000 cycli bevinden de eigenschappen zich binnen de gestelde grenswaarden
GELDIGHEIDSBEREIK AFMETINGEN	
Vrij oppervlak	Zie pagina 5 en 6
Afmetingen	Zie pagina 5 en 6
KLASSIFICATIE VAN DE VUURWEERSTAND	
Vuurweerstandklasse	Zie pagina 5 en 6
Montagewijze	Zie pagina 5 en 6
MONTAGE	
Montagerichting	Horizontale bladas
Stromingsrichting	Willekeurig
Vuurrichting	Willekeurig

Brandkleppen Serie SF
Montage-instructies

VUURWEERSTAND VOLGENS DE NORM EN 13501 - 3

SCFC-PD CPR-2244-16		Afmetingen (mm)	Details van de constructie	Lokatie van de instalatie	Instalatie	Klassificatie
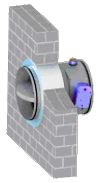	CE 0370 NF	Ø: 100 → 355	d = 150 mm ρ = 1200 kg/m³	Wand uit keramische stenen	Mortel	EI-120 (ve i↔o) S (500 Pa)
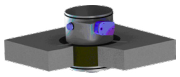	CE 0370 NF	Ø: 100 → 355	d = 150 mm ρ = 2100 kg/m³	Vloerplaat	Mortel	EI-180 (ho i↔o) S (500 Pa)
	CE 0370 NF	Ø: 100 → 355	d ≥ 100 mm	Lichte wand	Gips-platen	EI-120 (ve i↔o) S (500 Pa)
SCFC-GD CPR-2592-16		**Afmetingen (mm)**	**Details van de constructie**	**Lokatie van de instalatie**	**Instalatie**	**Klassificatie**
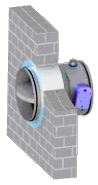	CE 0370 NF	Ø: 200 → 800	d = 150 mm ρ = 1200 kg/m³	Wand uit keramische stenen *	Mortel	EI-180 (ve i↔o) S (500 Pa)
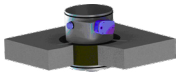	CE 0370 NF	Ø: 200 → 630	d = 150 mm ρ = 2100 kg/m³	Vloerplaat	Mortel	EI-180 (ho i↔o) S (500 Pa)

** Testconstructie: stijve verticale indeling op basis van keramische blokken van 140 mm dik gecoat met 10 mm mortel aan de niet blootgestelde zijde.*

Brandkleppen Serie SF
Montage-instructies

RESISTENCIA AL FUEGO SEGÚN LA NORMA EN 13501 - 3

SCFR-PD CPR-2245-16		Afmetingen (mm)	Details van de constructie	Locatie van de installatie	Installatie	Klassificatie
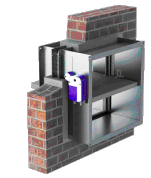	CE 0370 NF	L: 200 → 800 H: 100 → 600	d = 150 mm ρ = 1200 kg/m³	Wand van keramische stenen	Mortel	EI-120 (ve i↔o) S (500 Pa)
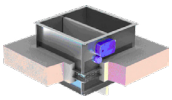	CE 0370 NF	L: 200 → 800 H: 100 → 600	d = 150 mm ρ = 2100 kg/m³	Vloerplaat	Mortel	EI-180 (ho i↔o) S (500 Pa)
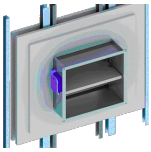	CE 0370 NF	L: 200 → 800 H: 100 → 600	d ≥ 100 mm	Lichte wand	Gips-platen	EI-120 (ve i↔o) S (500 Pa)
SCFR-GD CPR-2591-16		**Afmetingen (mm)**	**Details van de constructie**	**Locatie van de installatie**	**Installatie**	**Klassificatie**
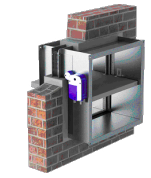	CE 0370 NF	L: 200 → 1500 H: 200 → 800	d = 150 mm ρ = 1200 kg/m³	Wand van keramische stenen *	Mortel	EI-120 (ve i↔o) S (500 Pa)
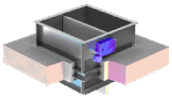	CE 0370 NF	L: 850 → 1500 H: 200 → 800	d = 150 mm ρ = 2400 kg/m³	Vloerplaat	Mortel	EI-120 (ho i↔o) S (500 Pa)
SCFR-3H CPR-3851-20		**Afmetingen (mm)**	**Details van de constructie**	**Locatie van de installatie**	**Installatie**	**Klassificatie**
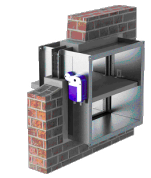	CE 0370	L: 200 → 1500 H: 200 → 800	d = 150 mm ρ = 1300 kg/m³	Wand van keramische stenen	Mortel	EI-180 (ve i↔o) S (500 Pa)

** Testconstructie: stijve verticale indeling op basis van keramische blokken van 140 mm dik gecoat met 10 mm mortel aan de niet blootgestelde zijde.*

Details van de samenstelling van het steunsamenstel, testen met lichtgewicht wand (gips):
- Classificatie Brandwerendheid: EI 90
- 2 gipsplaat, Ref. KNAUF Brandbeveiligingspanelen DF met een dikte van 12,5 mm.
- Een steenwol mat, Ref. ProRox SL960 (ROCKWOOL).
- 2 gipsplaat, Ref. KNAUF Brandbeveiligingspanelen DF met een dikte van 12,5 mm.
- U-posten en U-kanalen met 48 mm, elke 400 mm gemoduleerd.

Symbolen

L: Lengte
H: Hoogte
Ø: Diameter
d: Dikte van de muur
p: Dichtheid

Brandkleppen Serie SF
Montage-instructies

VERKLARING VAN DE PRODUCTCODES

E	= Integriteit
I	= Isolatie
120	= Vuurweerstandsduur in minuten
i ↔ o	= Positie van de mechanismen (Vuurzijde willekeurig)
ho	= Toepassing in vloerplaat. Horizontaal. Montage in horizontale bouwdelen (vloerplaat)
Ve	= Toepassing in verticale bouwdelen (massieve wand / lichte wand).
S	= Luchtdichtheid
Pa	= Druk in Pascal

VERKLARING VAN DE LABELCODIFICATIE NF

auto	= Zelfsturend
télé	= Besturing op afstand
CC	= Verzamelkanaal
CU	= Enkelvoudig kanaal
Pa	= Druk in Pascal
Dim.nom	= Nominale afmetingen
S.L.	= Vrij oppervlak
E.ALIM	= Ingang voeding
E.TELE	= Ingang besturing op afstand
E	= Arbeidsstroomafschakelaar
R	= Onderspanningafschakelaar
Vca / Vac	= Voltage in wisselstroom
Vcc / Vcc	= Voltage in gelijkstroom

Brandkleppen Serie SF
Montage-instructies

FORMULES VOOR HET VRIJE OPPERVLAK:

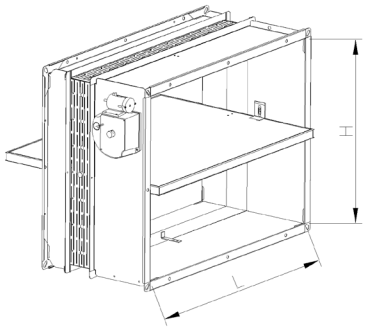

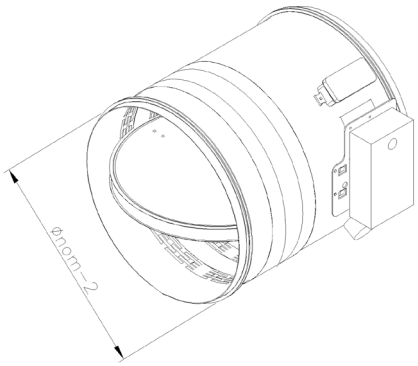

MODEL		Formule vrije oppervlak in dm²
SCFR-PD	CE 0370 NF	((L X H) - (L x 25)) / 10000
SCFR-GD L≤700mm	CE 0370 NF	((LxH)-(Lx50)-125) / 10000
SCFR-GD L>700mm	CE 0370 NF	((LxH)-(Lx50)-170) / 10000
SCFR-3H	CE 0370	((L X H) - (L x 50)) / 10000
SCFC-PD	CE 0370 NF	((((Ø$_{nom}$^{2}) x π) / 4) - (Ø$_{nom}$ x 25)) / 10000
SCFC-GD	CE 0370 NF	((π x Ø$_{nom}$²)/4)-(50 x (Ø$_{nom}$))-125 / 10000

L=	Lengte van brandklep in mm
H=	Hoogte van brandklep in mm
Ø$_{nom}$=	Nominale diameter in mm

Brandkleppen Serie SF
Montage-instructies

ACTIVERINGSMECHANISME EN ELEKTRISCHE AANSLUITINGEN

HANDMATIGE ACTIVERING TH-70 (ZELFAANGESTUURD)

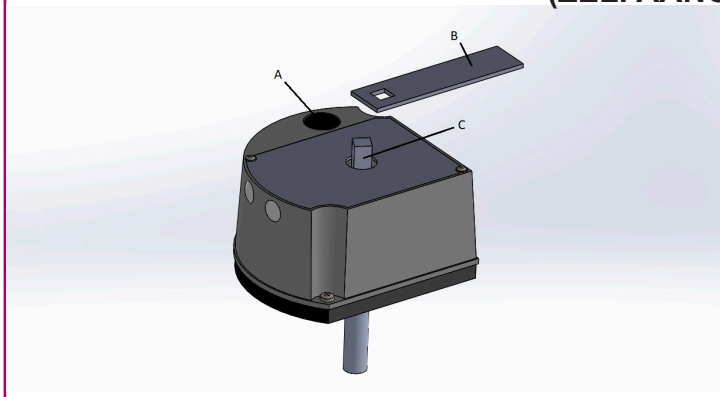

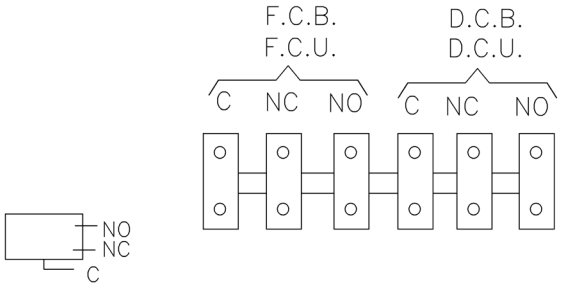

-Om de klep te activeren dient knop A ingedrukt te worden of de temperatuur verhoogd te worden boven 72 °C.
-Om de klep terug te zetten dient sleutel B in de spil C gestoken te worden en met de klok mee gedraaid te worden.

HANDMATIGE ACTIVERING TH-70 + SPOEL (OP AFSTAND BESTUURD)

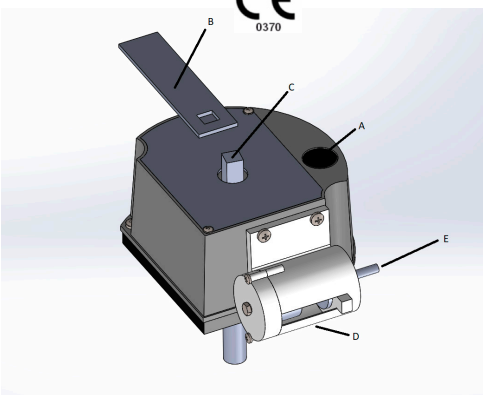

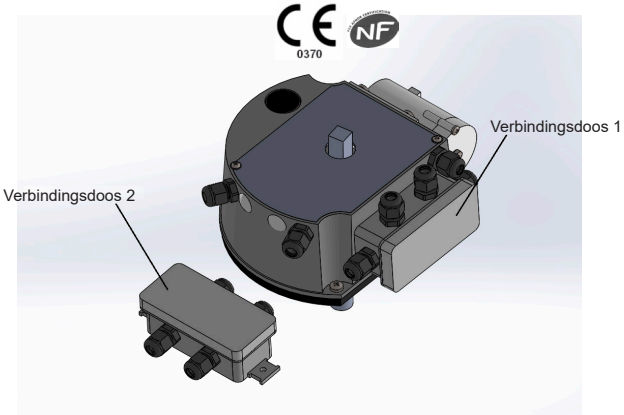

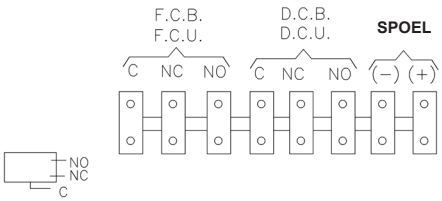

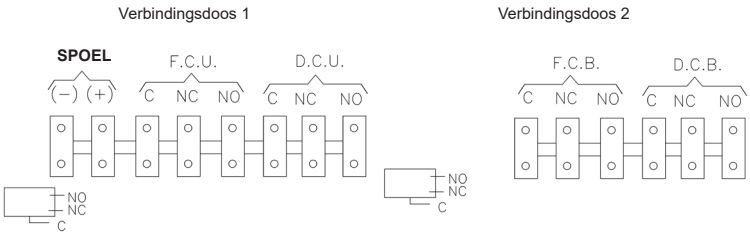

-Om de klep te activeren dient een elektrisch signaal gestuurd te worden naar de arbeidsstroomafschakelspoel of het elektrische signaal onderbroken te worden bij een onderspanningafschakelspoel aangeduid met een (D), naast de opties van label TH-70.
-Om de klep terug te zetten dien as E ingedrukt te worden totdat de spoel terug gezet is en dient spil C gedraaid te worden met sleutel B.
-Indien men verzoek om een dubbel beginloopcontact en een eindeloopcontact wordt er een tweede doos Famatel geïnstalleerd.

Brandkleppen Serie SF
Montage-instructies

ACTIVERINGSMECANISME EN ELEKTRISCHE AANSLUITINGEN

HANDMATIGE ACTIVERING TH-70 + SPOEL + MOTOR (OP AFSTAND BESTUURD)

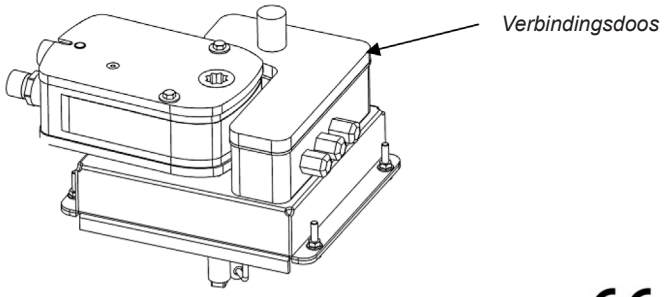

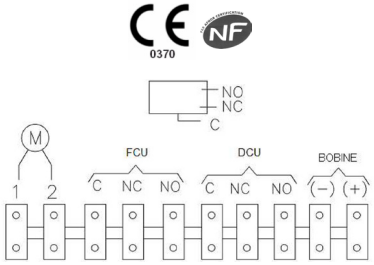

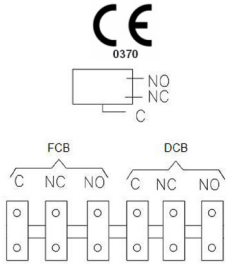

-Om de klep te activeren dient een elektrisch signaal.
-Om de klep terug te zetten dient de motor met stroom te worden gevoed totdat de klep in geopende positie staat.

GEMOTORISEERD (OP AFSTAND BESTUURD)

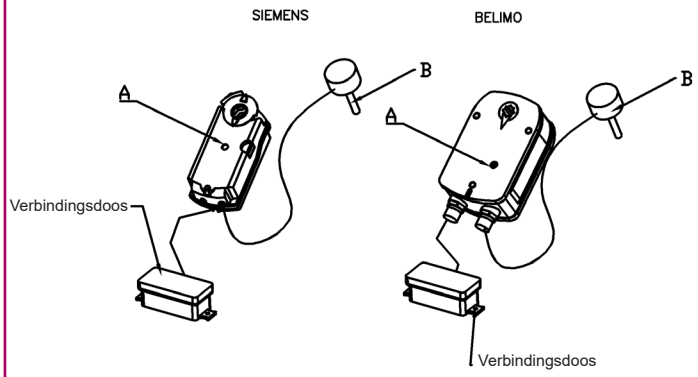

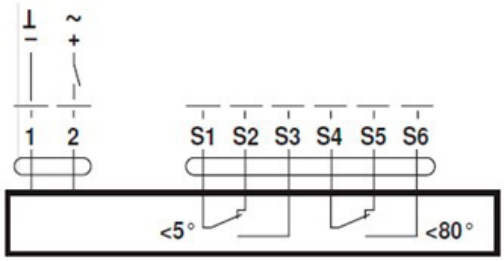

-Om de klep te activeren dient de elektrische stroom naar de motor onderbroken te worden of dient de temperatuursensor aangeduid met de letter B die in werking treedt boven 72ºC.te worden geactiveerd.
-Om de klep terug te zetten dient de motor van elektrisch stroom te worden voorzien of dient de sleutel die bij de motor is geleverd in het gat aangeduid met de letter A te worden gestoken en met de klok mee gedraaid te worden.

Brandkleppen Serie SF
Montage-instructies

ACTIVERINGSMECANISMEN EN ELEKTRISCHE AANSLUITINGEN

BELIMO BSIA 24/48 GEMOTORISEERD (OP AFSTAND BESTUURD)

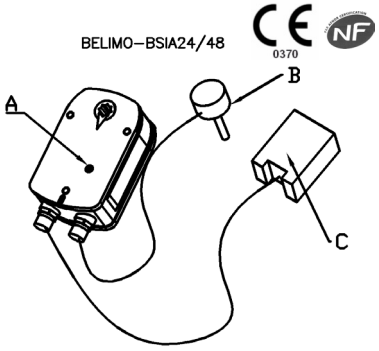

BELIMO BSIA 24/48+R GEMOTORISEERD (OP AFSTAND BESTUURD)

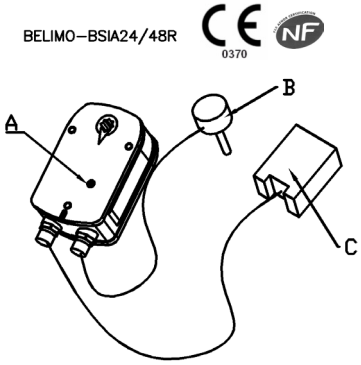

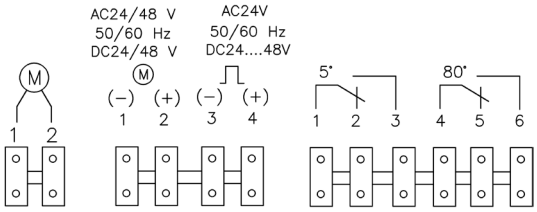

-Om de klep te activeren dient een elektrisch signaal van 0,7 seconden naar klemmen 3 en 4 gestuurd te worden. Deze klemmen bevinden zich in de aansluitdoos BSIA aangeduid met de letter C. De klep kan ook geactiveerd worden door de temperatuursensor aangeduid met de letter B die in werking treedt boven 72ºC.
-Om de klep terug te zetten dient de elektrische stroom naar klem 1 en 2 onderbroken te worden gedurende meer dan 5 seconden. Vervolgens dient de stroomvoorziening te worden hersteld. Of de klep kan worden teruggezet door de sleutel, die bij de motor is geleverd, in het gat aangeduid met de letter A te steken en met de klok mee te draaien.

-Om de klep te activeren dient de stroom naar klem 3 en 4 onderbroken te worden gedurende 0,7 seconden. Deze klemmen bevinden zich in de aansluitdoos BSIA aangeduid met de letter C. De klep kan ook geactiveerd worden door de temperatuursensor aangeduid met de letter B die in werking treedt boven 72ºC
-Om de klep terug te zetten dient de stroom naar klem 1 en 2 onderbroken te worden gedurende meer dan 5 seconden. Vervolgens dient de stroomvoorziening te worden hersteld. Of de klep kan worden teruggezet door de sleutel, die bij de motor is geleverd, in het gat aangeduid met de letter A te steken en met de klok mee te draaien.

Secties en aantal compatibele elektrische geleiders

Aandrijving	Certificaat	Min aantal	Max aantal	Min sectie	Max sectie
Handmatige bediening TH-70 (Zelfsturend)	CE 0370 NF	0	12	0.50 mm²	1.50 mm²
Handmatige bediening TH+ Spoel (Op afstand bestuurd)	CE 0370 NF	5	14	0.50 mm²	1.50 mm²
Handmatige bediening TH-70 + Spoel + Motor (Op afstand bestuurd)	CE 0370 NF	7	16	0.50 mm²	1.50 mm²
Gemotoriseerd (Op afstand bestuurd)	CE 0370	8	8	0.75 mm²	1.50 mm²
Belimo BSIA 24/48 gemotoriseerd Belimo BSIA 24/48 + R gemotoriseerd	CE 0370 NF	10	10	0.75 mm²	2.50 mm² (BSIA)

Brandkleppen Serie SF
Montage-instructies

INSTALLATIE EN IN WERKING STELLING

Brandkleppen zijn beveiligingselementen voor de brandveiligheid van gebouwen. Vandaar dat de installatie van brandkleppen zeer voorzichtig dient te gebeuren. In de tussenwand moet een opening zijn met een extra ruimte van 100 mm bovenop van de nominale maat.
Er is geen extra ruimte nodig voor de doos met mechanismen aangezien deze buiten de muur of wand wordt geplaatst. Op deze manier bevindt het gesloten klepblad zich in hetzelfde verticale vlak als de brandbeschermmuur, dus als het ware een verlenging daarvan, zoals vastgelegd is in norm EN 1366-2
Tevens dienen de afmetingen in de tekeningen te worden gerespecteerd om de toegang te hebben tot de door met mechanismen. Het is belangrijk dat het openen of sluiten van de brandklep niet door druk op het klepblad wordt geforceerd. Het openen en sluiten moet mechanisch of elektrisch gebeuren in overeenstemming met het mechanisme dat voor dit doel aangebracht is.
De brandklep moet worden beschermd tegen contact met afdichtend materiaal en de omgang met het klepblad moet zorgvuldig en voorzichtig gebeuren. Vuil en stof dient verwijderd te worden om schade aan het klepblad te voorkomen.
De thermische zekering is ontworpen voor eenmalig gebruik, niet thermisch getest.

Belangrijk:
-Nooit een vlam creëren in de directe omgeving van het thermische activeringselement.
- Wanneer het activeringsmechanisme voorzien is van een elektromagnetische spoel:
- De elektromagnetische spoel (activering) is zeer gevoelig. De spoel wordt beschermd door een zak die pas bij de inbedrijfname van de brandklep verwijderd dient te worden.
- Na het verwijderen van de beschermende zak, dient stof, andere deeltjes en eventuele resten van de montagewerkzaamheden van de spoel verwijderd te worden. Controleer de werking van de spoel.

Plaatsing in de muur

SCFR-PD, SCFR-GD, SCFR-3H

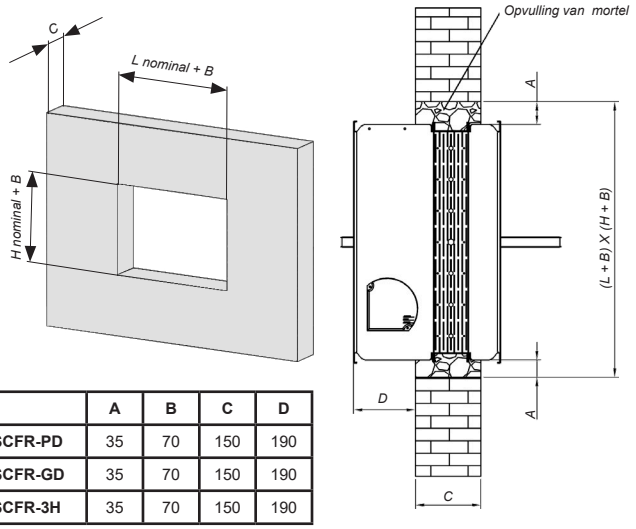

	A	B	C	D
SCFR-PD	35	70	150	190
SCFR-GD	35	70	150	190
SCFR-3H	35	70	150	190

SCFC-PD, SCFC-GD

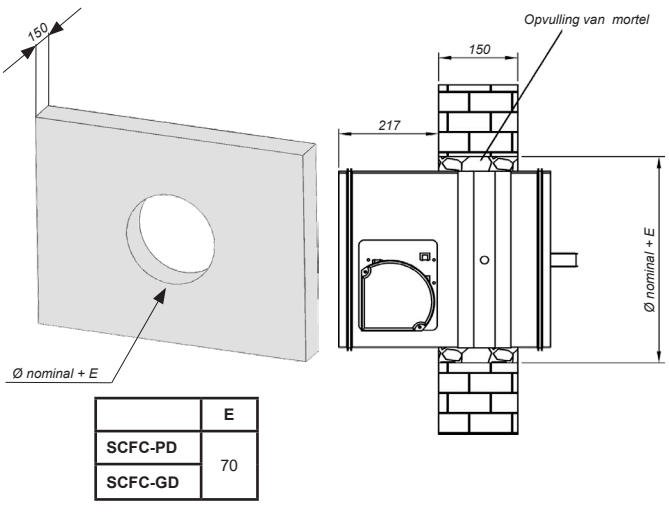

	E
SCFC-PD	70
SCFC-GD	

Testconstructie: stijve verticale indeling op basis van keramische blokken van 140 mm dik gecoat met 10 mm mortel aan de niet blootgestelde zijde.

Brandkleppen Serie SF
Montage-instructies

INSTALLATIE EN INBEDRIJFSSTELLING

Montage in een flexible wand

SCFR-PD

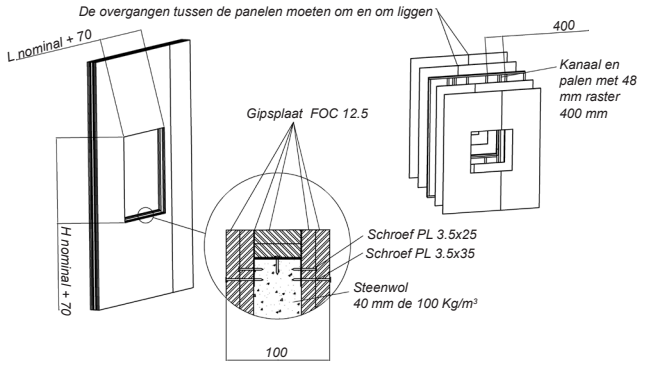

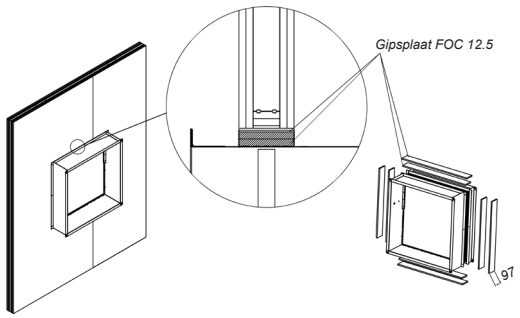

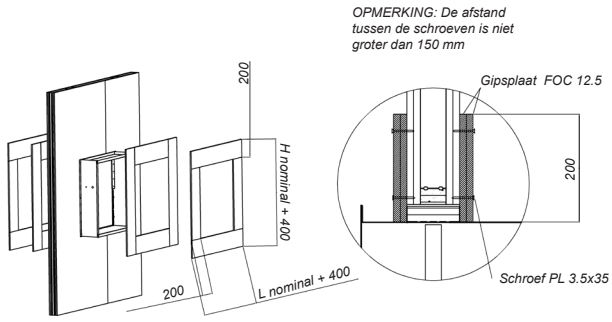

SCFC-PD

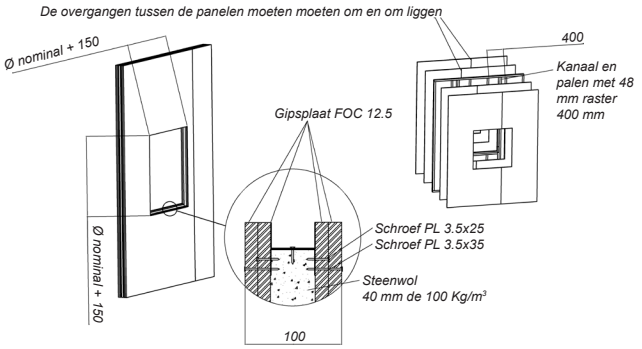

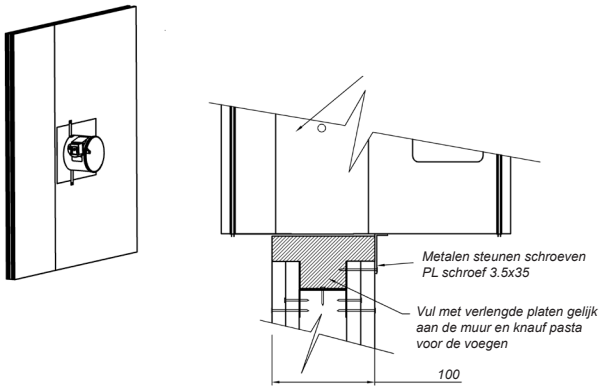

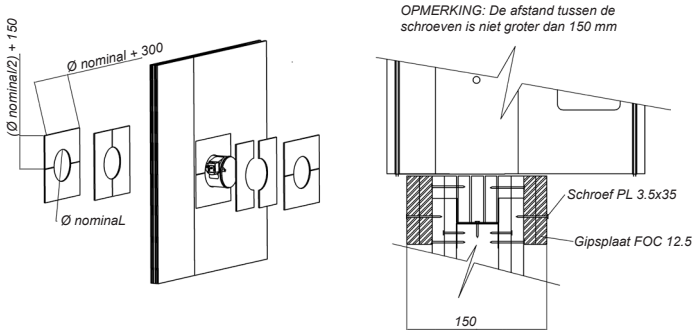

Testomstandigheden:
- *15-8577-939 (SCFC-PD): gebruik van KNAUF "brandwerende plaat DF"*
- *15-8577-1076 (SCFR-PD): gebruik van KNAUF "brandwerend plaat DF".*

Brandkleppen Serie SF
Montage-instructies

INSTALLATIE EN IN WERKING STELLING

Montage in vloerplaat

SCFR-PD, SCFR-GD

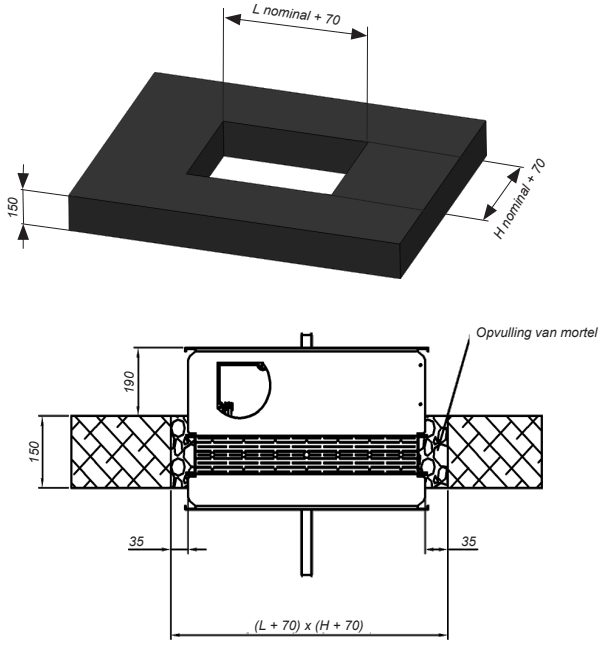

SCFC-PD/GD

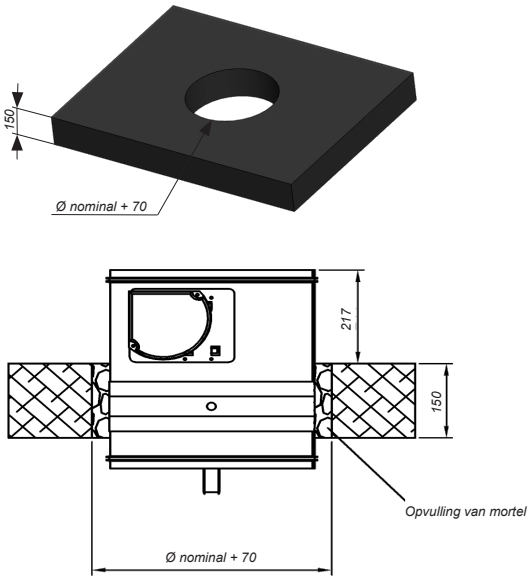

TEKENING MET DE LABELPOSITIES

VIERKANTE KLEPPEN

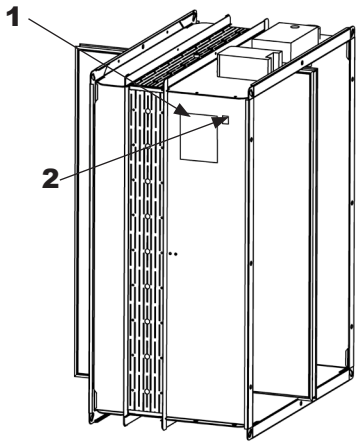

RONDE KLEPPEN

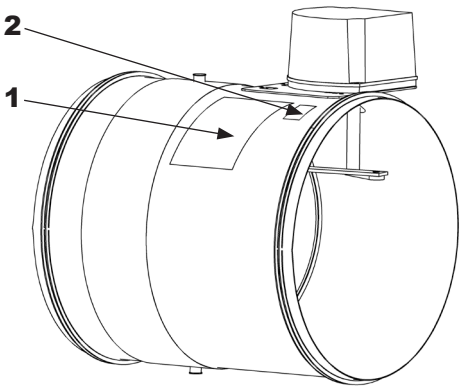

3

1- Label met CE-certificering.
2- Label met NF-certificering, indien van toepassing.

Brandkleppen Serie SF
Montage-instructies

VEILIGHEIDSAPPARATEN (DAS) EN ACCESSOIRES

[Volgens norm ISO 10294-4: 2012, NF S 61937-1: 2003 met NF S 61937-5: 2012]
Thermische zekering (DAS)

Thermische zekering gemaakt uit een legering die doorbrandt wanneer de temperatuur van de luchtstroom boven de 72 °C komt (EN 10294). De zekering is standaard aangebracht in de assemblage van het interne activeringsmechanisme.

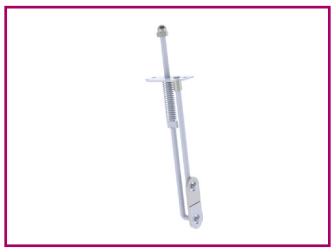

SMELTLOOD (DAS)

Elektromagnetische spoel (arbeidsstroomafschakelspoel of onderspanningafschakelspoel) (DAS)

Er zijn twee types: arbeidsstroomafschakelspoel of onderspanningafschakelspoel.
De arbeidsstroomafschakelspoel, normaal zonder spanning, wordt in werking gesteld door een elektrische puls.
Onderspanningafschakelspoel, normaal onder spanning, worden in werking gesteld door een stroomstoring of door de uitschakeling van de voeding.
Beschikbaar met:

Spaning	Arbeids-stroom	Onder-spaning
220 V.c.a.	CE 0370	CE 0370
24 V.c.a.	CE 0370	CE 0370
24 V.c.c.	CE 0370 NF	CE 0370 NF
48 Vc.a.	CE 0370	CE 0370
48 V.c.c.	CE 0370 NF	CE 0370 NF

ELEKTRISCHE SPOEL (DAS)

Begin- en eindeloopcontacten

Elektrische apparaten die de geopende of gesloten toestand van de klep aangeven door middel van een verbinding met het controlesysteem, brandalarmstations, etc.

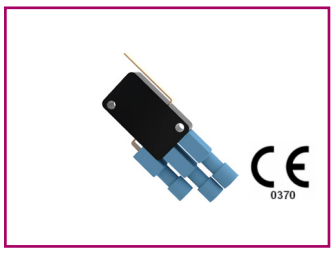

MICRORRUPTOREN (CE)

Beschermingsgraad >= IP42
PC = Beginloopcontact
FC = Eindeloopcontact

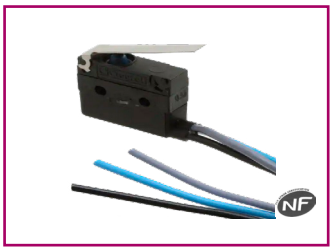

MICRORRUPTOREN (NF)

Servomotor (met smeltzekering) (DAS)

De servomotor maakt het op afstand terugzetten of in werking stellen van de klep mogelijk. De servomotor is voorzien van een smeltlood “T” (72 ºC) (ISO 10294) voor inschakeling alsmede van specifieke loopcontacten (begin- en eindeloopcontact). De Servomotoren worden aangedreven met 24 V. CE 0370 NF
Op aanvraag is een bedrijfsspanning van 230 V mogelijk. CE 0370

SERVOMOTOR SIEMENS (DAS)

SERVOMOTOR BELIMO (DAS)

SERVOMOTOR BELIMO + BSIA (DAS)

Brandkleppen Serie SF
Montage-instructies

INSTRUCTIES VOOR DE OPSLAG, HANDELWIJZE, ONDERHOUD, INSPECTIE EN GARANTIE

- Opslag en handelwijze
De klep moet worden opgeslagen in ruimten die vrij zijn van vocht en stof (en NOOIT buiten).
De klep moet gesloten blijven tot die is geïnstalleerd en in bedrijf is gesteld (afhankelijk van de toepassing).
De temperatuur bij opslag moet tussen -5 °C en + 50 °C zijn. (Overschrijding van deze temperatuur kan het thermische besturingselement beschadigen en tot onjuiste werking van de klep leiden).
Geen materiaal stapelen op de klep (en NOOIT op het klepblad).

- Aanbevolen inspecties en onderhoud.

Brandkleppen zijn producten die door geaccrediteerde instantie gekeurd moeten worden en zij dienen regelmatig te worden geïnspecteerd en onderhouden op vastgestelde tijdstippen. Een klep is een onderdeel van een systeem. Daarom moeten de handelingen die op de kleppen worden uitgevoerd worden geïntegreerd in het onderhoud- en controlewerkzaamheden aan het gebouw.

Vandaar dat regelmatig en ten minste elke zes maanden inspecties moeten worden uitgevoerd met het oog op het voldoen aan de wettelijke eisen. Bepaalde automatische controlesystemen in gebouwen maken het mogelijk deze controle vaker uit te voeren (hetgeen kan worden vereist door de nationale wetgeving)

- Inspectie, verificatie, testen en bevestigen.

De brandklep moet zich in de normale (aanbevolen) inbedrijfspositie bevinden. In het algemeen moet visuele inspectie voldoende zijn evenals het openen en het sluiten van de brandklep met behulp van de handmatige of elektromechanische mechanismen van de brandklep. Oefen NOOIT druk uit op het klepblad; Gebruik het mechanisme voor open en sluiten.

Controleer of de klep zijn functie binnen het besturingssysteem (signalerings- en/of monitoringsysteem) naar behoren uitvoert. Controleer de reinheid van de klep (vrij van vuil dat door werkzaamheden of andere objecten die het functioneren van de klep belemmeren).
Controleer de status van:

Het klepblad.
De thermische expansiebanden.
Zwenkassen

Controleer de bedrading van:

De mechanismen van de activering (indien van toepassing).
De aansluitingen van de schakelaar (indien van toepassing).
De aansluitingen van de spoelen (indien van toepassing).

BELANGRIJK: -NOOIT een vlam creëren in de directe omgeving het thermische activeringselement.

- Garantie-instructies

Koolair aanvaardt geen aansprakelijkheid als de montage, installatie en de elektrische aansluitingen niet in overeenstemming met de instructies in deze technische handleiding zijn uitgevoerd. In dit geval is de garantie niet gewaarborgd.

Brandkleppen Serie SF
Montage-instructies

KEURING EN CERTIFICATIE

De brandkleppen van de SF-serie voldoen aan de eisen van Verordening 305/2011 / EU van het Europees Parlement en de Raad van 9 maart 2011 (Construction Products Regulation of CPR) en de geharmoniseerde norm EN -15650: “Ventilatie van gebouwen - Brandkleppen”.

Al onze brandkleppen worden geïnspecteerd en getest door geaccrediteerde instellingen.
Deze rapporten vormen de basis voor de certificering van onze brandkleppen.

Testnorm: EN 1366-2 “Beproeving van de vuurweerstand van installaties in gebouwen.
Deel 2: Brandkleppen.”

Classificatie volgens EN 13501-3 “Brandclassificatie van bouwproducten en bouwdelen.
Deel 3: Classificatie op grond van resultaten van brandwerendheidsproeven op onderdelen van installaties in gebouwen anders dan RWA-installaties Brandwerende kanalen en kleppen.

CE 0370 Het certificaat CPR garandeert de prestatieconformiteit

De Koolair-groep laat de beproevingen van haar producten en het laboratoriumonderzoek uitvoeren door nationaal en internationaal erkende organisaties, of door leden van het ILAC (International Laboratory Accreditation Cooperation - internationale vereniging voor accreditatie van laboratoria en inspectiediensten).
Acrediterende organisatie:
0370 - LGAI. Technological Center, S.A
Campus UAB – Ronda de la Font del Carmen s/n E-08193 Bellaterra (Barcelona)
T: +34 93 567 20 00
F: +34 93 567 20 01
www.applus.com

Brandkleppen Serie SF
Montage-instructies

TESTEN EN CERTIFICERING

Naast de eerder genoemde normen voldoen de brandkleptypes SCFR-PD, SCFR-GD, SCFC-PD en SCFC-GD tevens aan de Franse normen NF S 61-937-1 en NF S 61-937-5 middels het ontvangen van de relevante certificering NF 537:

De NF-certificering garandeert:
- De naleving van de norm NF S 61-937 delen 1 en 5: “Beveiligingssystemen voor de brandbeveiliging
- mechanismen van uitvoering van veiligheid”
- De naleving van de verordening van 22 maart 2004, gewijzigd op 14 maart 2014 voor de brandwerendheidclassificatie.

De waarden van de kenmerken en eigenschappen zijn beschreven in deze handleiding.

Acrediterende organisatie: AFNOR Certificación.
11, Rue Francis de Pressensé 93571 La Plaine Saint Denis Cedex
T: +33(0)1.41.62.80.00
F: +33(0)1.49.17.90.00
Website: http://www.afnor.org en http://www.marque-nf.com
E-mail: certification@afnor.org

DEZE CATALOGUS IS INTELLECTUEEL EIGENDOM.
De reproductie van een deel of van de volledige inhoud is verboden zonder de uitdrukkelijke en authentieke toestemming van KOOLAIR, S.L.

CNL-MISF-0419-14

KOOLAIR, S.L. (Spanje)
Calle Urano, 26
Polig. Ind. nº 2 – La Fuensanta
28936 Móstoles (MADRID)
Tel: +34 91 645 00 33
Fax: +34 91 645 69 62
e-mail comercial: comercial@koolair.com
e-mail Koolair: info@koolair.com

www.koolair.com

Koolair, S.L. behoudt zich het recht voor om de gepubliceerde informatie op elk moment wijzigen.