KOOLAIR

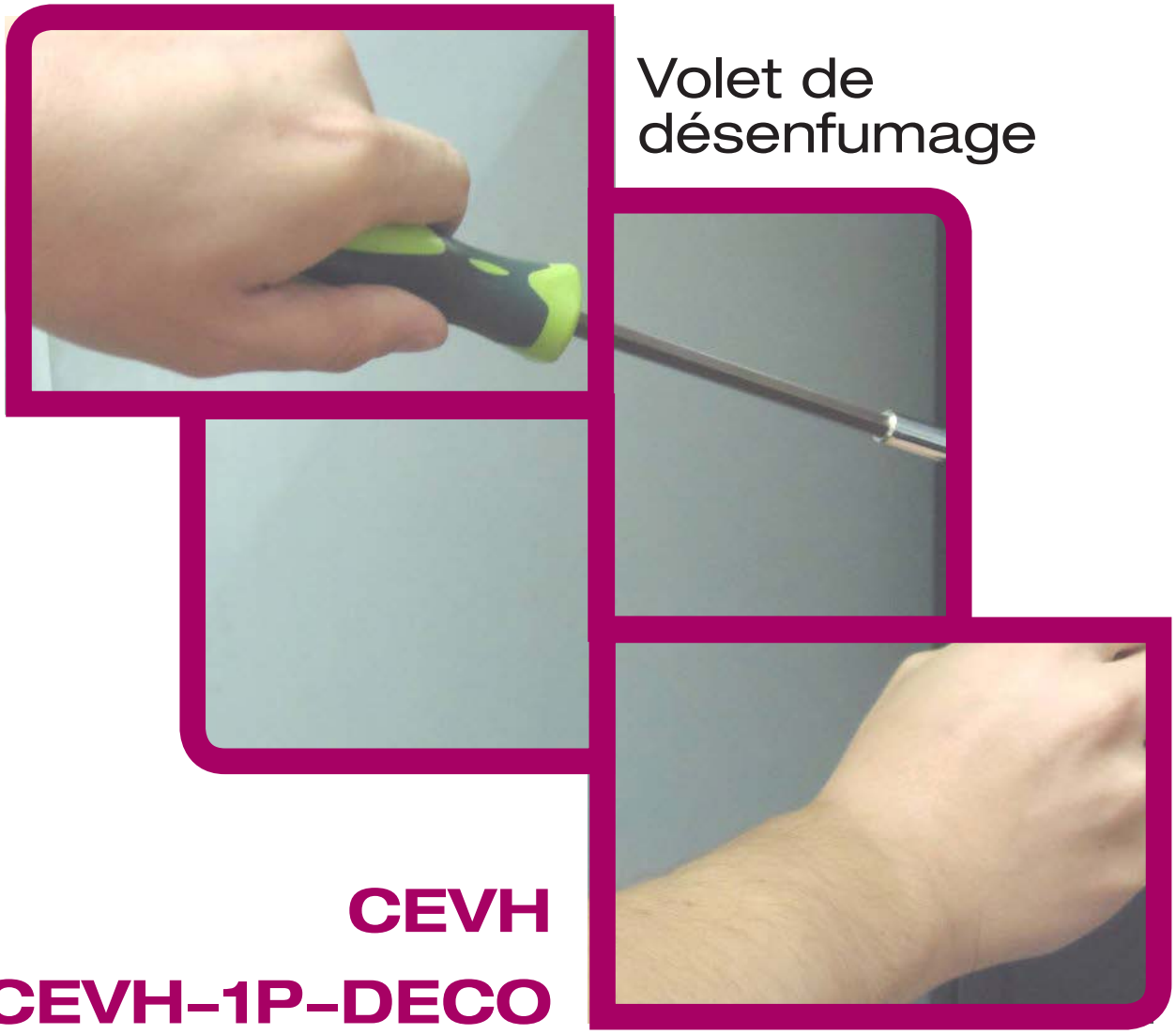

Volet de désenfumage

CEVH

CEVH–1P–DECO

Instructions de montage

www.koolair.com

Volets de désenfumage
CEVH / CEVH – 1P DECO
Instructions de montage

CE 0370 { CEVH
CEVH-1P-DECO

NF { CEVH

SOMMAIRE

Désignation réglementaire du type de produit	2
Caractéristiques certifiées spécifiques selon les types de produit	3
Caractéristiques générales des volets désenfumage	5
Prestations déclarées désenfumage	6
Plan du volet CEVH, dimensions et surface libre	7
Plan du volet CEVH 1P DECO, dimensions et surface libre	8
Installation et mise en oeuvre (CEVH)	9
Installation et mise en oeuvre (CEVH 1P DECO)	10
Installation et mise en oeuvre : Précadre de montage	11
Installation et mise en oeuvre : Montage du volet	12
Installation et mise en oeuvre : Installation du grille RPK	13
Raccordements électriques	14
Instructions d'emploi	16
Instructions relatives à la maintenance et à la garantie	17

ISO 9001
BUREAU VERITAS
Certification
ES056263-1

Volets de désenfumage CEVH/CEVH-1P-DECO
Instructions de montage

DÉSIGNATION RÉGLEMENTAIRE DU TYPE DE PRODUIT.

Type de conduit	CEVH Télécommandé 24/48 Vcc CE 24/48 Vca CE 220 Vca CE + réarmement manuel	CEVH 1P DECO Télécommandé 24/48 Vcc CE 24/48 Vca CE 220 Vca CE + réarmement manuel	CEVH 1P DECO Télécommandé 24/48 Vcc CE 24/48 Vca CE 220 Vca CE + réarmement motorisé 24/24 V CE
Conduit collectif	X Sauf rupture	X Sauf rupture	X Sauf rupture
Conduit unitaire ou collecteur	X	X	X

Volets de désenfumage CEVH/CEVH-1P-DECO
Instructions de montage

CARACTÉRISTIQUES CERTIFIÉES SPÉCIFIQUES SELON LES TYPES DE PRODUIT

Caractéristiques certifiées CE		
	CEVH	**CEVH-1P-DECO**
Mode de fonctionnement	À énergie intrinsèque	
MODE DE COMMANDE		
Mode de commande		
Télécommandé (ventouse) + réarmement manuel	CE	CE
Télécommandé (ventouse) + réarmement motorisé	Pas applicable	CE
Mode de télécommande		
Émission	Oui	
Rupture	Oui (Conduit unitaire ou collecteur) Non (Conduit collectif)	
Tension Uc en VCC		
Télécommandé (ventouse) + réarmement manuel	CE : 24 Vcc 24 Vca 48 Vcc 48 Vca 220 Vca	
TTélécommandé (ventouse) + réarmement motorisé	Pas applicable	CE : 24 V 48 V
Puissance PC en W		
Télécommandé (ventouse) + réarmement manuel	Valeur maximale (émission) : 3,5 W Valeur maximale (rupture) : 1.6 W	Valeur maximale (émission) : 3,5 W
Télécommandé (ventouse) + réarmement motorisé	Valeur maximale : 3,5 W	
FONCTION SUPLEMENTAIRE		
Télécommandé (ventouse) + réarmement manuel	- Contact de position en attente unipolaire ou bipolaire (supplémentaire) - Contact de position de sécurité unipolaire ou bipolaire (supplémentaire)	
Télécommandé (ventouse) + réarmement motorisé	Pas applicable	- Contact de position en attente unipolaire ou bipolaire (supplémentaire) - Contact de position en sécurité unipolaire ou bipolaire (supplémentaire) - Moteur pour réarmement 24/48 V
MODULARITÉ	Pas applicable	

Volets de désenfumage CEVH/CEVH-1P-DECO
Instructions de montage

CARACTÉRISTIQUES CERTIFIÉES SPÉCIFIQUES SELON LES TYPES DE PRODUIT

Caractéristiques certifiées CE+NF	
	CEVH
Mode de fonctionnement	À énergie intrinsèque
MODE DE COMMANDE	
Mode de commande	
Télécommandé (ventouse) + réarmement manuel	CE NF
Télécommandé (ventouse) + réarmement motorisé	**Pas applicable**
Mode de télécommande	
Émission	Oui
Rupture	Oui (Conduit unitaire ou collecteur) Non (Conduit collectif)
Tension Uc en VCC	
Télécommandé (ventouse) + réarmement manuel	CE NF 24 Vcc 48 Vcc
Télécommandé (ventouse) + réarmement motorisé	Pas applicable
Puissance PC en W	
Télécommandé (ventouse) + réarmement manuel	Valeur maximale (émission) : 3,5 W Valeur maximale (rupture) : 1.6 W
Télécommandé (ventouse) + réarmement motorisé	Pas applicable
FONCTION SUPLEMENTAIRE	
Télécommandé (ventouse) + réarmement manuel	- Contact de position en attente unipolaire ou bipolaire (supplémentaire) - Contact de position de sécurité unipolaire ou bipolaire (supplémentaire)
Télécommandé (ventouse) + réarmement motorisé	Pas applicable
MODULARITÉ	Pas applicable

Volets de désenfumage CEVH/CEVH-1P-DECO Instructions de montage

CARACTÉRISTIQUES CERTIFIÉES SPÉCIFIQUES SELON LES TYPES DE PRODUIT

Caractéristiques générales des volets désenfumage	
Volet pour conduit collectif : Interdiction : - Changement d'état interdit par disparition de l'énergie de télécommande. Obligations : - Réarmable après déclenchement à froid. - Commande manuelle intégrée de niveau 0 ou 1 en ouverture. - Contact de position de securité (fin de course) - Contact de position d'attente (début de course) Option de sécurité : - Commande manuelle intégrée de niveau 1 pour ouverture et fermeture.	Volet pour conduit unitaire ou collecteur : Obligations : - Réarmable après déclenchement à froid - Commande manuelle intégrée de niveau 0 ou 1 pour ouverture Options de sécurité : - Contact de position de sécurité (fin de course) - Contact de position d'attente (début de course)
ENDURANCE	300 cycles
DOMAINE DE VALIDITÉ DIMENSIONNEL	
Surface libre	Voir pages 7 et 8
Dimensions	Voir pages 7 et 8
CLASSEMENT DE RESISTANCE AU FEU	
Degrés de résistance au feu	CEVH: EI 120(Ved i ↔o) S 1500 AA multi CEVH-1P-DECO: EI 120(Ved i ↔o) S 1500 AA C300 multi
Type de montage	CEVH: Grille de protection RPK CEVH-1P-DECO: Grille de protection RPK ou Plaque de camouflage.
MONTAGE	
Sens de montage	CEVH: Deux lames avec des axes dans position verticale CEVH-1P-DECO: Lame unique avec d'axe en position verticale
Sens de circulation de l'air	Indifférent

Volets de désenfumage CEVH/CEVH-1P-DECO
Instructions de montage

PRESTATIONS DÉCLARÉES DÉSENFUMAGE

		Dimensions (mm)	Emplacement de l'installation	Installation	Classement
	CEVH	L: 400 → 1100 H: 400 → 1100	Conduit désenfumage	Conduit vertical certifié 1366-8	EI 120 (Ved i↔o) S 1500 AA multi (500Pa)
	CEVH-1P-DECO	L: 300 → 700 H: 385 → 1100	Conduit désenfumage	Conduit vertical certifié 1366-8	EI 120 (Ved i↔o) S 1500 AA C_{300} multi (500Pa)

EXPLICATION DU CODE DU PRODUIT

E = Etancheité au feu
I = Isolation thermique
120 = Durée de résistance en minutes
i ↔ o = Position des mécanismes (indifférent du sens du feu)
Ved = Application sur cloisonnement vertical
S = Étanchéité aux fumées
Pa = Pression en Pascales

EXPLICATION DU CODE DE MARQUAGE

auto = auto-commandé
télé = télécommandé
CC = conduit collectif
CU = conduit unitaire
Pa = Pression en Pascal
Dim.nom = dimensions nominales
S.L = surface libre
E.ALIM = entrée d'alimentation
E.TELE = entrée de télécommande
E = émission
R = rupture
Vca ou Vac = Volt courant alternatif
Vcc = Volt courant continu

Volets de désenfumage CEVH/CEVH-1P-DECO
Instructions de montage

PLAN DU VOLET CEVH, DIMENSIONS ET SURFACE LIBRE

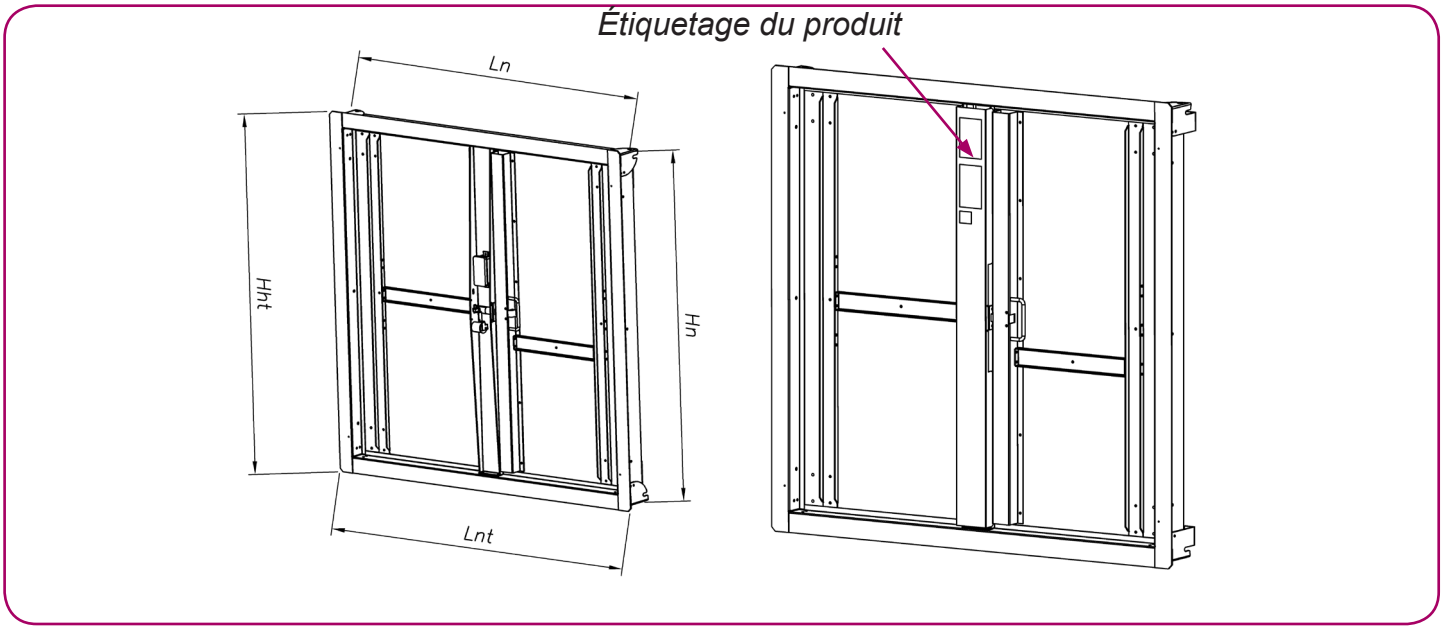

DIMENSIONS ET RÉSERVATIONS

Longueur nominale Ln [mm]	Longueur extérieure Lht [mm]	Haut nominal Hn [mm]	Haut extérieur Hht [mm]
400	429	400	429
450	479	450	479
500	529	500	529
550	579	550	579
600	629	600	629
650	679	650	679
700	729	700	729
750	779	750	779
800	829	800	829
850	879	850	879
900	929	900	929
950	979	950	979
1000	1029	1000	1029
1050	1079	1050	1079
1100	1129	1100	1129

Calcul de la surface libre (dm^2)		
Lht = Ln +29	Hht = Hn + 29	Formule surface libre (dm^2)
Lpa = Lht - 239	Hpa = Hht - 125	(Hpa (mm) x Lpa (mm) / 10000)

Volets de désenfumage CEVH/CEVH-1P-DECO Instructions de montage

PLAN DU VOLET CEVH 1P-DECO, DIMENSIONS ET SURFACE LIBRE

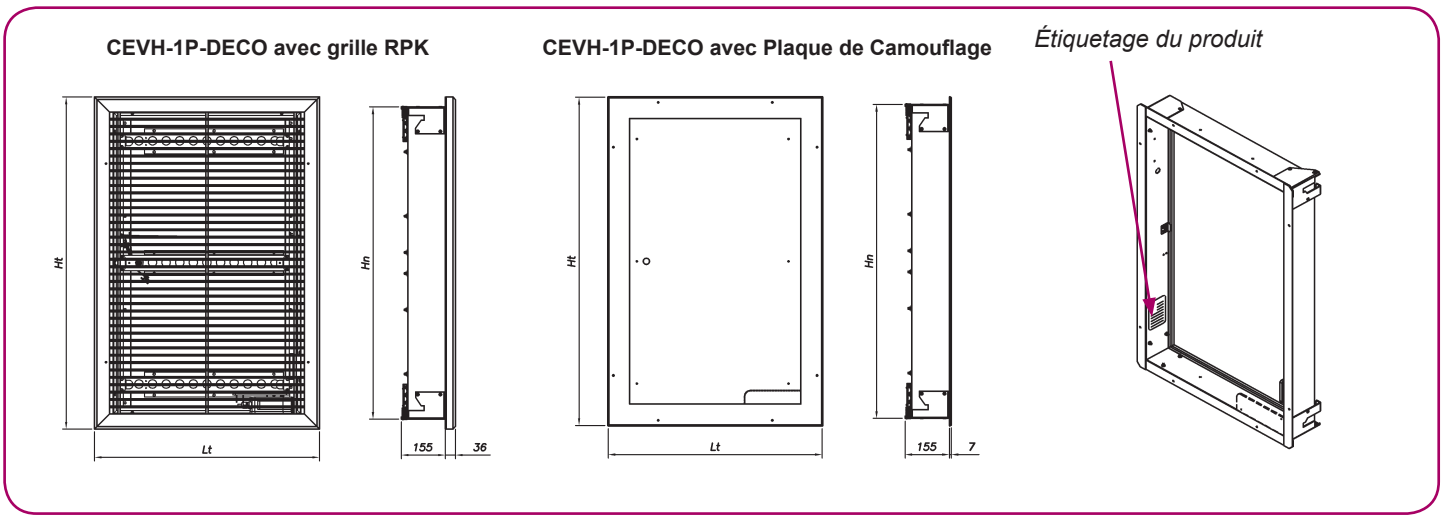

Longueur nominale Ln	Longueur extérieure Lt [mm]		Haute nominale Hn	Haute extérieur Ht [mm]	
[mm]	DECO	RPK	[mm]	DECO	RPK
400	450	494	400	450	470
450	500	544	450	500	520
500	550	594	500	550	570
550	600	644	550	600	620
600	650	694	600	650	670
650	700	744	650	700	720
700	750	794	700	750	770
			750	800	820
			800	850	870
			850	900	920
			900	950	970
			950	1000	1020
			1000	1050	1070

Calcul de la surface libre (dm^2)
$S.L\ (dm^2) = \dfrac{(Hn - 100) \cdot (Ln - 100)}{10^4}$

Volets de désenfumage CEVH/CEVH-1P-DECO
Instructions de montage

INSTALLATION ET MISE EN OEUVRE (CEVH)

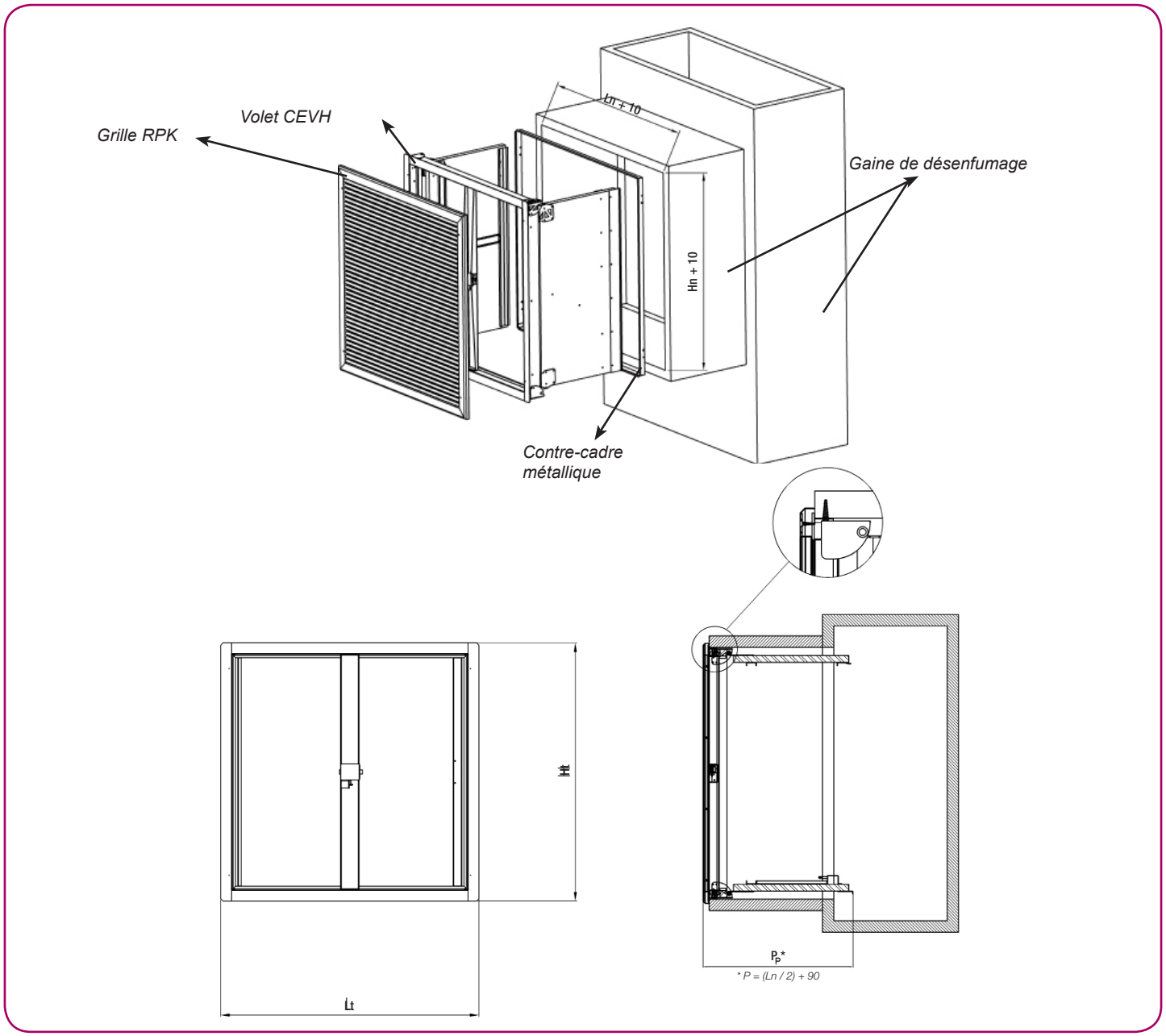

Installation sur un conduit dont les dimensions internes sont de 1100 mm (largeur) x 1100 mm (hauteur) maximum, formé de plaques de Promatect L500 de 52 mm d'épaisseur.

<u>Application du volet CEVH en installations avec de conduits déférents aux essayés en conditions certifiés :</u>
Pour systèmes avec plusieurs compartiments (multi), il s'appliquaient des conduits essayés selon la norme EN selon chaque cas, ou des conduits fabriqués avec des matériels de densité égale ou supérieure aux employés dans les essais de certification. L'installation du conduit doit être fait selon les plans en vigueur du fabricant.

Volets de désenfumage CEVH/CEVH-1P-DECO
Instructions de montage

INSTALLATION ET MISE EN OEUVRE (CEVH-1P-DECO)

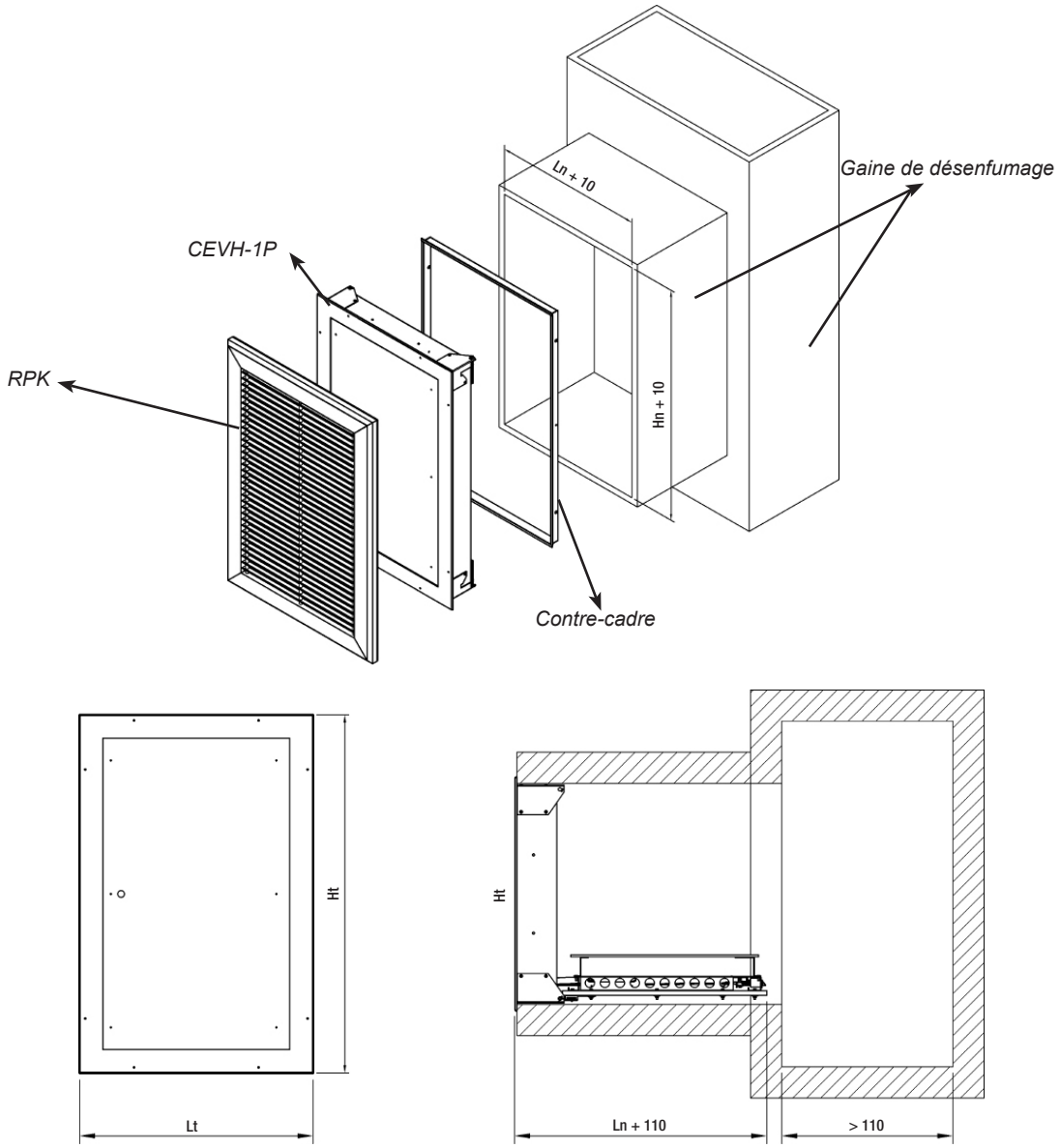

<u>Application du volet CEVH-1P DECO en installations avec de conduits déférents aux essayés en conditions certifiés :</u>
Pour systèmes avec plusieurs compartiments (multi), il s'appliquaient des conduits essayés selon la norme EN selon chaque cas, ou des conduits fabriqués avec des matériels de densité égale ou supérieure aux employés dans les essais de certification. L'installation du conduit doit être fait selon les plans en vigueur du fabricant.

Volets de désenfumage CEVH/CEVH-1P-DECO
Instructions de montage

INSTALLATION ET MISE EN OEUVRE: PRÉCADRE DE MONTAGE

Précaution :
- Veiller à respecter l'équerrage du précadre avant de procéder au montage.
- Fixer le précadre au conduit à l'aide de 4 vis (fournies avec le précadre).
- Percer le trou nécessaire au passage des câbles de raccordement au conduit.

Gaine selon la norme EN 1366-8

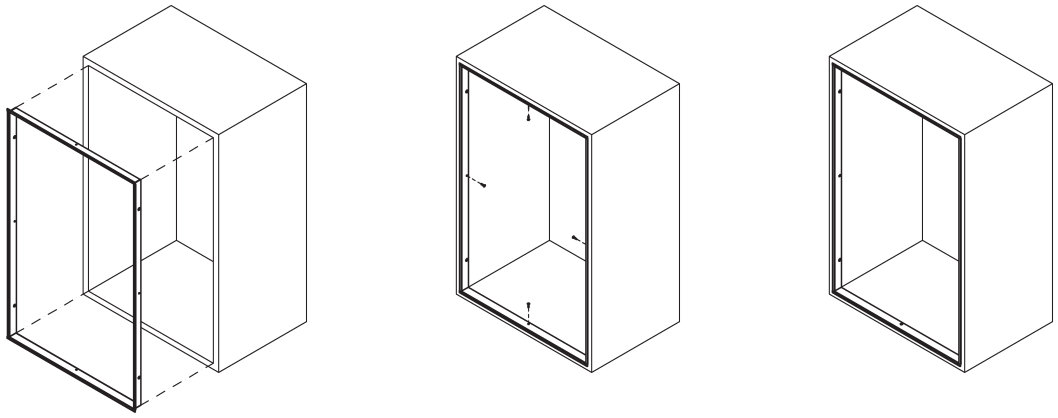

Installer le contre-cadre et le fixer avec 4 vis.

Volets de désenfumage CEVH/CEVH-1P-DECO
Instructions de montage

INSTALLATION ET MISE EN OEUVRE: MONTAGE DU VOLET

· Fixer le volet dans le précadre. Les pattes pliables du volet jouent le rôle de butée.
· Fixer le volet au cadre à l'aide de 4 vis (fournies avec le volet).
· Pour finir, remplir tous les trous de mastic intumescent.

Tenant en compte qu'il s'agit d'un élément de sécurité, la volet doit être entreposé et manipulé avec attention.

Précautions:

· Entreposer en un lieu libre d'humidité. Almacenar en un lugar resguardado de la humedad.
· Eviter le contact avec l'eau.
· Eviter la déformation du corps du volet pendant son installation et scellement
· Eviter des coups et transporter le volet équilibré.
· Il est recommandé l'utilisation du précadre de montage pour faciliter l'installation du volet (Voir page 11).

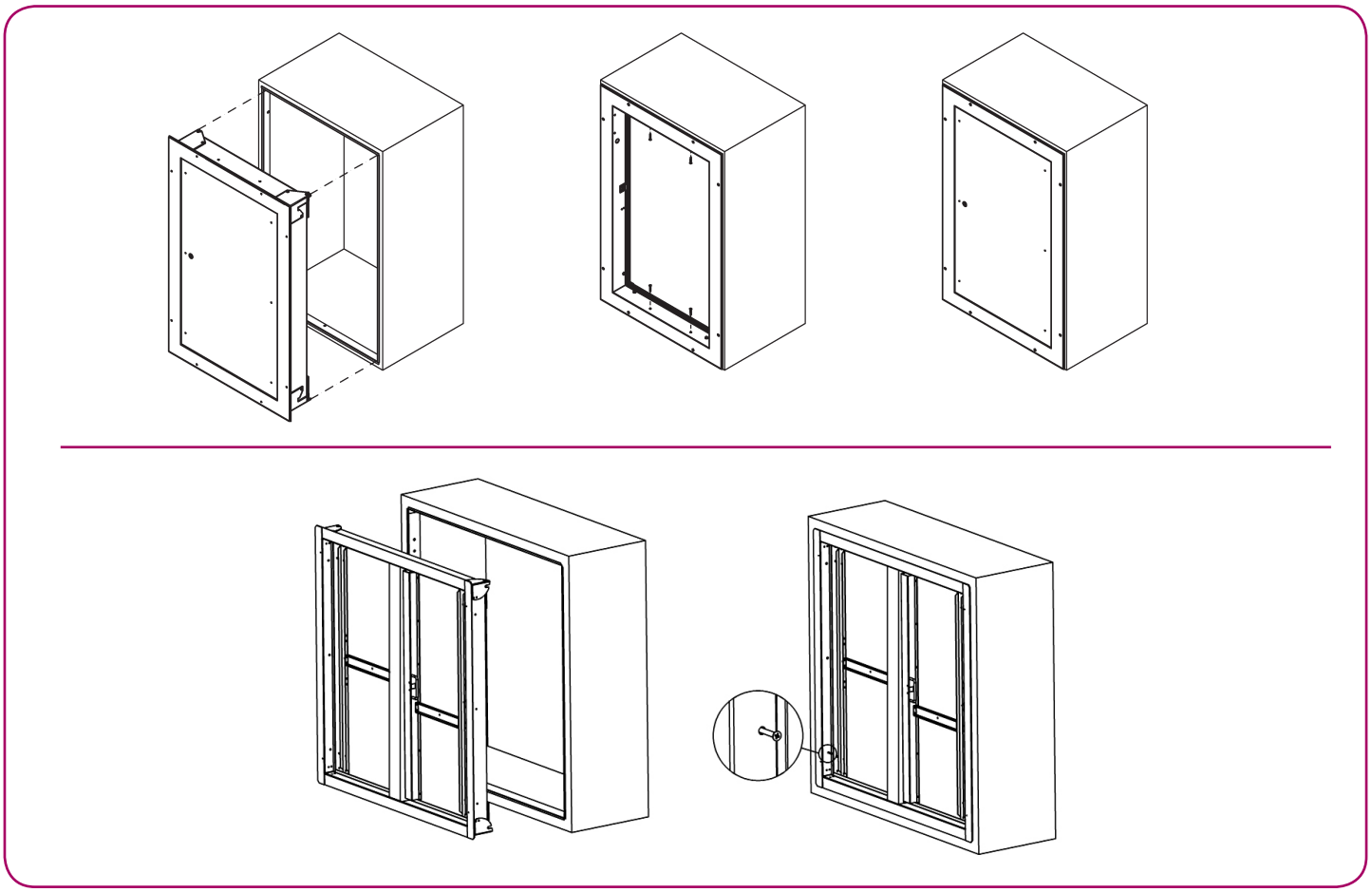

Volets de désenfumage CEVH/CEVH-1P-DECO
Instructions de montage

INSTALLATION ET MISE EN OEUVRE: INSTALLATION DU GRILLE RPK

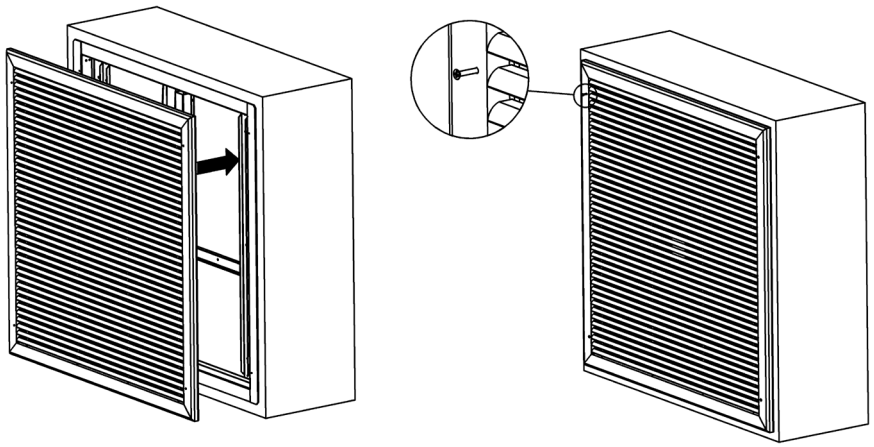

RPK

x4 Vis Ø 3,9x38 DIN 7982

Volets de désenfumage CEVH/CEVH-1P-DECO
Instructions de montage

RACCORDEMENTS ÉLECTRIQUES

CEVH: CE NF

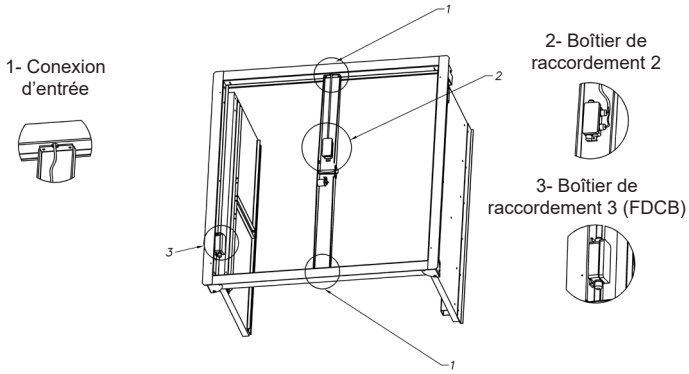

CEVH-1P-DECO: CE

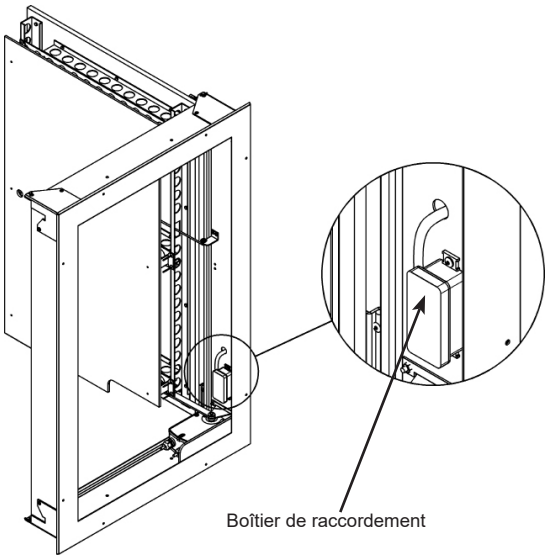

Raccordements électriques:
Accès aux raccordements électriques à l'intérieur de la boit de raccordement :

- Ventouse électromagnétique
- Contacts de position début et fin de course.
- Moteur de réarmement (optionnel en CEVH 1P DECO).

FCU: Contact de fin de course unipolaire (position de sécurité)
DCU: Contact de début de course unipolaire (position d'attente)
FCB: Contact de fin de course bipolaire (position de sécurité)
DCB: Contact de début de course bipolaire (position d'attente)

Déclenchement:
Déclenchement par ventouse électromagnetique d'émission (CEVH et CEVH-1P-DECO) ou rupture de courant (CEVH) et réarmement manuel / motorisé:

Ventouses disponibles:

24 Vcc **48 Vcc**	CE / CE NF
24 Vca **48 Vca** **230 Vca**	CE

Moteur de réarmement:

24 / 48 V	CE / CE NF

Volets de désenfumage CEVH/CEVH-1P-DECO
Instructions de montage

RACCORDEMENTS ÉLECTRIQUES

RACCORDEMENT CEVH : CE / CE NF

Boîte de raccordement 2

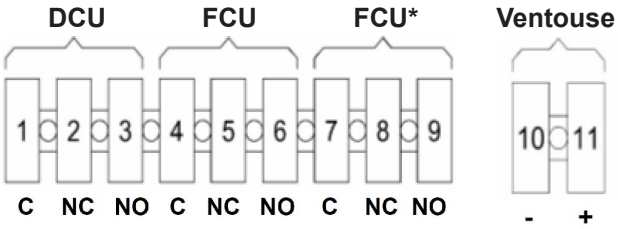

Boîte de raccordement 3

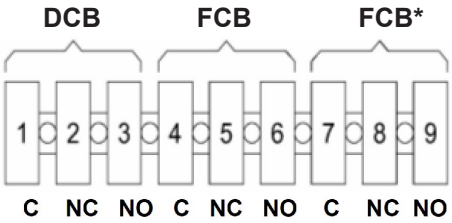

** Seulement pour modèle* CE NF

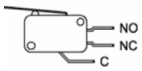

CEVH-1P-DECO (CONTACTS UNIPOLAIRES) : CE

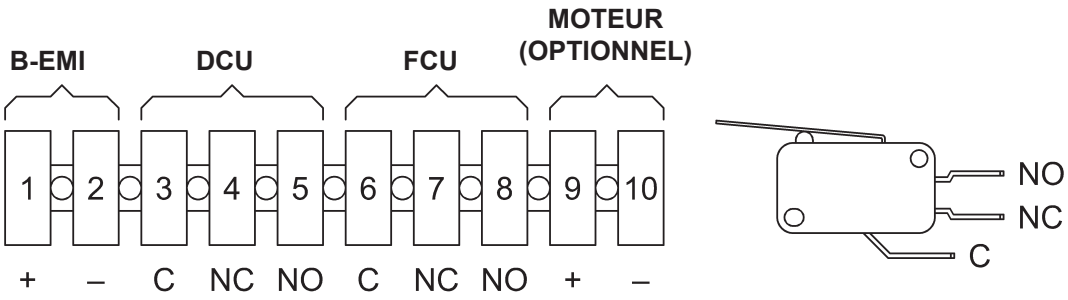

CEVH-1P-DECO (CONTACTS BIPOLAIRES) CE

Boîte de raccordement 2

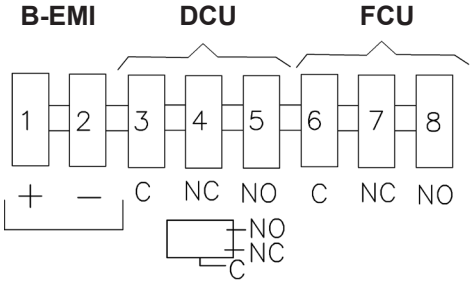

Boîte de raccordement 3

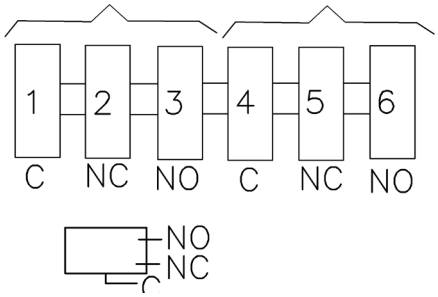

Volets de désenfumage CEVH/CEVH-1P-DECO
Instructions de montage

INSTRUCTIONS D'EMPLOI

Il est recommandé de fixer les volets dans le précadre préalablement scellé au conduit. L'équerrage de l'ensemble doit être respecté pendant la pose. Les volets CEVH et CEVH 1P-DECO doivent être installés en position verticale.
Lors de la pose, protéger le volet contre toute projection de produits de scellement et le manipuler avec précaution.
À la mise en route de l'installation, nettoyer l'ensemble de toute trace de poussière et de saleté afin d'éviter les risques de détérioration des vantaux. La bobine électromagnétique est un élément particulièrement sensible du mécanisme. Lors de la mise en service, nettoyer le volet (poussière et autres particules) en accordant une attention toute particulière à la bobine. Pour préserver le degré coupe-feu la face avant doit être recouverte d'une grille de protection (CEVH et CEVH-1P-DECO) ou d'une plaque de matériau fibrosilicate (CEVH-1P-DECO).
Remarque : sens de l'air indifférent (extraction et soufflage d'air).
Pour déclencher manuellement et réarmer les volets CEVH et CEVH-1P-DECO, procédez selon les dessins suivants:

CEVH : CE / CE NF

Déclenchement

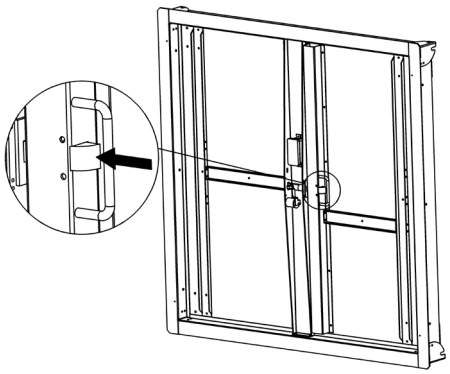

Réarmement

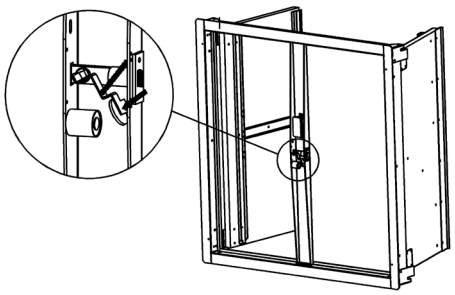

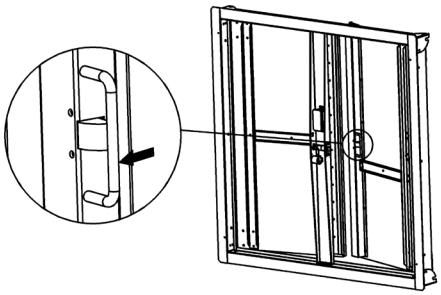

Volets de désenfumage CEVH/CEVH-1P-DECO Instructions de montage

INSTRUCTIONS D'EMPLOI

CEVH-1P-DECO: CE

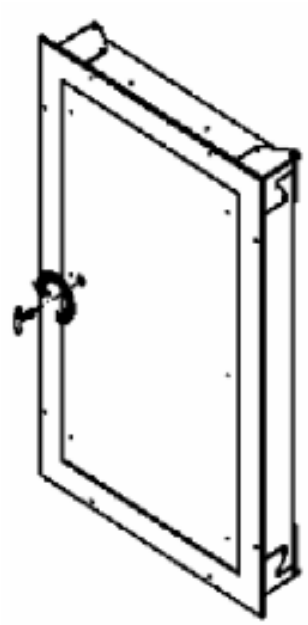

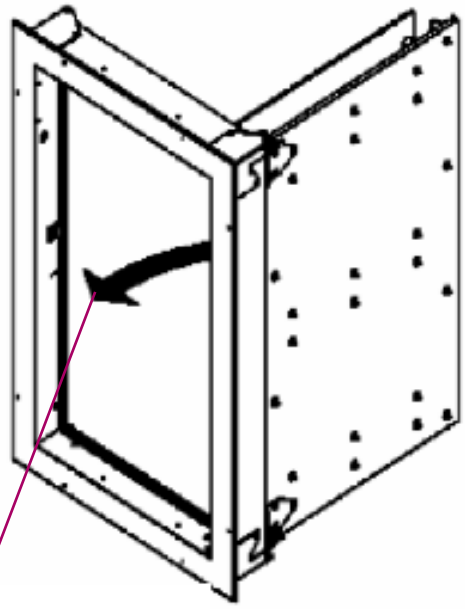

Réarmement manuel ou motorisé

Pour réaliser un réarmement motorisé, émettez une courrant électrique de 24 ou 48 V au moteur (Voir page 14: «Raccordements électriques»).

INSTRUCTIONS RELATIVES À LA MAINTENANCE ET A À LA GARANTIE.

Le volet CEVH ne requiert aucune maintenance spécifique. Effectuez au minimum un contrôle de fonctionnement par an.

Koolair décline toute responsabilité lorsque le montage, l'installation et les raccordements électriques ne sont pas effectués conformément à cette notice technique. Le cas échéant, il se peut que la garantie ne soit pas applicable.

Ce catalogue est protégé par les droits de propriété intellectuelle.
La reproduction partielle ou totale de son contenu sans autorisation formelle et avérée de KOOLAIR SL est interdite.

CFR-MICEVH-0419-00

KOOLAIR, S.A. (Espagne)
Calle Urano, 26
Polig. Ind. nº 2 – La Fuensanta
28936 Móstoles (MADRID)
Tel: +34 91 645 00 33
Fax: +34 91 645 69 62
e-mail comercial: comercial@koolair.com
e-mail Koolair: info@koolair.com

www.koolair.com

Koolair, S.L. se réserve le droit de modifier les données publiées à tout moment.