230-SP

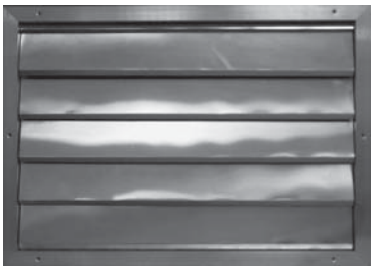

Compuertas de sobrepresión

Descripción del producto

Compuerta de sobrepresión, marca KOOLAIR, modelo **230-SP**. Incorpora burlete en las aletas para lograr una mayor eficacia en el cierre y en la amortiguación de ruidos. Bajo demanda pueden ser suministradas con bastidor en ”u”, con aletas invertidas, con aletas interconectadas, etc. Incorporan en el bastidor taladros para fijación en paramento o conducto mediante tornillos o remaches.

Fabricada en aluminio extruído, acabado estándar aluminio natural.

Otros modelos

230-SPI. Compuerta de sobrepresión con bastidor frontal y aletas interconectadas, para montaje mural.
230-SPU. Compuerta de sobrepresión con bastidor en U para intercalar.
230-SPUI. Compuerta de sobrepresión con bastidor en U y aletas interconectadas, para intercalar.
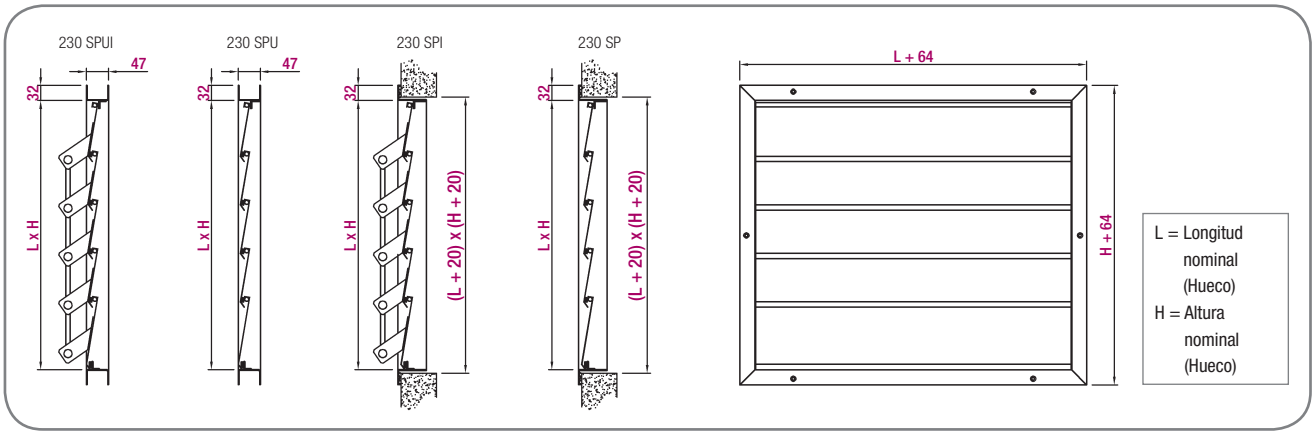
Dimensiones genéricas