DAFC

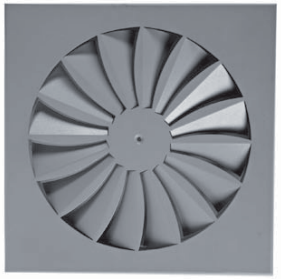

Difusor rotacional de aleta fija curvilínea

Descripción del producto

Difusor rotacional de aleta fija curvilínea, marca KOOLAIR, modelo **DAFC**, tamaño _ , dimensión de placa de _x_. Incorpora plenum de conexión lateral de chapa de acero galvanizada, con compuerta de regulación en la boca de entrada al mismo. Fabricado integramente en chapa de acero. Acabado pintado en RAL a definir. Altura de instalación recomendada entre 2,5 y 3,5 m.

Otros modelos

DAFC-Q. Difusor rotacional de aleta fija curvilínea integrado en placa de 595x595 mm, para instalar en falsos techos modulares.
DAFC-C. Difusor rotacional de aleta fija curvilínea integrado en placa circular.
DAFC-E. Difusor rotacional de aleta fija curvilínea integrado en placa, para instalar en techo de escayola.
DAFC-Q-PR. Difusor rotacional de aleta fija curvilínea integrado en placa perforada de dimensiones 595x595 mm.

Fijaciones

PD-RE. Plenum de conexión lateral desmontable sin aislar interiormente, con compuerta de regulación accesible desde el falso techo.
PDA-RE. Plenum de conexión lateral desmontable aislado interiomente, con compuerta de regulación accesible desde el falso techo.
PD-RL. Plenum de conexión lateral desmontable sin aislar interiormente, con compuerta de regulación accesible desde el local.
PDA-RL. Plenum de conexión lateral desmontable aislado interiormente, con compuerta de regulación accesible desde el local.
RM. Compuerta de regulación preparada para motorizar.
PM. Puente de montaje. Para instalación del difusor sin plenum.

Dimensiones genéricas

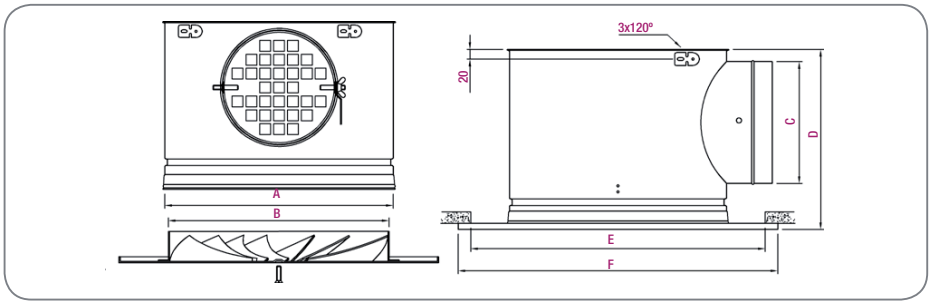

Modelo	A	B	C	D	E	F
125	138	124	99	171	171	146
160	173	159	124	196	213	188
200	213	199	159	231	264	239
250	263	249	199	271	326	301
315	328	314	199	271	405	380
355	368	354	249	321	455	430
400	413	399	249	321	510	485
500	513	499	314	386	594	569

Unidad en mm

Tabla de selección

Tamaño	Q (m³/h)	L_{wA} [dB(A)]	ΔP_t (Pa)	X (m)
125	40	24	11	0,5
	50	32	21	0,7
	70	40	38	0,9
160	50	24	9	0,6
	80	32	17	0,9
	100	40	32	1,2
200	80	24	7	0,8
	110	32	14	1,1
	160	40	27	1,6
250	110	24	5	1,0
	160	32	11	1,4
	230	40	21	1,9
315	190	24	8	1,3
	250	32	15	1,8
	340	40	27	2,4
355	220	24	7	1,4
	300	32	13	1,9
	410	40	24	2,6
400	250	24	6	1,4
	340	32	12	2,0
	470	40	22	2,7
500	350	24	6	1,7
	480	32	12	2,2
	650	40	22	3,0

SIMBOLOGÍA

Q (m³/h): Caudal de aire.
L_{wA} [dB(A)]: Nivel de potencia sonora.
ΔP_t (Pa): Pérdida de carga.
X (m): Alcance horizontal de la vena de aire para una velocidad máxima en zona ocupada de 0,25 m/s, salto térmico $\Delta T = -10º$ C y una altura de instalación de 3 m.