DF-49-ROT

Tobera de largo alcance

Descripción del producto

Tobera de largo alcance de acoplamiento recto, con elemento rotacional, marca KOOLAIR, modelo **DF-49-A-ROT**, tamaño _, para difusión en grandes superficies con necesidad de alcances menores. Permite el giro en todas las direcciones (±30º), para la orientación de la vena de aire.
Incorpora embellecedor exterior, para impedir la visión de los tornillos de fijación. Fabricado en aluminio. Acabado pintado en RAL a definir.

Otros modelos

DF-49-B-ROT. Tobera de largo alcance, con elemento rotacional, con acople de conducto a tobera de dimensiones estándar.
DF-49-TR-ROT. Tobera de largo alcance, con elemento rotacional, autorregulable mediante elemento térmico.

Fijaciones

Con tornillos. Sin indicar nada el difusor dispone de taladros para atornillar.
AC. Integrada en placa plana. Hasta número máximo de 6 toberas, según tamaño (consultar).
PAC. Integrada en plenum de acoplamiento a conducto circular. Hasta número máximo de 6 difusores, según tamaño (consultar).
PLC. Integrada en placa para adaptar a conducto circular visto. Hasta número máximo de 6 difusores, según tamaño (consultar).
INJ. Injerto para adaptar lateralmente a conducto circular visto. Un tobera por injerto.

Dimensiones genéricas

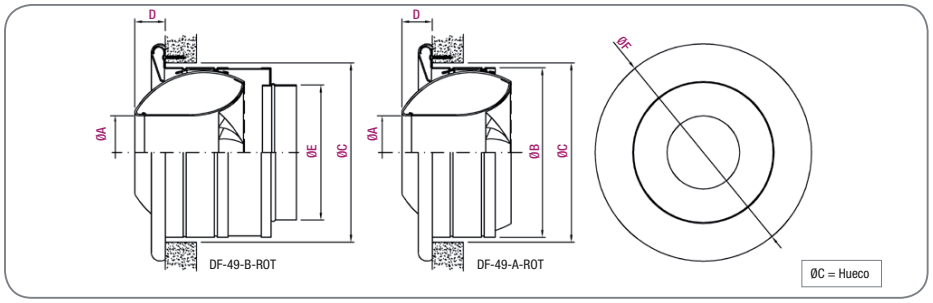

Dimensiones DF-49-ROT

Modelo	Ø A	Ø B	Ø C	D	Ø E	Ø F
8	90	208	217	34	159	268
10	123	267	268	48	199	317
16	155	314	323	56	249	376
18	220	417	433	78	399	511
20	290	493	510	100	399	584

Unidad en mm

Tabla de selección

Tamaño	Q (m³/h)	L_{wA} [dB(A)]	ΔP_t (Pa)	$X_{0,3}$	$X_{0,5}$	$X_{1,0}$	V_k
8	220	32	60	16	10	5	10,1
	290	40	104	21	13	6	13,4
	375	48	174	28	17	8	17,3
10	360	32	44	18	11	5	7,9
	460	40	71	23	14	7	10,1
	575	48	111	29	17	9	12,7
12	600	32	45	25	15	7	9,1
	770	40	75	>30	19	10	11,6
	1000	48	126	>30	25	12	15,1
16	975	32	28	27	16	8	6,9
	1250	40	45	>30	21	10	8,9
	1650	48	79	>30	27	14	11,7
20	1800	32	20	>30	22	11	6,9
	2350	40	35	>30	29	14	9,0
	3100	48	60	>30	>30	19	11,9

SIMBOLOGÍA

Q (m³/h): Caudal de aire.
L_{wA} [dB(A)]: Nivel de potencia sonora.
ΔP_t (Pa): Pérdida de carga.
$X_{0,3}$-$X_{0,5}$-$X_{1,0}$ (m): Alcance, para velocidad terminal de la vena de aire de 0,3 , 0,5, y 1,0 m/s, respectivamente, en condiciones isotermas. (ΔT = 0º C)
V_k (m/s): Velocidad efectiva.