TAC-200

Persianas circulares de toma de aire exterior

Descripción del producto

Persiana circular de toma de aire exterior, marca KOOLAIR, modelo **TAC-200**.
Su diseño y forma de aleta impide la visión a través de ella.
Así mismo, no permite el paso de agua de lluvia, nieve, etc, ya que está diseñada principalmente para su instalación en intemperie.
Su forma circular la hace idónea en aquellos emplazamientos en que, por razones arquitectónicas, se deseche la idea de instalar tomas de aire rectangulares convencionales.
Las persianas incorporan en el bastidor taladros para fijación en paramento mediante tornillos.
Fabricada en aluminio extruído, pintado en blanco RAL 9010.

Dimensiones genéricas

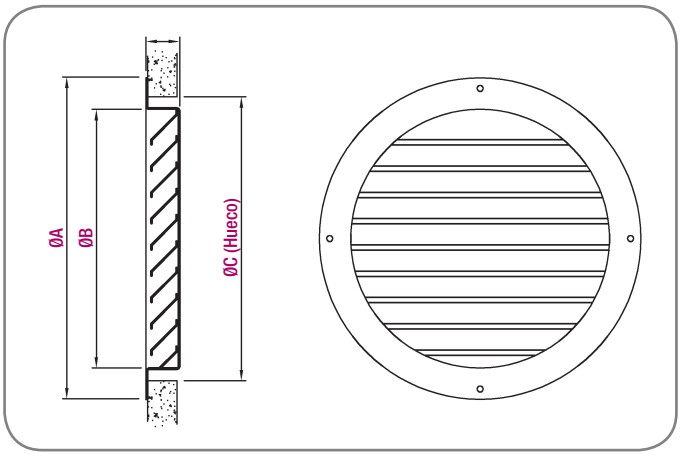

Nominal	Ø A	Ø B	Ø C	E
125	181	121	145	
160	216	156	180	
200	256	196	220	
250	306	246	270	
315	375	295	315	32
400	460	380	400	
450	510	430	450	
500	560	480	500	
630	690	610	630	
710	770	690	710	
800	882	782	800	
1000	1082	982	1000	63,5
1250	1332	1232	1250	

Unidad en mm