KOOLAIR

serie

DF-47 NARROW

Toberas lineales de medio-largo alcance

ISO 9001
BUREAU VERITAS
Certification
Sistema de Gestión

www.koolair.com

ÍNDICE

Introducción	2
Dimensiones	3
Tipos y sistema de unión	4
Montaje	5
Tabla de selección	6
Codificación	7

ISO 9001
BUREAU VERITAS
Certification
ES056263-1

Difusor lineal de alta inducción medio-largo alcance DF-47-NARROW

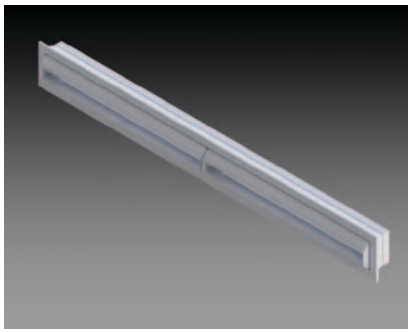

Descripción

Difusor lineal de alta inducción de medio-largo alcance, modelo DF-47- Narrow, de longitud L mm y ranura A mm de paso de aire.
Permite giro total ±30º del núcleo (tobera lineal), gracias a su ranura estrecha permite cubrir alcances medios y largos consiguiendo confort tanto en frío como en calor, aportándo un elevado nivel estético.
Están indicados para su instalación tanto en techo como en pared. Especialmente apropiado para caudal variable, aunque su diseño permite un excelente funcionamiento también con caudal constante.

Utilización

Estos difusores de medio-largo alcance son muy apropiados en aquellos casos en que se requiera, tanto lanzar un dardo de aire a larga distancia como a media con niveles sonoros bajos.
Son especialmente indicados para locales comerciales, entreplantas, tiendas, viviendas, etc.
Este difusor puede ser utilizado tanto en impulsión como en retorno. El intercalar difusores de retorno con otros de impulsión en la misma línea continua asegura un alto grado de estética y funcionalidad.

Acabados

Fabricado íntegramente con perfiles de aluminio extruidos.
Puede incorporar compuerta de regulación (RFS06) direccional y plenum (lateral o superior) de chapa de acero galvanizada (aislado (-PFA) o sin aislar interiormente (-PF)).
Existen dos modelos de ejecución de plenum, fijo o desmontable.
En el caso de que incorpore plenum puede incorporar compuerta de regulación en la boca de conexión anulando la compuerta RFS06.

En los DF-47-Narrow-IC y DF-47-Narrow-CC el bastidor ó conducto están construidos en acero galvanizado y el difusor en aluminio.

Acabado estándar en anodizado o pintado en blanco brillo RAL-9010.

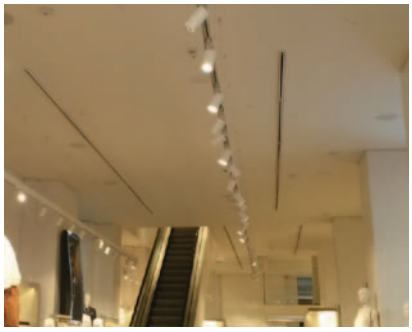

Accionamientos y montaje

Los sistemas de montaje disponibles del elemento de difusore se detallan en la página 5.
El difusor de detalla mediante la longitud de la vía y el ancho de ranura.
El accionamiento motorizado -MT mueve el difusor enn sentido vertical, (arriba y abajo) aproximadamente en un ángulo de ±30.
La motorización precisa un motor por cada difuosr, incluso en agrupaciones con varias unidades.
También existe la posibilidad de autorregulable térmicamente - TR.

Dimensiones

DF-47-NARROW

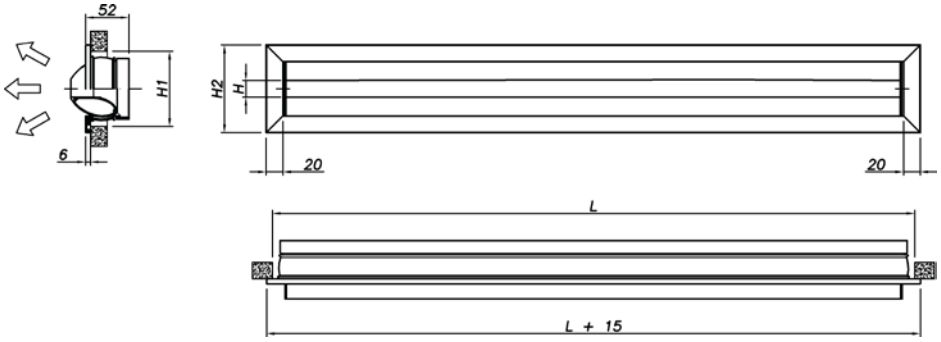

H	H1	H2
15	85	100
20	90	105
30	100	115
40	110	125
50	120	135

L = LONGITUD NOMINAL (HUECO)
H1 = ALTURA NOMINAL (HUECO)

DF-47-NARROW PLENUM FIJO

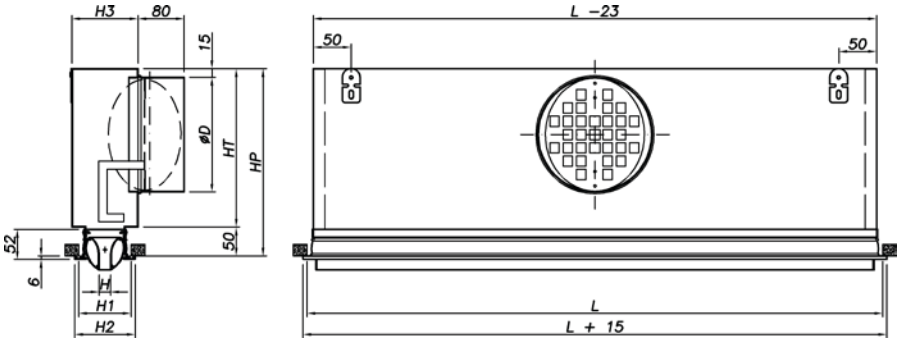

H	H1	H2	H3	ØD	HT	HP
15	85	100	110	Ø160	235	285
20	90	105	115	Ø200	275	325
30	100	115	120	Ø250	325	375
40	110	125	190	Ø315 (OVAL)	275	325
50	120	135				

L > 1001: 2 BOCAS

L = LONGITUD NOMINAL (HUECO)
H1 = ALTURA NOMINAL (HUECO)

DF-47-NARROW PLENUM DESMONTABLE

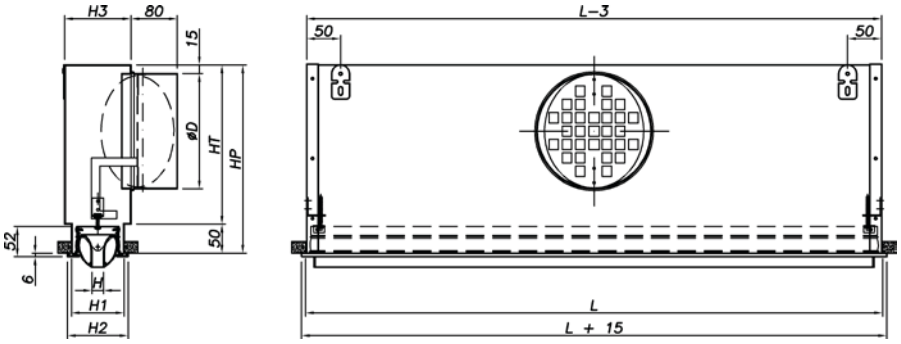

H	H1	H2	H3	ØD	HT	HP
15	85	100	110	Ø160	235	285
20	90	105	115	Ø200	275	325
30	100	115	120	Ø250	325	375
40	110	125	190	Ø315 (OVAL)	275	325
50	120	135				

L > 1001: 2 BOCAS

L = LONGITUD NOMINAL (HUECO)
H1 = ALTURA NOMINAL (HUECO)

Tipos

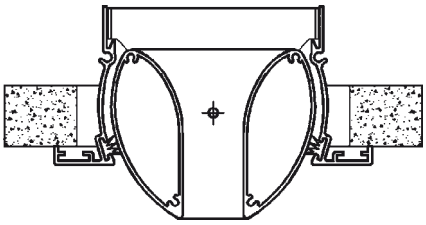
DF-47-NARROW

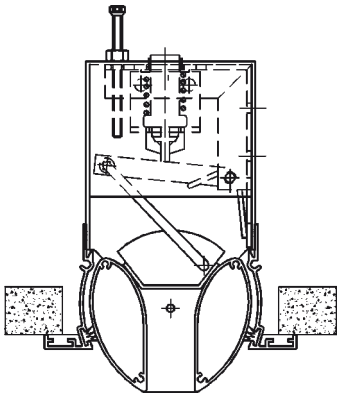
DF-47-NARROW-TR

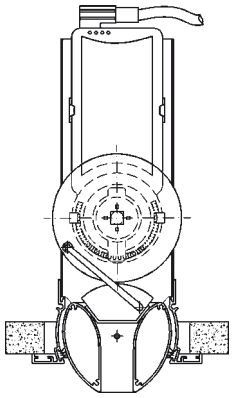
DF-47-NARROW-MT

Sistema de unión

C y AC máxima longitud de tramo 2 m, no disponible para formar líneas continuas.

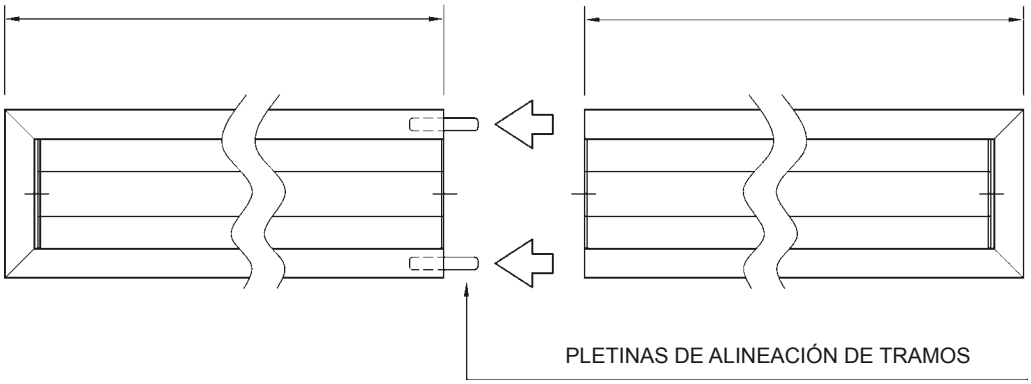

Montaje

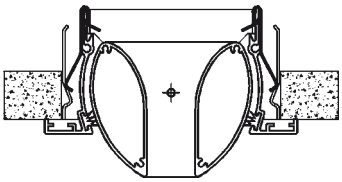

DF-47-NARROW + MM
CON MARCO DE MONTAJE (MM)

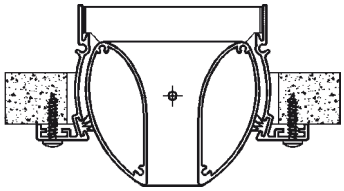

DF-47-NARROW-T
CON TORNILLOS (NOMINAL - 8)

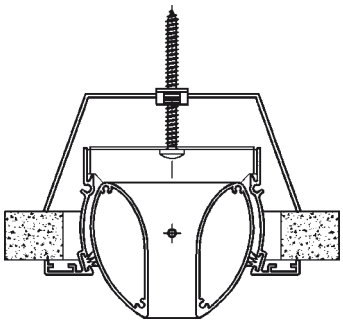

DF-47-NARROW-PM
CON PUENTE DE MONTAJE (PM)

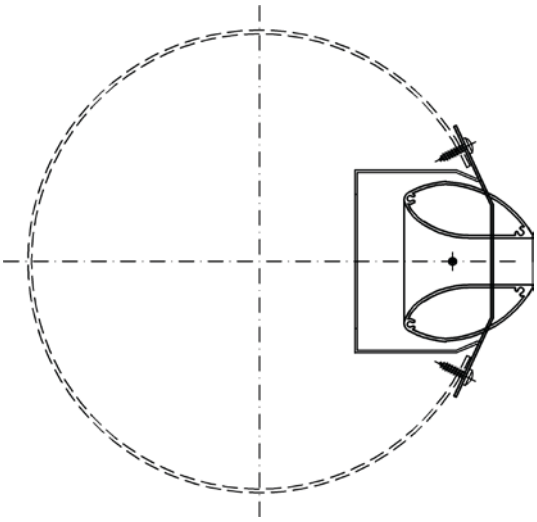

DF-47-NARROW-CC
ADAPTACIÓN PARA CONDUCTO

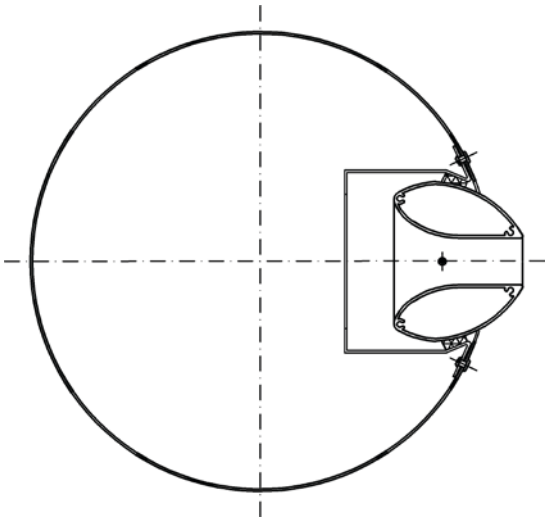

DF-47-NARROW-IC
INTEGRADO EN CONDUCTO

Tabla de selección

Q		Tamaño	15 - 1000			20 - 1000			30 - 1000			40 - 1000			50 - 1000		
(m^3/h)	(l/s)	A_k (m^2)	0,011			0,014			0,028			0,037			0,047		
200	55,6	$X_{0,3}$ $X_{0,5}$ $X_{1,0}$ (m)	6,0	3,6	1,8												
		ΔP_{st} (Pa)		10													
		L_{wA} - dB(A)		18													
300	83,3	$X_{0,3}$ $X_{0,5}$ $X_{1,0}$ (m)	8,9	5,4	2,7	7,7	4,6	2,3									
		ΔP_{st} (Pa)		23			12										
		L_{wA} - dB(A)		25			18										
400	111,1	$X_{0,3}$ $X_{0,5}$ $X_{1,0}$ (m)	11,9	7,1	3,6	10,3	6,2	3,1	7,4	4,4	2,2						
		ΔP_{st} (Pa)		41			21			9							
		L_{wA} - dB(A)		30			24			19							
500	138,9	$X_{0,3}$ $X_{0,5}$ $X_{1,0}$ (m)	14,9	8,9	4,5	12,9	7,7	3,9	9,3	5,6	2,8	8,0	4,8	2,4			
		ΔP_{st} (Pa)		64			33			15			8				
		L_{wA} - dB(A)		34			29			25			20				
600	166,7	$X_{0,3}$ $X_{0,5}$ $X_{1,0}$ (m)	17,9	10,7	5,4	15,5	9,3	4,6	11,1	6,7	3,3	9,6	5,8	2,9	8,6	5,1	2,6
		ΔP_{st} (Pa)		91			48			21			12			8	
		L_{wA} - dB(A)		37			33			29			24			25	
700	194,4	$X_{0,3}$ $X_{0,5}$ $X_{1,0}$ (m)	20,8	12,5	6,2	18,1	10,8	5,4	13,0	7,8	3,9	11,2	6,7	3,4	10,0	6,0	3,0
		ΔP_{st} (Pa)		124			65			29			16			11	
		L_{wA} - dB(A)		40			37			33			28			28	
800	222,2	$X_{0,3}$ $X_{0,5}$ $X_{1,0}$ (m)	23,8	14,3	7,1	20,7	12,4	6,2	14,8	8,9	4,4	12,8	7,7	3,8	11,4	6,9	3,4
		ΔP_{st} (Pa)		163			85			38			21			14	
		L_{wA} - dB(A)		42			40			36			31			31	
1000	277,8	$X_{0,3}$ $X_{0,5}$ $X_{1,0}$ (m)				25,8	15,5	7,7	18,5	11,1	5,6	16,0	9,6	4,8	14,3	8,6	4,3
		ΔP_{st} (Pa)					133			59			33			22	
		L_{wA} - dB(A)					45			42			37			36	
1250	347,2	$X_{0,3}$ $X_{0,5}$ $X_{1,0}$ (m)							23,2	13,9	7,0	20,0	12,0	6,0	17,9	10,7	5,4
		ΔP_{st} (Pa)								93			51			34	
		L_{wA} - dB(A)								48			42			40	
1500	416,7	$X_{0,3}$ $X_{0,5}$ $X_{1,0}$ (m)										24,0	14,4	7,2	21,4	12,9	6,4
		ΔP_{st} (Pa)											74			49	
		L_{wA} - dB(A)											46			44	
1750	486,1	$X_{0,3}$ $X_{0,5}$ $X_{1,0}$ (m)										28,0	16,8	8,4	25,0	15,0	7,5
		ΔP_{st} (Pa)											101			66	
		L_{wA} - dB(A)											50			47	
2000	555,6	$X_{0,3}$ $X_{0,5}$ $X_{1,0}$ (m)													28,6	17,2	8,6
		ΔP_{st} (Pa)														87	
		L_{wA} - dB(A)														50	

$X_{0.3}$, $X_{0.5}$ y $X_{1.0}$ Alcance horizontal de la vena de aire para una velocidad media terminal de 0,3, 0,5 y 1 m/s para aire isotermo

ΔP_{st} Pérdida de carga estática

L_{WA} Potencia sonora

Datos técnicos incluidos en esta tabla son del DF-47-NARROW sin componentes.
Para la selección con compuerta de regulación se recomiendan velocidades efectivas inferiores a 5 m/s.

Codificación

Modelo

-	Movimiento manual.
IC	Integrado en conducto.
CC	Con adaptación a conducto.

Paso de aire

15, 20, 30, 40 ó 50	paso de aire

Longitud

1-9999	en mm

Componentes

-	sin indicar nada, sin plenum ni accionamiento
TR	Termorregulable.
MT	Motorizado.
RFS-06	con compuerta RFS-06
PF	con plenum fijo
PD	con plenum desmontable
G	con aletas direccionales

Fijación

MM	con marco de montaje
T	con tornillos
PM	con puente de montaje

Ángulo de apertura

-	sin indicar nada, ángulo frío/calor sin ajuste
AF(-30º..30º)	ángulo de frío, rango entre -30º C y 30º C
AC(-30º..30º)	ángulo de calor, rango entre -30º C y 30º C

Tratamiento

RAL 9010	acabado en RAL-9010 brillo
RAL ...	acabado en RAL a definir

Ejemplo de codificación

DF-47-NARROW - 15 - 1500 - RFS-06 -T - AC -15º - RAL 9010

Difusor DF-47-NARROW manual, de paso de aire 15, de 1500 mm con compuerta RFS-06, con tornillos, con un ángulo de apertura para calor de -15º acabado en RAL-9010 brillo.

ESTE CATÁLOGO ES PROPIEDAD INTELECTUAL.
Queda prohibida la reproducción parcial o total de su contenido sin autorización expresa y fehaciente de KOOLAIR, S.A.

CES-DF47NARROW-0316-00

KOOLAIR, S.A.
Calle Urano, 26
Poligono industrial nº 2 – La Fuensanta
28936 Móstoles - Madrid - (España)
Tel: +34 91 645 00 33
Fax: +34 91 645 69 62
e-mail: info@koolair.com

www.koolair.com