KOOLAIR

série

DF-47 NARROW

Bocais lineares de médio-longo alcance

ISO 9001
BUREAU VERITAS
Certification
Sistema de Gestión

www.koolair.com

ÍNDICE

Introdução	2
Dimensões	3
Tipos e sistema de união	4
Montaje	5
Montagem	6
Codificação	7

ISO 9001
BUREAU VERITAS
Certification
ES056263-1

Difusor linear de alta indução de médio-longo alcance DF-47-NARROW

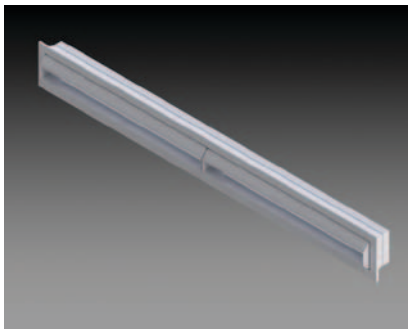

Descrição

Difusor linear de alta indução de médio-longo alcance, modelo DF-47-Narrow, de comprimento L mm e ranhura A mm de passagem de ar.
Permite rotação total ±30º do núcleo (bocal linear), graças à sua ranhura estreita permite cobrir alcances médios e longos conseguindo conforto tanto em frio como em quente, facultando um elevado nível estético.
Estão indicados para instalação tanto em tecto como em parede. Especialmente apropriado para caudal variável, embora o seu modelo permita um excelente funcionamento também com caudal constante.

Utilização

Estes difusores de médio-longo alcance são muito apropriados para os casos em que se pretenda, tanto lançar um jacto de ar a longa distância como a média, com baixos níveis sonoros.
São especialmente indicados para locais comerciais, patamares, lojas, habitações, etc.
Este difusor pode ser utilizado tanto em impulsão como em retorno. A intercalação de difusores de retorno com outros de impulsão na mesma linha contínua, assegura um elevado grau de estética e funcionalidade.

Acabamentos

Fabricado integralmente com perfis de alumínio extrudido.
Pode integrar comporta de regulação (RFS06) direccional e pleno (lateral ou superior) de chapa de aço galvanizada (isolado (-PFA) ou sem isolamento interior (-PF)).
Existem dois modelos de execução de pleno, fixo ou desmontável.
No caso de integrar pleno pode incorporar comporta de regulação no bocal de ligação anulando a comporta RFS06.

Nos DF-47-Narrow-IC e DF-47-Narrow-CC o caixilho ou conduta são construídos em aço galvanizado e o difusor em alumínio.

Acabamento padrão em anodizado ou pintado em branco brilhante RAL-9010.

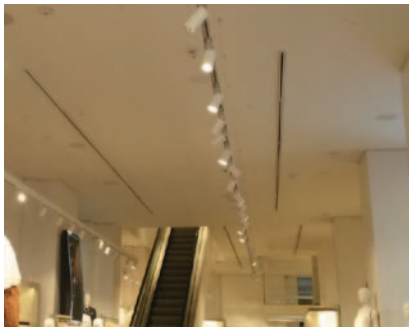

Accionamentos e montagem

Os sistemas de montagem disponíveis do elemento difusor estão detalhados na página 5.
O difusor é detalhado através do comprimento da via e a largura da ranhura. O accionamento motorizado -MT move o difusor no sentido vertical, (para baixo e para cima) aproximadamente num ângulo de ±30.
A motorização necessita de um motor por cada difusor, mesmo em grupos com várias unidades.
Existe igualmente a possibilidade de ser auto-regulável termicamente - TR.

Dimensões

DF-47-NARROW

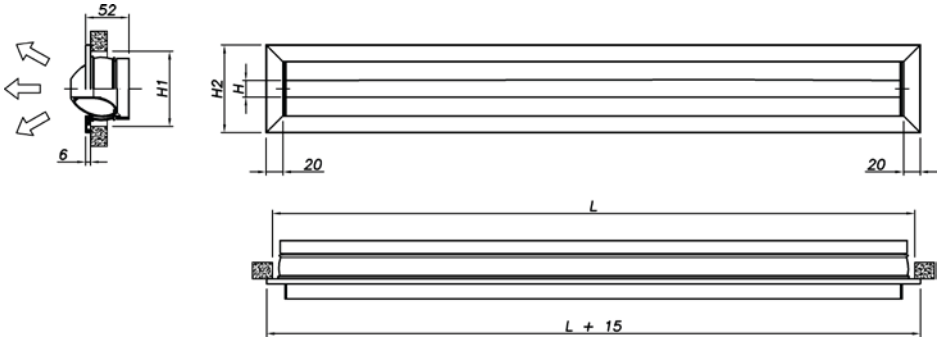

H	H1	H2
15	85	100
20	90	105
30	100	115
40	110	125
50	120	135

L = COMPRIMENTO NOMINAL (ORIFÍCIO)
H1= ALTURA NOMINAL (ORIFÍCIO)

DF-47-NARROW PLENUM FIXO

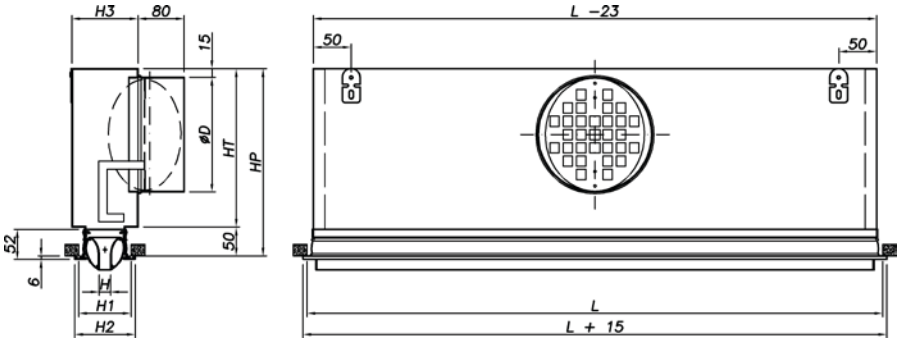

H	H1	H2	H3	ØD	HT	HP
15	85	100	110	Ø160	235	285
20	90	105	115	Ø200	275	325
30	100	115	120	Ø250	325	375
40	110	125	190	Ø315 (OVAL)	275	325
50	120	135				

L > 1001: 2 BOCAS

L = COMPRIMENTO NOMINAL (ABERTURA)
H1 = ALTURA NOMINAL (ABERTURA)

DF-47-NARROW PLENUM DESMONTÁVEL

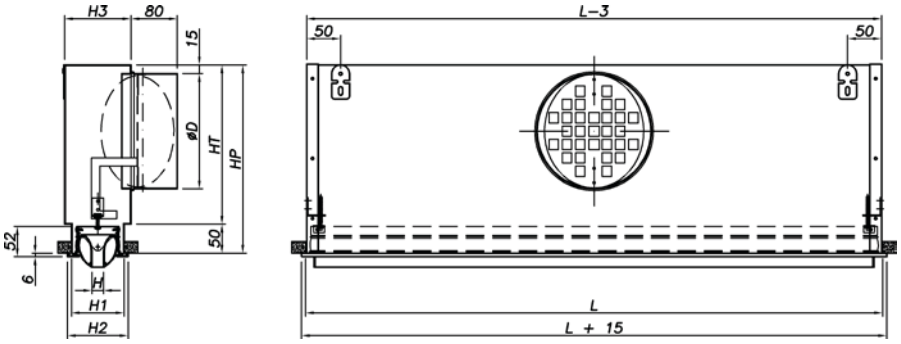

H	H1	H2	H3	ØD	HT	HP
15	85	100	110	Ø160	235	285
20	90	105	115	Ø200	275	325
30	100	115	120	Ø250	325	375
40	110	125	190	Ø315 (OVAL)	275	325
50	120	135				

L > 1001: 2 BOCAS

L = COMPRIMENTO NOMINAL (ORIFÍCIO)
H1 = ALTURA NOMINAL (ORIFÍCIO)

Tipos

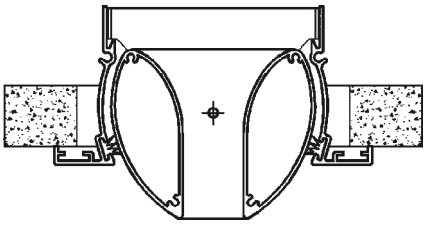
DF-47-NARROW

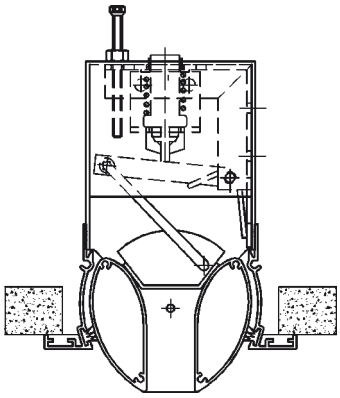
DF-47-NARROW-TR

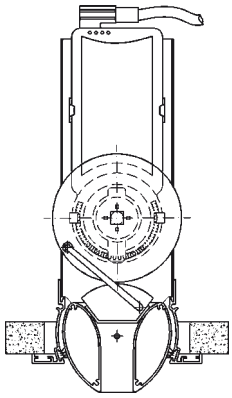
DF-47-NARROW-MT

Sistema de união

C e AC máximo comprimento de troço 2 m, não disponível para formar linhas contínuas.

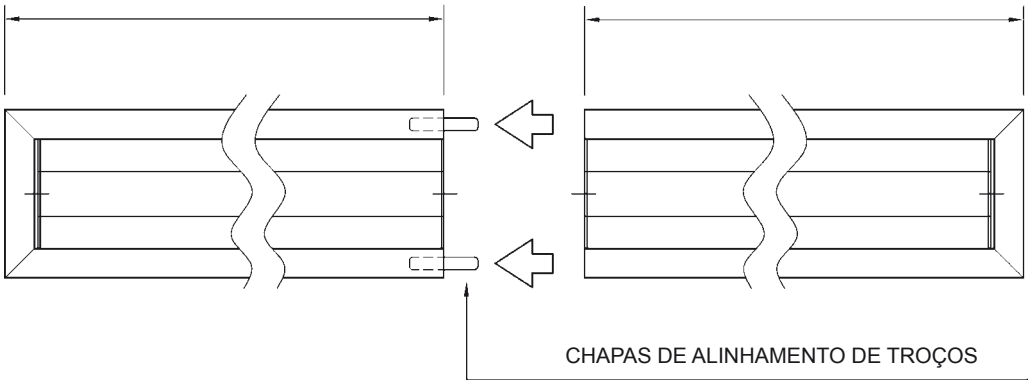

Montagem

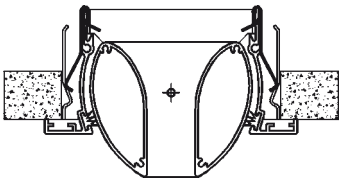

DF-47-NARROW + MM
COM QUADRO DE MONTAGEM (MM)

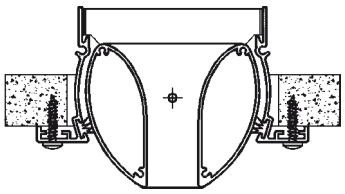

DF-47-NARROW-T
COM PARAFUSOS (NOMINAL- 8)

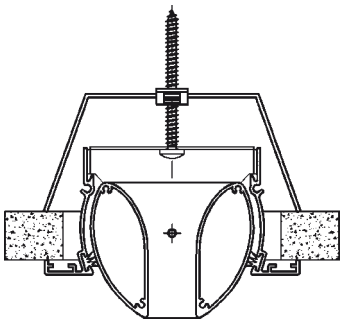

DF-47-NARROW-PM
COM PONTE DE MONTAGEM (PM)

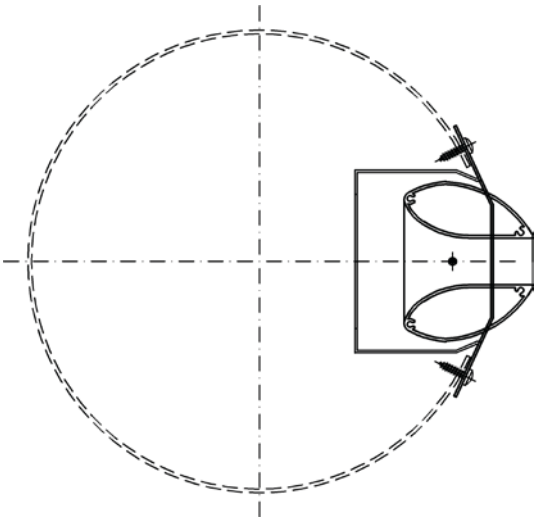

DF-47-NARROW-CC
ADAPTAÇÃO PARA CONDUTA

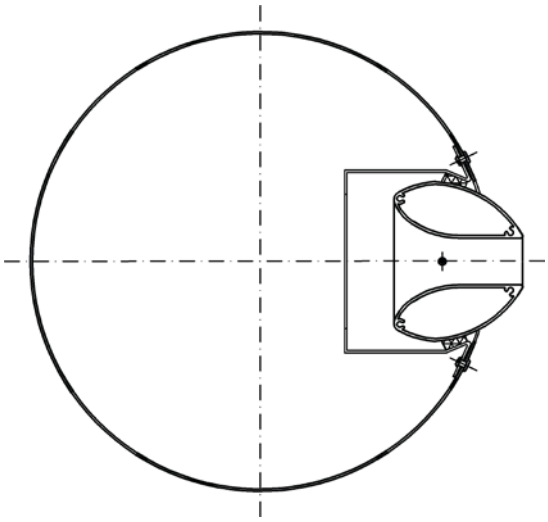

DF-47-NARROW-IC
INTEGRADO EM CONDUTA

Quadro de selecção

Q		Tamanho	15 - 1000			20 - 1000			30 - 1000			40 - 1000			50 - 1000		
(m^3/h)	(l/s)	A_k (m^2)	0,011			0,014			0,028			0,037			0,047		
200	55,6	$X_{0,3}$ $X_{0,5}$ $X_{1,0}$ (m)	6,0	3,6	1,8												
		ΔP_{st} (Pa)		10													
		L_{wA} - dB(A)		18													
300	83,3	$X_{0,3}$ $X_{0,5}$ $X_{1,0}$ (m)	8,9	5,4	2,7	7,7	4,6	2,3									
		ΔP_{st} (Pa)		23			12										
		L_{wA} - dB(A)		25			18										
400	111,1	$X_{0,3}$ $X_{0,5}$ $X_{1,0}$ (m)	11,9	7,1	3,6	10,3	6,2	3,1	7,4	4,4	2,2						
		ΔP_{st} (Pa)		41			21			9							
		L_{wA} - dB(A)		30			24			19							
500	138,9	$X_{0,3}$ $X_{0,5}$ $X_{1,0}$ (m)	14,9	8,9	4,5	12,9	7,7	3,9	9,3	5,6	2,8	8,0	4,8	2,4			
		ΔP_{st} (Pa)		64			33			15			8				
		L_{wA} - dB(A)		34			29			25			20				
600	166,7	$X_{0,3}$ $X_{0,5}$ $X_{1,0}$ (m)	17,9	10,7	5,4	15,5	9,3	4,6	11,1	6,7	3,3	9,6	5,8	2,9	8,6	5,1	2,6
		ΔP_{st} (Pa)		91			48			21			12			8	
		L_{wA} - dB(A)		37			33			29			24			25	
700	194,4	$X_{0,3}$ $X_{0,5}$ $X_{1,0}$ (m)	20,8	12,5	6,2	18,1	10,8	5,4	13,0	7,8	3,9	11,2	6,7	3,4	10,0	6,0	3,0
		ΔP_{st} (Pa)		124			65			29			16			11	
		L_{wA} - dB(A)		40			37			33			28			28	
800	222,2	$X_{0,3}$ $X_{0,5}$ $X_{1,0}$ (m)	23,8	14,3	7,1	20,7	12,4	6,2	14,8	8,9	4,4	12,8	7,7	3,8	11,4	6,9	3,4
		ΔP_{st} (Pa)		163			85			38			21			14	
		L_{wA} - dB(A)		42			40			36			31			31	
1000	277,8	$X_{0,3}$ $X_{0,5}$ $X_{1,0}$ (m)				25,8	15,5	7,7	18,5	11,1	5,6	16,0	9,6	4,8	14,3	8,6	4,3
		ΔP_{st} (Pa)					133			59			33			22	
		L_{wA} - dB(A)					45			42			37			36	
1250	347,2	$X_{0,3}$ $X_{0,5}$ $X_{1,0}$ (m)							23,2	13,9	7,0	20,0	12,0	6,0	17,9	10,7	5,4
		ΔP_{st} (Pa)								93			51			34	
		L_{wA} - dB(A)								48			42			40	
1500	416,7	$X_{0,3}$ $X_{0,5}$ $X_{1,0}$ (m)										24,0	14,4	7,2	21,4	12,9	6,4
		ΔP_{st} (Pa)											74			49	
		L_{wA} - dB(A)											46			44	
1750	486,1	$X_{0,3}$ $X_{0,5}$ $X_{1,0}$ (m)										28,0	16,8	8,4	25,0	15,0	7,5
		ΔP_{st} (Pa)											101			66	
		L_{wA} - dB(A)											50			47	
2000	555,6	$X_{0,3}$ $X_{0,5}$ $X_{1,0}$ (m)													28,6	17,2	8,6
		ΔP_{st} (Pa)														87	
		L_{wA} - dB(A)														50	

$X_{0.3}$, $X_{0.5}$ y $X_{1.0}$ Alcance horizontal do jacto de ar para uma velocidade média terminal de 0,3, 0,5 e 1 m/s para ar isotérmico

ΔP_{st} Perda de carga estática

L_{WA} Potência sonora

Os dados técnicos incluídos neste quadro são do DF-47-NARROW sem componentes.
Para a selecção com comporta de regulação recomendam-se velocidades efectivas inferiores a 5 m/s.

Codificação

Modelo

-	Movimento manual
IC	Integrado em conduta
CC	Com adaptação a conduta

Passagem de ar

15, 20, 30, 40 ó 50	passagem de ar

Comprimento

1-9999	em mm

Componentes

-	sem indicação, sem pleno nem accionamento
TR	Termo-regulável
MT	Motorizado
RFS-06	com comporta RFS-06
PF	com pleno fixo
PD	com pleno desmontável
G	com alhetas direccionais

Fixação

MM	com quadro de montagem
T	com parafusos
PM	com ponte de montagem

Ângulo de abertura

-	sem indicação, ângulo frio/calor sem ajuste
AF(-30º..30º)	ângulo de frio, intervalo entre -30º C e 30º C
AC(-30º..30º)	ângulo de calor, intervalo entre -30º C e 30º C

Tratamento

RAL 9010	acabamento em RAL-9010 brilhante
RAL ...	acabamento em RAL a definir

Exemplo de codificação

DF-47-NARROW - 15 - 1500 - RFS-06 -T - AC -15º - RAL 9010

Difusor DF-47-NARROW manual, de passagem de ar 15, de 1500 mm com comporta RFS-06, com parafusos, com um ângulo de abertura para calor de -15º, acabamento em RAL-9010 brilhante.

ESTE CATÁLOGO É PROPRIEDADE INTELECTUAL.
Fica proibida a reprodução parcial ou total do seu conteúdo sem autorização expressa e formal da KOOLAIR, S.A.

CPT-DF47NARROW-0316-00

KOOLAIR, S.A.
Calle Urano, 26
Poligono industrial nº 2 – La Fuensanta
28936 Móstoles - Madrid - (España)
Tel: +34 91 645 00 33
Fax: +34 91 645 69 62
e-mail: info@koolair.com

www.koolair.com