KOOLAIR

Dralldurchlass mit Temperaturregelung

DFRE-GR-TR

Montageanleitung

www.koolair.com

DFRE-GR-TR

Montageanleitung

ISO 9001
BUREAU VERITAS
Certification
ES056263-1

DFRE-GR-TR
Montageanleitung

LEITSCHAUFELWINKEL DFRE-GR-TR

Die Drallschaufeln des Drallauslasses vom Typ DFRE-GR-TR besitzen eine im Bezug zur Horizontalen Winkelstellung, die von 32º bis 80º verstellbar ist. Bei einem Leitschaufelwinkel von 32º wird die Luft mit einer Temperatur von ≤20 ºC gefördert, während die Lufttemperatur bei einem Winkel von etwa 80º ≥28 ºC beträgt, so dass der Winkel mit zunehmender Lufttemperatur höher verstellt werden muss.

Der Leitschaufelwinkel ist so ausgelegt, dass unter den im Katalog angegebenen Bedingungen eine möglichst optimale Luftverteilung erreicht wird. Es besteht die Möglichkeit, den Winkel je nach geforderter vertikaler Wurfweite zu ändern.

LEITSCHAUFELWINKEL 32º
KÜHLEN ≤20 ºC

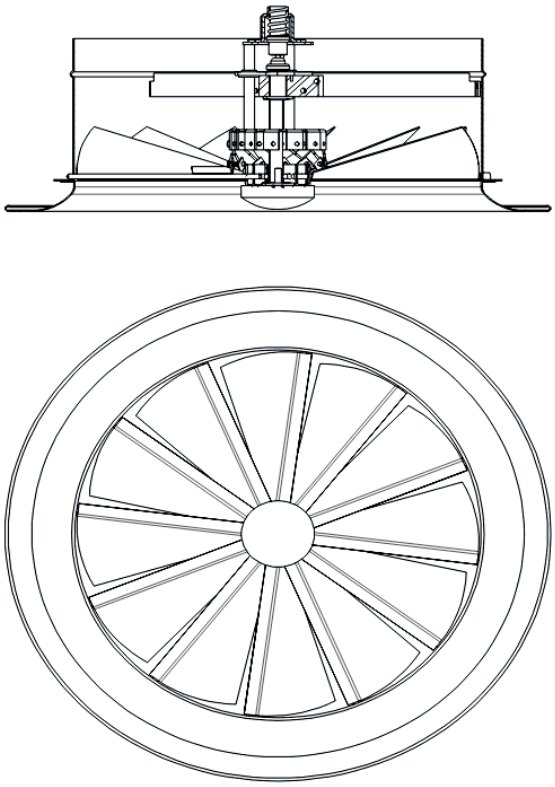

LEITSCHAUFELWINKEL 32º bis 80º
HEIZEN ≥28 ºC
(durch mechanischen Anschlag einstellbar)

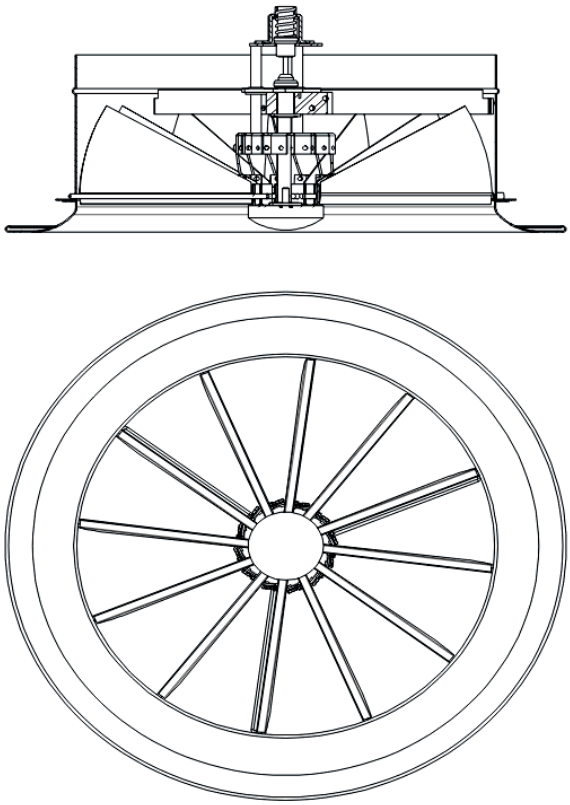

DFRE-GR-TR
Montageanleitung

OPTIMALE WINKELEINSTELLUNG DER LEITSCHFAUFEL

Unter Standardbedingungen reicht der Winkelbereich der Leitschaufel im Bezug zur Horizontalen, so wie zuvor angegeben, von 32º bis etwa 80º. Um diesen Winkelbereich zu erhalten, muss das auf den beigefügten Abbildungen dargestellte Maß „A“ 35 mm betragen, mit dem ein Luftschaufelwinkel von 80º erreicht wird.

Um den Leitschaufelwinkel zu ändern, müssen die beiden als Schrauben (1) gekennzeichneten Anschläge eingestellt werden. Hierzu ist erst die Gegenmutter (2) zu lösen. Anschließend wird die Schraube (1), die in die Nietmutter (3) eingedreht ist, angezogen (dadurch verringert sich der Maximalwinkel) oder gelöst (der Maximalwinkel erhöht sich). Auf diese Weise erreicht man eine Verringerung bzw. Erhöhung des Leitschaufelwinkels. Sobald der gewünschte Einstellwert erreicht ist, wird die Gegenmutter (2) wieder angezogen, um ein unerwünschtes Lockern zu verhindern.

Auf keinen Fall darf das Maß „A“ 35 mm überschreiten, da es ansonsten bei extrem hohen Temperaturen zum Festfressen oder Blockieren des Drehmechanismus der Leitschaufel kommen könnte.

Während der Installation des Luftauslasses ist per Sichtprüfung sicherzustellen, dass keine Leitschaufel einen Winkel von mehr als 80º im Bezug zur Horizontalen besitzt, da dies eine nicht ordnungsgemäße Funktionsweise des Luftauslasses zur Folge hat.

Abbildung 1

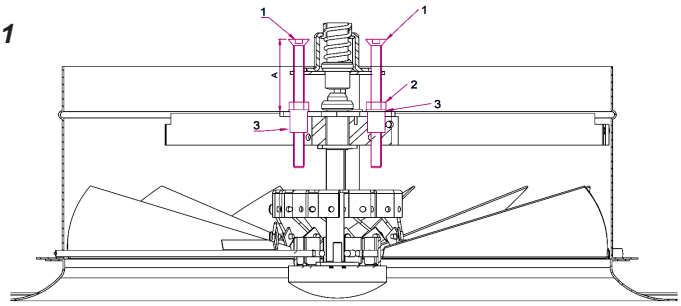

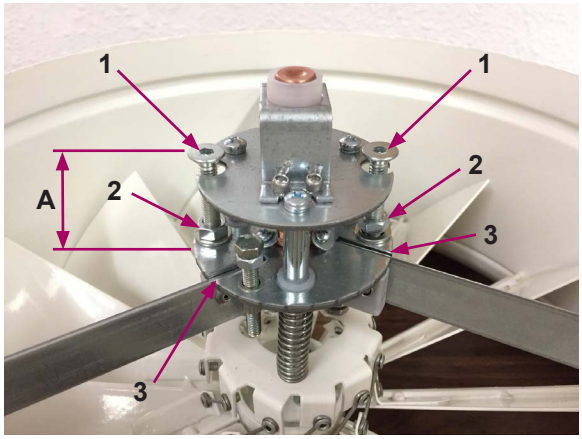

Abbildung 2

DIESER KATALOG IST URHEBERRECHTLICH GESCHÜTZT.
Die teilweise oder vollständige Vervielfältigung des Inhalts ohne ausdrückliche und nachweisliche Genehmigung durch KOOLAIR, S.A. ist verboten.

CDE-IMDFREGRTR-1116-00

KOOLAIR, S.A. (Spanien)
Calle Urano, 26
Polig. Ind. nº 2 – La Fuensanta
28936 Móstoles (MADRID)
Tel: +34 91 645 00 33
Fax: +34 91 645 69 62
e-mail comercial: comercial@koolair.com
e-mail Koolair: info@koolair.com

www.koolair.com

Nachdruck, entweder teilweise oder gesamt (ebenfalls elektronisch), ist ohne vorheriger schriftliche Zustimmung von Koolair, S.A. verboten