KOOLAIR

Difusor rotacional
termo–regulável

DFRE–GR–TR

Instruções de instalação

www.koolair.com

KOOLAIR

DFRE-GR-TR

Instruções de instalação

ISO 9001
BUREAU VERITAS
Certification
ES056263-1

DFRE-GR-TR
Instruções de instalação

ÂNGULO DAS ALHETAS DFRE-GR-TR

As alhetas do difusor DFRE-GR-TR têm um percurso angular, relativamente à horizontal, que vai desde os 32º, onde distribui o ar com uma Temp. de ar ≤20ºC, até um máximo de 80º aproximadamente para uma Temp. de ar ≥ 28ºC, aumentando o ângulo à medida que se aumenta a temperatura do ar.

O ângulo de disposição das alhetas foi concebido para uma óptima distribuição do ar nas condições indicadas no catálogo. Existe a possibilidade de modificar o ângulo em função do alcance vertical necessário.

POSIÇÃO ANGULAR ALHETA 32º
AR FRIO ≤ 20ºC

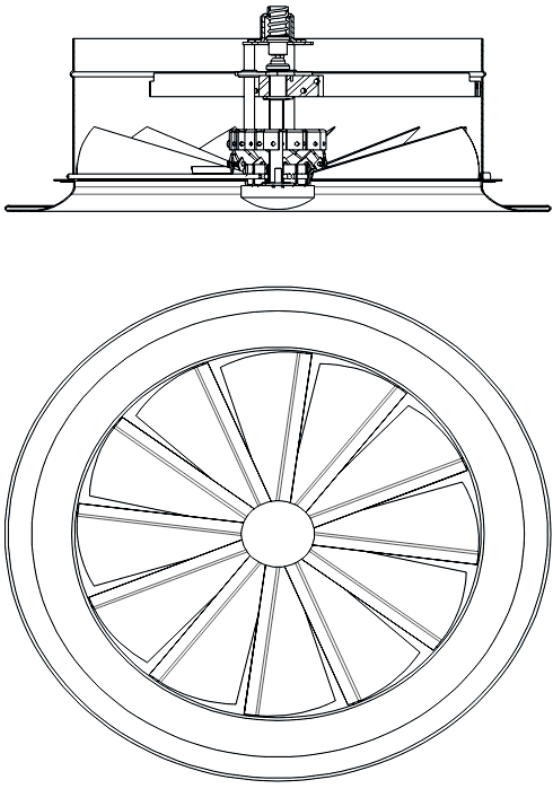

POSIÇÃO ANGULAR ALHETA DE 32º a 80º
AR QUENTE ≥ 28ºC
(Regulável através de batente mecânico)

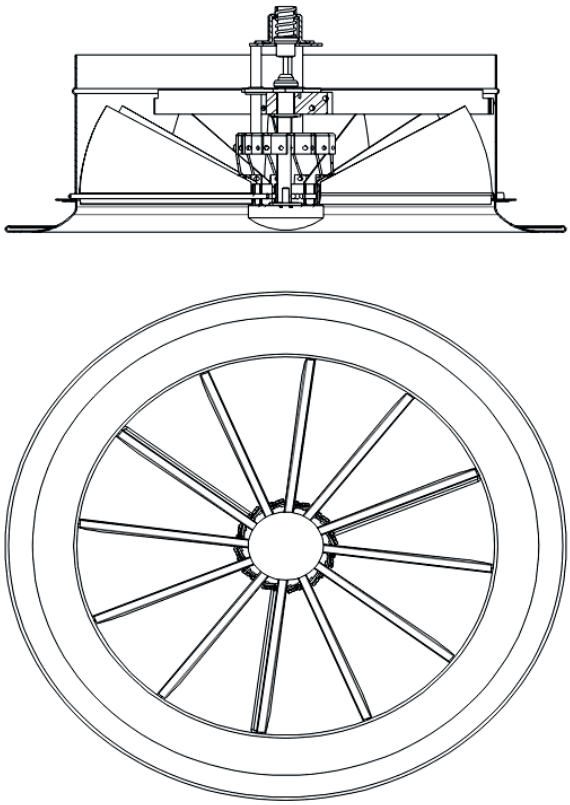

DFRE-GR-TR
Instruções de instalação

AJUSTE DE ÂNGULO ÓPTIMO ALHETAS

Nas condições padrão, o percurso angular das alhetas vai de 32º até 80º aproximadamente, relativamente à horizontal, tal como foi indicado anteriormente. Para dispor deste percurso, a cota “A” que podemos observar nas imagens anexas, deve ter um valor de 35 mm, para a qual se alcança um ângulo de alheta de 80º.

Para variar o percurso angular das alhetas devemos actuar sobre os dois batentes, marcados como parafuso (1). Para isso, em primeiro lugar afrouxamos a contraporca (2), de seguida apertamos (diminui o limite máximo) ou afrouxamos (aumenta o limite máximo) o parafuso (1) que rosca sobre a porca de rebite (3) provocando desta forma a diminuição ou o aumento, respectivamente, do percurso. Uma vez atingido o limite pretendido, voltamos a apertar a contraporca (2) para evitar afrouxamentos indesejados.

Em caso algum, esta cota “A” deve ultrapassar os 35 mm, uma vez que poderia provocar uma gripagem ou encravamento do mecanismo de rotação das alhetas pelas temperaturas elevadas extremas.

Durante a instalação do difusor, é necessário verificar visualmente que nenhuma das alhetas está posicionada a mais de 80º relativamente à horizontal, este facto iria provocar que o difusor não funcionasse correctamente.

Figura 1

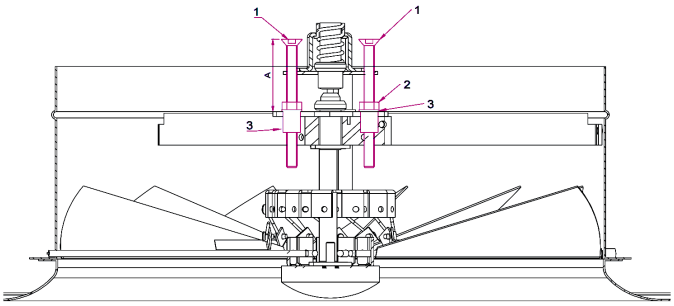

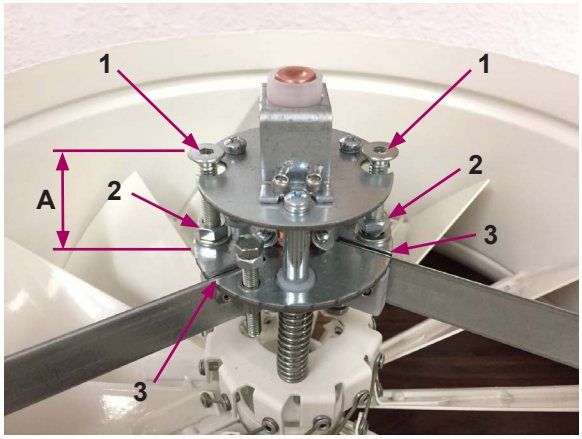

Figura 2

ESTE CATÁLOGO É PROPRIEDADE INTELECTUAL.
Fica proibida a reprodução parcial ou total do seu conteúdo sem autorização expressa e formal da KOOLAIR, S.A.

CPT-IMDFREGRTR-1116-00

KOOLAIR, S.A. (Espanha)
Calle Urano, 26
Polig. Ind. nº 2 – La Fuensanta
28936 Móstoles (MADRID)
Tel: +34 91 645 00 33
Fax: +34 91 645 69 62
e-mail comercial: comercial@koolair.com
e-mail Koolair: info@koolair.com

www.koolair.com

Koolair, S.A. reserva-se o direito de modificar os dados publicados a qualquer momento.