BDK

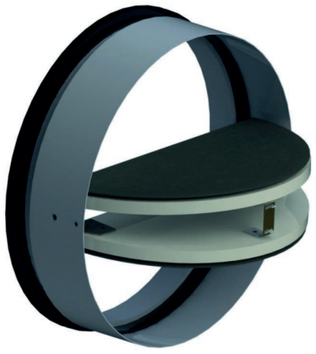

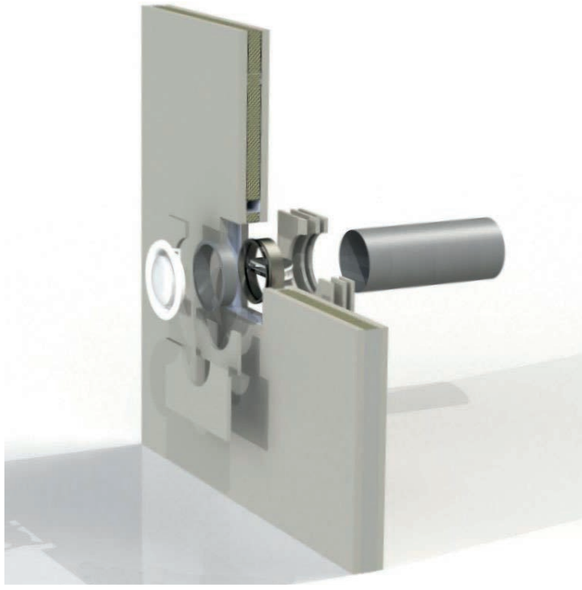

Brandschutzklappen mit Drosselklappen

Produktbeschreibung

Die Brandschutzklappen mit Drosselklappen, Marke Koolair, Typ **BDK**, sind in Übereinstimmung mit dem Technischen Baukodex gemäß der Norm EN 1366-2 bauartgeprüft und zugelassen.
Sie werden zu Brandschutzzwecken in runden Lüftungskanälen von Klima- und Lüftungsanlagen in der Wanddurchführung eingesetzt.

Betätigung

Die Brandschutzklappe BDK bleibt dank dem Schmelzlot geöffnet. Wird eine Temperatur von 72 ºC erreicht, schmilzt die Sicherung und setzt den Mechanismus frei, so dass die Flügelklappen automatisch schließen.

Zwei Bandeisen stellen sicher, dass die Brandschutzklappe geschlossen bleibt. Nach dem Schließen werden die Flügel der Brandschutzklappe mechanisch in der geschlossenen Position gehalten und können nur manuell geöffnet werden.

Typen

BDK-60: Brandschutzklappe mit Drosselklappen mit Feuerbeständigkeit und Brandschutzisolierung von 60 Minuten sowie rauchdicht
EI 60 (ve i ⟶ o) S.
BDK-120: Brandschutzklappe mit Drosselklappen mit Feuerbeständigkeit und Brandschutzisolierung von 120 Minuten sowie rauchdicht
EI 120 (ve i ⟶ o) S.

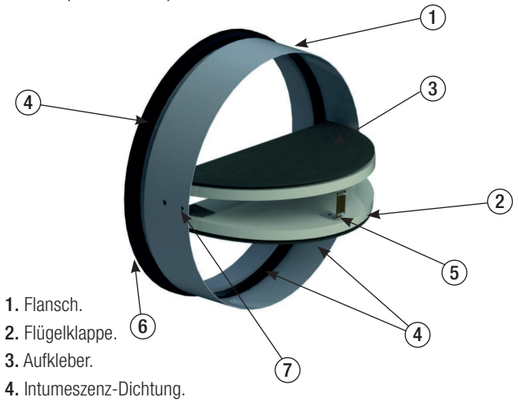

1. Flansch.
2. Flügelklappe.
3. Aufkleber.
4. Intumeszenz-Dichtung.
5. Schmelzlot 72ºC.
6. Gummidichtung.
7. Bandeisen.

Allgemeine Abmessungen

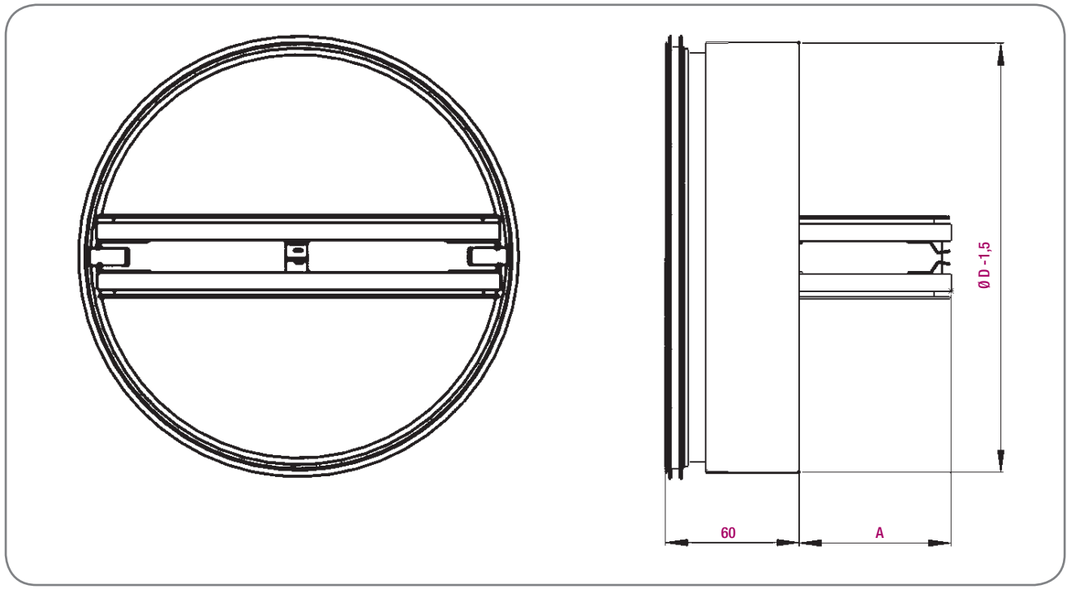

D	A
100	20
125	33
150	41
160	51
180	61
200	71

Einheit in mm