KOOLAIR

serie

BDK

Brandschutzklappen

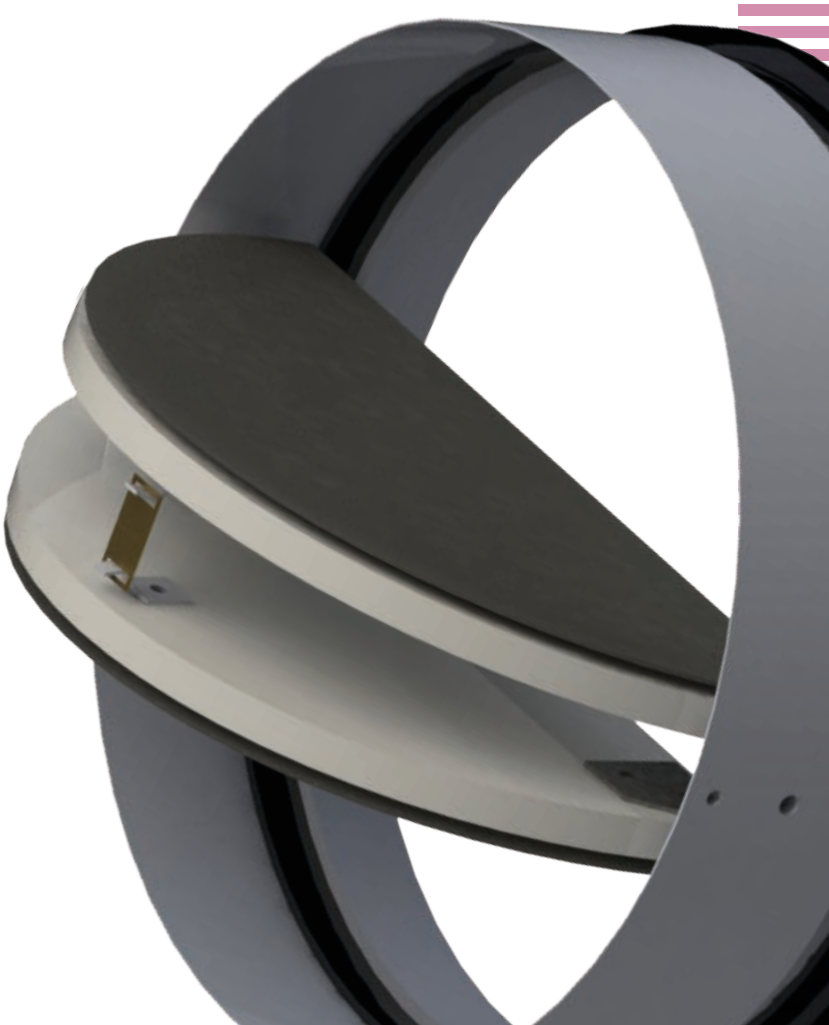

ISO 9001
BUREAU VERITAS
Certification
Sistema de Gestión

www.koolair.com

INHALT

Beschreibung	2
Abmessungen	3
Installation	4
Technische Daten	5

ISO 9001
BUREAU VERITAS
Certification
ES056263-1

Brandschutzklappe

Beschreibung

Die runden Brandschutzventile von Koolair, Typ BDK, sind gemäß der Bauproduktenverordnung 305, der Norm EN 15650 und der Prüfnorm EN 1366-2 zugelassen.
Die runden Brandschutz-Abschlussklappen sind in runden Lüftungskanälen im Wanddurchlass installiert, um die Brandausbreitung zu verhindern.

Betätigung

Die Brandschutzklappe BDK bleibt dank dem Schmelzlot geöffnet. Wird eine Temperatur von 72 °C erreicht, schmilzt das Schmelzlot und die Flügelklappe schließt automatisch.
Zwei Bandeisen stellen sicher, dass die Brandschutzklappe geschlossen bleibt.

Nach dem Absperren werden die Flügel der Brandschutzklappe mechanisch in der geschlossenen Position gesichert, und für ihre Öffnung ist eine manuelle Rückstellung erforderlich.

Typen

BDK-60: Rundes Brandschutzventil mit Feuerwiderstand und Feuerbeständigkeit von 60 Minuten sowie rauchdicht.
EI 60 (ve i → o) S, gemäß Norm EN 13501-3.

BDK-120: Rundes Brandschutzventil, mit Feuerbeständigkeit und Brandschutzisolierung von 120 Minuten sowie rauchdicht.
EI 120 (ve i → o) S, gemäß Norm EN 13501-3.

Accessories

FC. Einpoliger Endschalter.
GPD-Ø. Abluftventile und Montagerahmen.
AM. Montagering.

Abmessungen

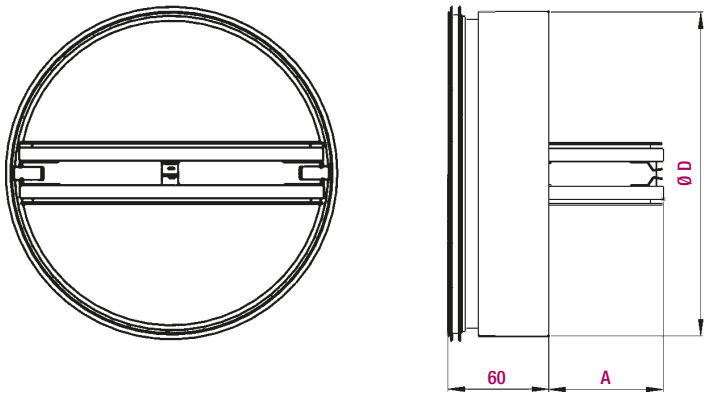

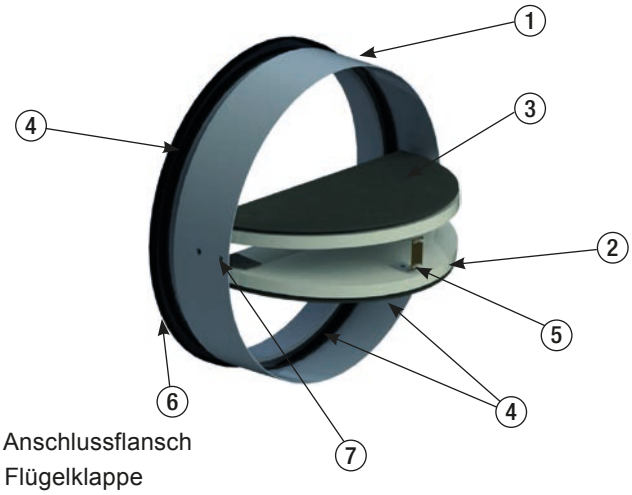

1. Anschlussflansch
2. Flügelklappe
3. Klebstoff
4. Intumeszenz-Dichtung
5. Thermische Sicherung 72 °C
6. Gummidichtung
7. Bandeisen

NOMINAL	D	A	ØHOHL1	HOHL2
100	98,5	20	150	200x200
125	123,5	33	175	225x225
150	148,5	41	200	250x250
160	158,5	51	210	260x260
180	178,5	61	230	280x280
200	198,5	71	250	300x300

Einheit in mm
ØHohl1: Massivwand
Hohl2: Leichtbauwand

Installation

Das runde Brandschutzventil, Typ BDK, kann in Massiv- und Leichtbauwänden installiert werden.
Im Anschluss werden die Eigenschaften und Merkmale beider Installationsarten dargestellt.

Leichtbauwand

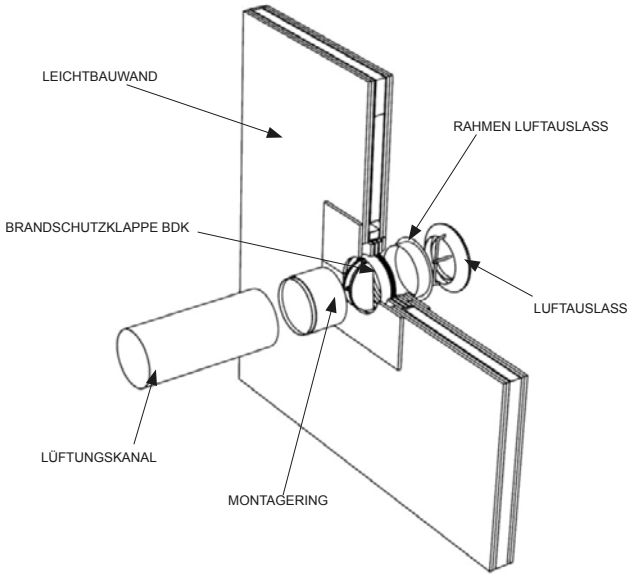

Massivwand

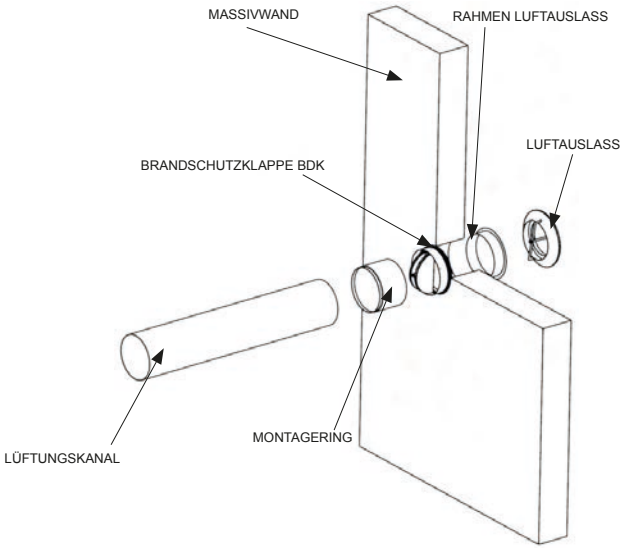

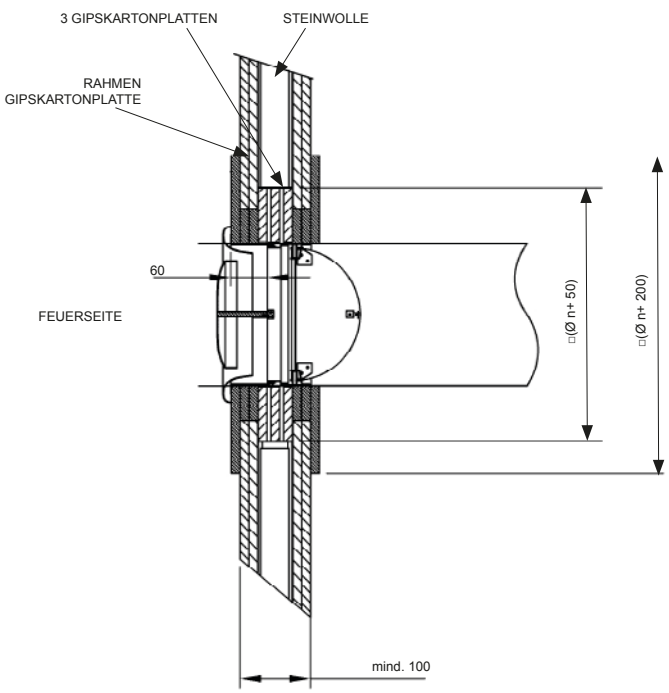

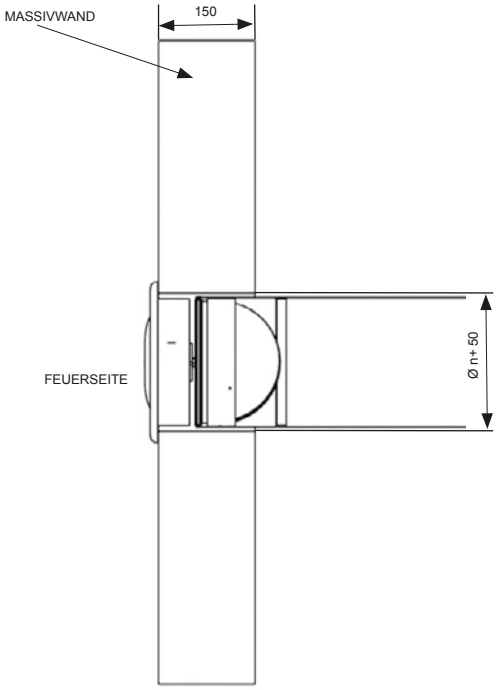

Technische Daten

Auswahltabelle

GRÖSSE	Q (m^3/h)	L_{wa} [dB(A)]	ΔP (Pa)	V_k (m/s)
100	88	30	17	3,1
	109	35	27	3,9
	136	40	41	4,8
	168	45	64	6,0
125	150	30	17	3,4
	186	35	26	4,2
	231	40	40	5,2
	287	45	61	6,5
150	231	30	16	3,6
	287	35	25	4,5
	357	40	38	5,6
	444	45	59	7,0
160	270	30	16	3,7
	335	35	24	4,6
	417	40	38	5,8
	518	45	58	7,2
180	357	30	15	3,9
	444	35	24	4,8
	552	40	37	6,0
	686	45	57	7,5
200	460	30	15	4,1
	571	35	23	5,1
	710	40	36	6,3
	882	45	56	7,8

SYMBOLE

Q (m^3/h): Volumenstrom.
ΔP (Pa): Druckverlust.
L_{wA} [dB(A)]: Schallleistungspegel.
V_k (m/s): Durchströmgeschwindigkeit.

Grafik

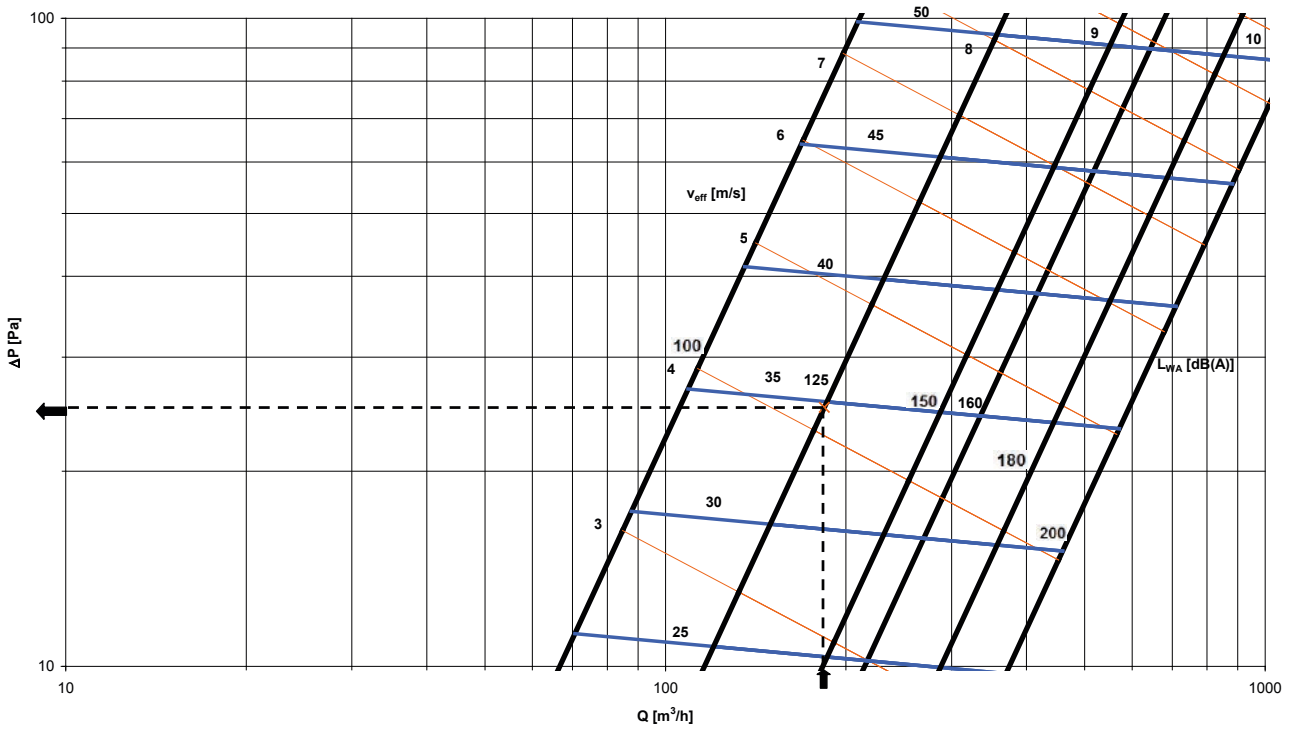

Dieser Katalog ist geistiger Eigentum von Koolair, S.A.

Nachdruck, entweder teilweise oder gesamt (ebenfalls elektronisch), ist ohne vorheriger schriftliche Zustimmung von Koolair, S.A. verboten.

Alle Drucksachen, in Papier oder digital, werden mit grösster Sorgfalt erzeugt. Koolair, S.A. kann keineswegs für Schreib-, Druck- oder Übersetzungsfehler verantwortlich gemacht werden. Im Falle eines Reschtsstreits gilt die spanische Sprache als Referenzsprache.

CDE-BDK-0217-00

KOOLAIR, S.A.
Calle Urano, 26
Poligono industrial nº 2 – La Fuensanta
28936 Móstoles - Madrid - (España)
Tel: +34 91 645 00 33
Fax: +34 91 645 69 62
e-mail: info@koolair.com

www.koolair.com