KOOLAIR

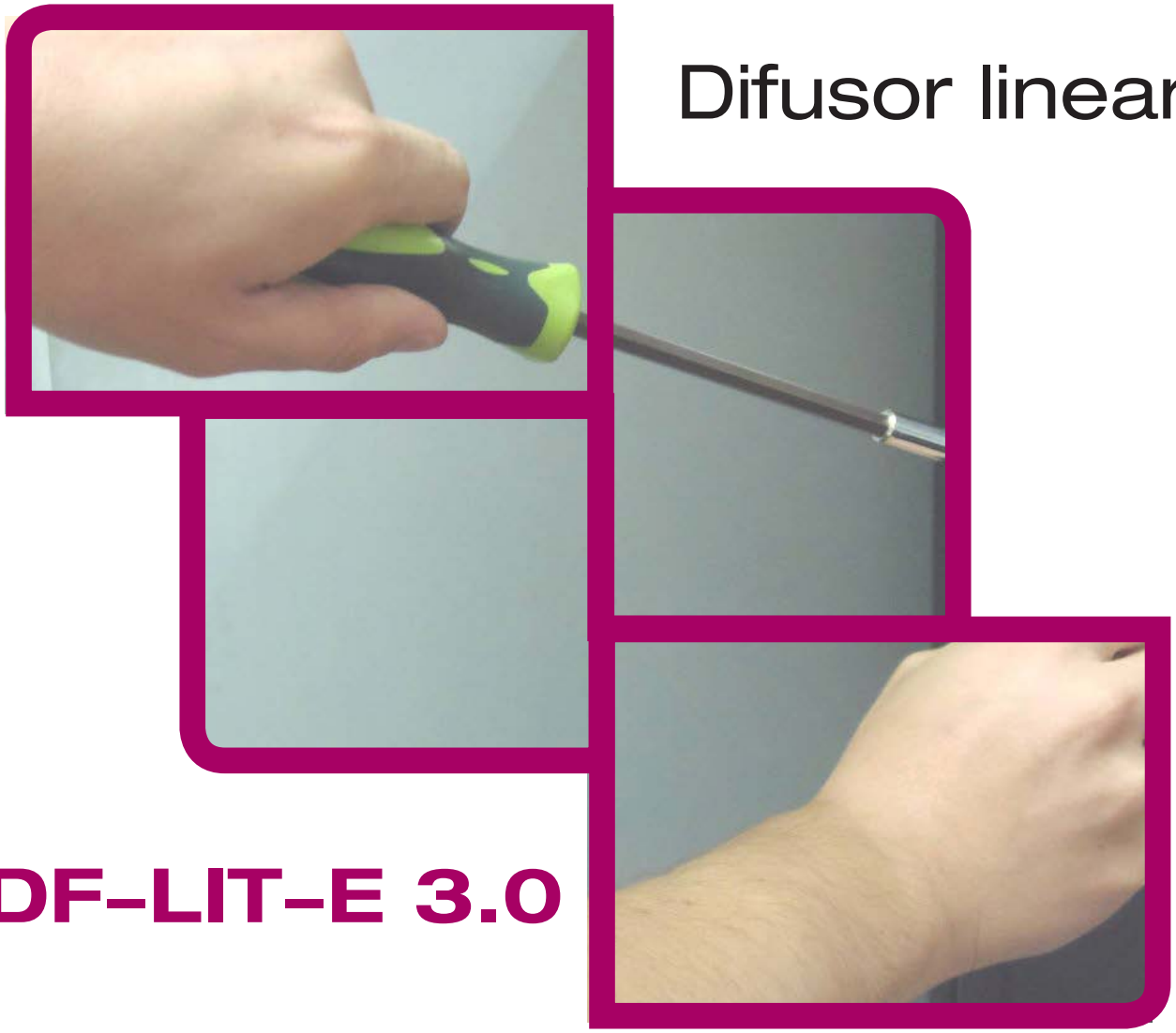

Difusor linear

DF-LIT-E 3.0

Instruções de montagem

www.koolair.com

Difusor linear invisível DF-LIT-E 3.0
Instruções de montagem

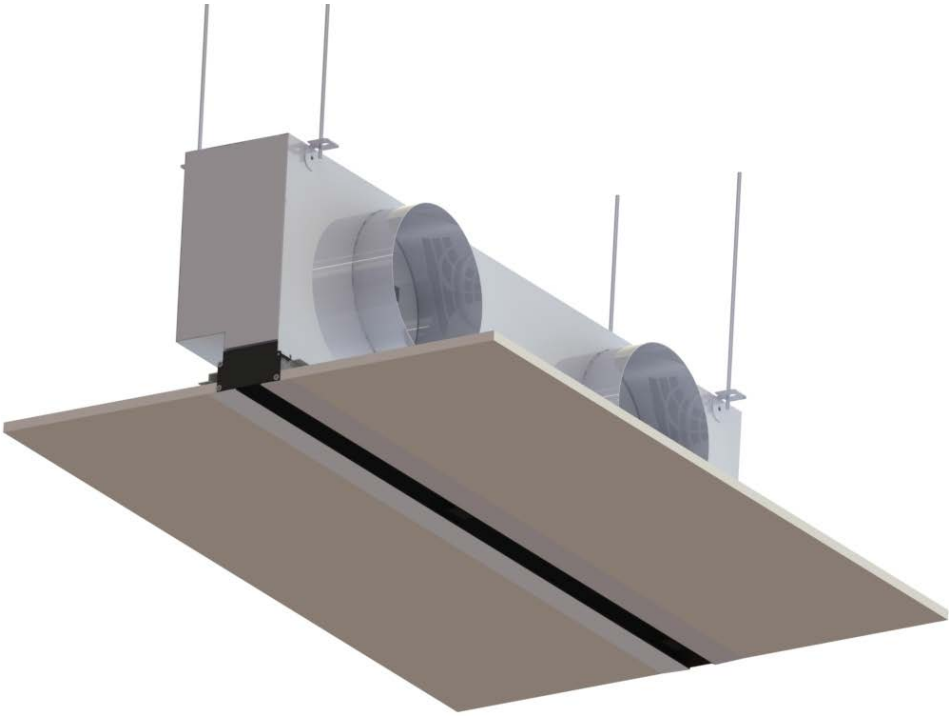

ISO 9001
BUREAU VERITAS
Certification
ES056263-1

DF-LIT-E 3.0
Instruções de montagem

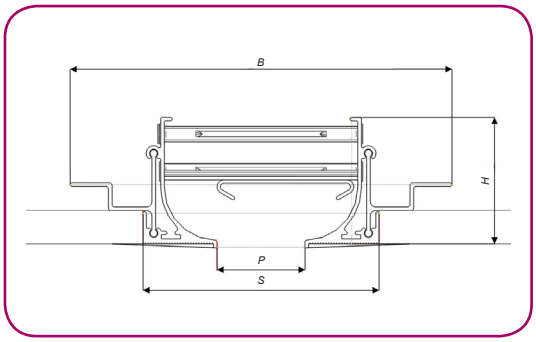

P (mm)	S (mm)	B (mm)	H (mm)
15	70,5	125,5	47,4
20	75,5	130,5	47,4
33	88,5	143,5	47,4
40	95,5	150,5	47,4

Descrição
Difusor linear de ranhura oculto, marca KOOLAIR, modelo DF-LIT-E 3.0, para instalação em tectos falsos contínuos de gesso ou de painéis suspensos. Caracterizam-se pela ausência de perfis à vista, por serem praticamente imperceptíveis e por serem adequados para instalar de forma contínua dando um elevado grau de estética à execução. Possibilidade de fabricar diferentes larguras de ranhura em função do caudal por metro linear que se pretenda insuflar ou retornar.

Materiais
Difusor construído em alumínio extrudido.

Acabamentos
RAL-9005 (outros acabamentos consultar).

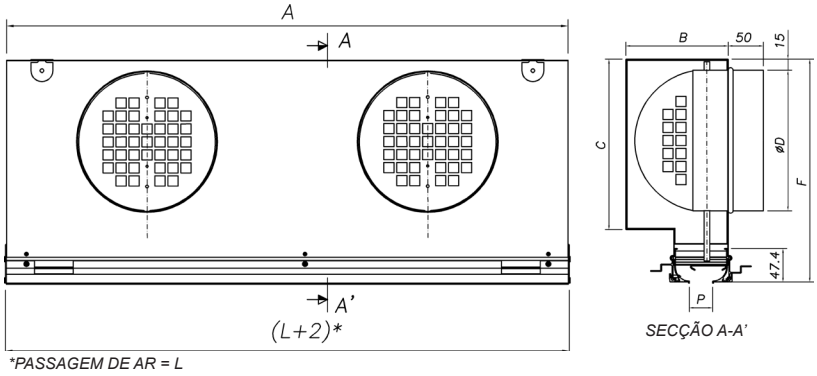

*PASSAGEM DE AR = L

PASSAGEM	NOMINAL	L	A	B	Ø D	C	F	Nº BOCAS
15	600	600	598	127,2	125	166,2	240,3	1
	1000	1000	998					
	1200	1200	1198					
	1500	1500	1498					2
	1800	1800	1798					
	2000	2000	1998					
20	600	600	598	132,2	160	201,2	275,3	1
	1000	1000	998					
	1200	1200	1198					
	1500	1500	1498					2
	1800	1800	1798					
	2000	2000	1998					
33	600	600	598	145,2	160	201,2	275,3	1
	1000	1000	998					
	1200	1200	1198					
	1500	1500	1498					2
	1800	1800	1798					
	2000	2000	1998					
40	600	600	598	152,2	200	241,2	315,3	1
	1000	1000	998					
	1200	1200	1198					
	1500	1500	1498					2
	1800	1800	1798					
	2000	2000	1998					

DF-LIT-E 3.0
Instruções de montagem

DIRECCIONAMENTO DO AR

DESCARGA A

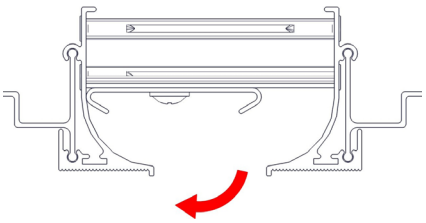

Posição da lâmina deflectora de ar para difusão horizontal para a esquerda

DESCARGA B

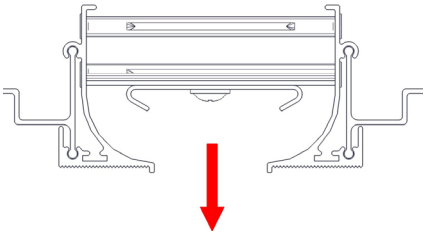

Posição da lâmina deflectora de ar para difusão vertical

DESCARGA C

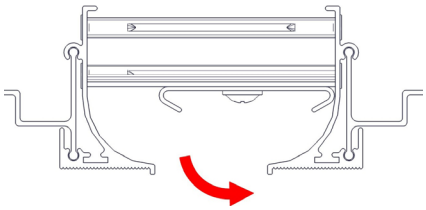

Posição da lâmina deflectora de ar para difusão horizontal para a direita

OPÇÃO A: MONTAGEM EM TECTO ABERTO (DIFUSOR E DIFUSOR + PLENO)

1.- Pendurar o difusor ou conjunto difusor + pleno na laje mediante varetas roscadas ancoradas na laje superior.

2.- Regular mediante as varetas roscadas a altura do conjunto para que a parte inferior do difusor esteja à cota da face inferior do tecto.

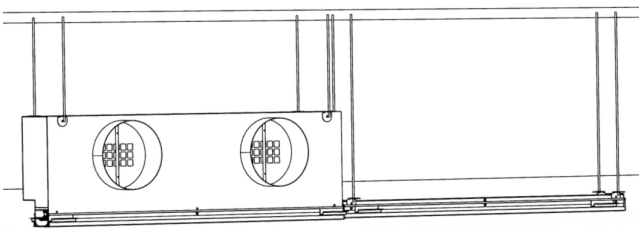

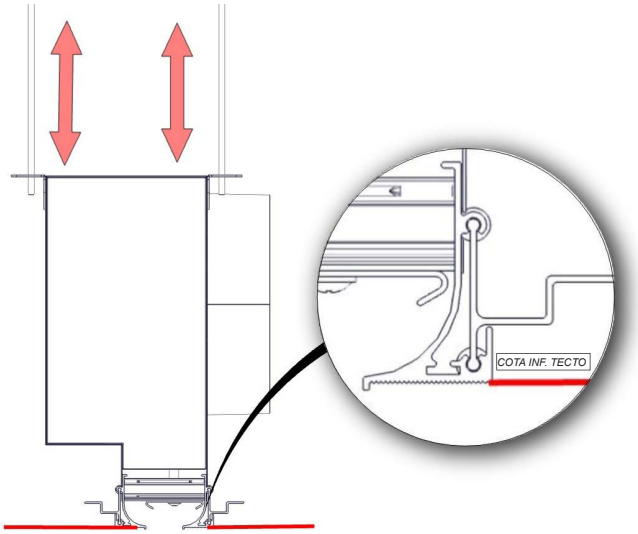

DF-LIT-E 3.0
Instruções de montagem

3.- O perfil de fixação/formação de linhas permite o apoio em placas de espessuras 12,5 mm e 15 mm.

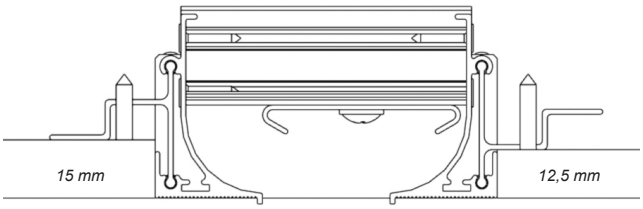

4.- Recomenda-se que a estrutura secundária se situe a uma distância máxima de 150 mm da parte exterior do difusor.

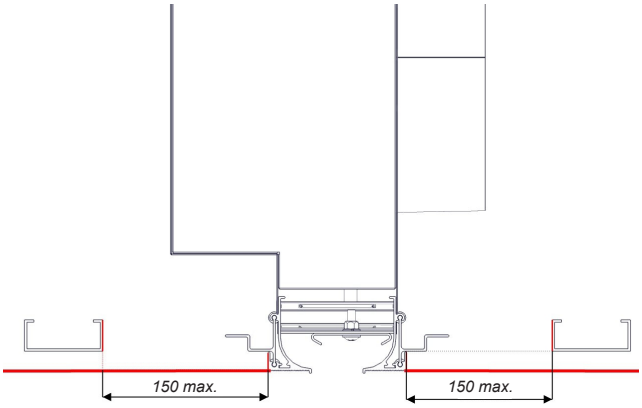

5.- Cortar em duas placas e apoiar a placa de gesso cartonado contra o difusor e o perfil de fixação / formação de linhas.

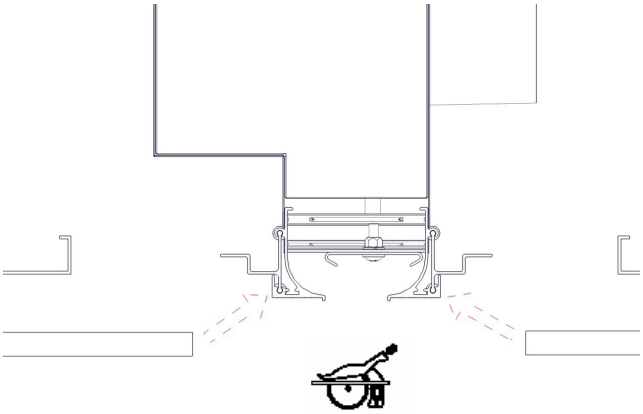

6.- Suportar ligeiramente o difusor para baixo e aparafusar as placas ao perfil de fixação.

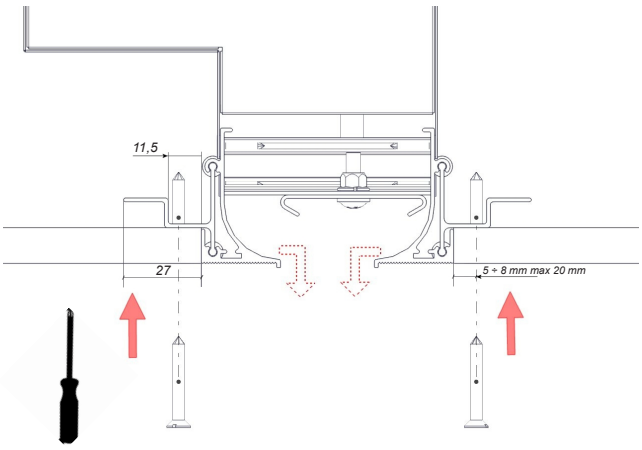

DF-LIT-E 3.0
Instruções de montagem

7.- Colocar de frente os difusores que vão formar as linhas. Deslizar o perfil de fixação/ formação até ficar repartido por ambos os difusores e conseguir assim um alinhamento correcto. Os difusores com tampa deverão ser montados nas extremidades da linha.

8.- Uma vez alinhados mediante o perfil de fixação ambos os difusores, fixar mediante parafuso autorroscante.

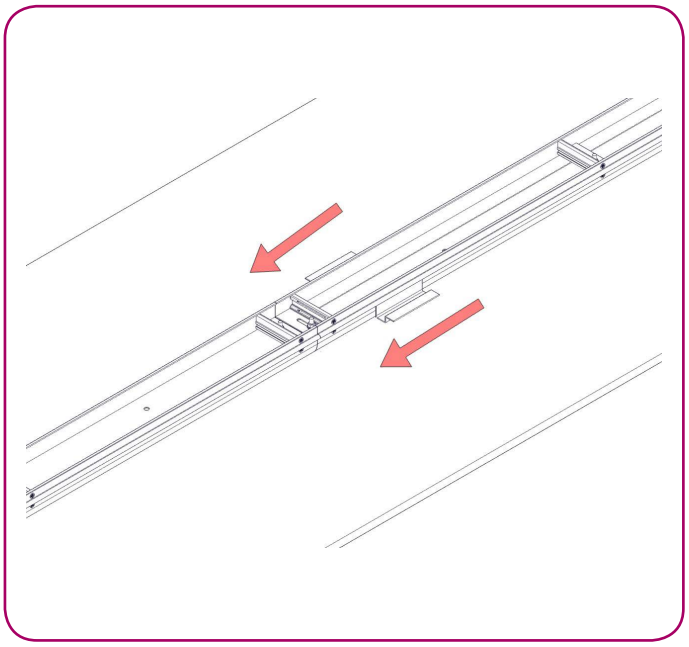

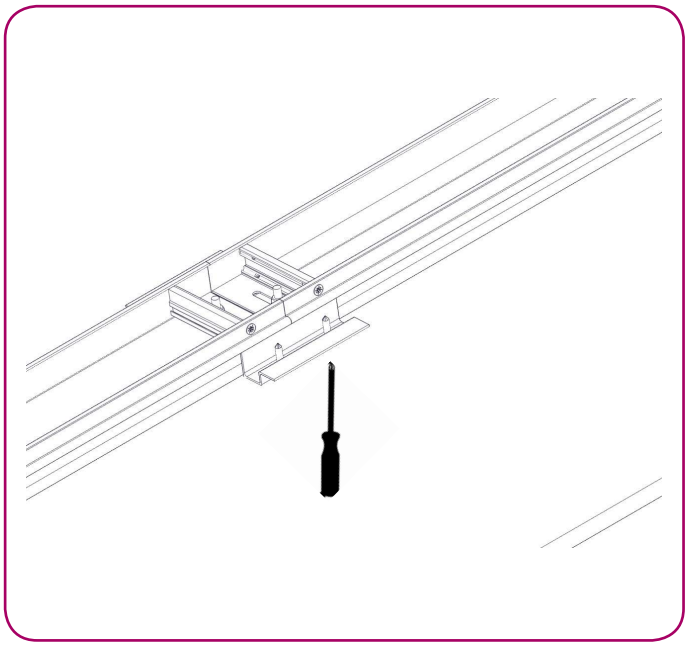

9.- Aparelhar a superfície inferior do difusor contra as placas de gesso cartonado, depois guarnecer a superfície aparelhada e rematar com pasta fina.

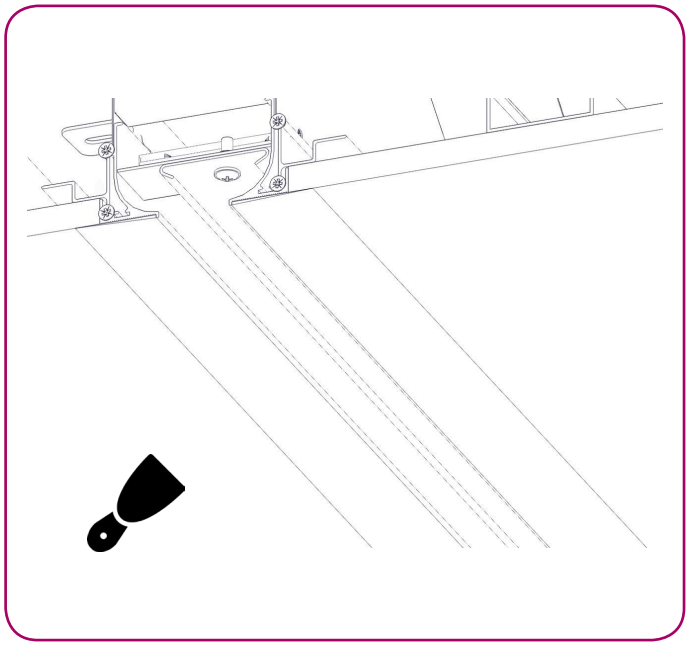

DF-LIT-E 3.0
Instruções de montagem

10.- Regulação acessível no local. Retirar manualmente os tampões aplicados na alheta.

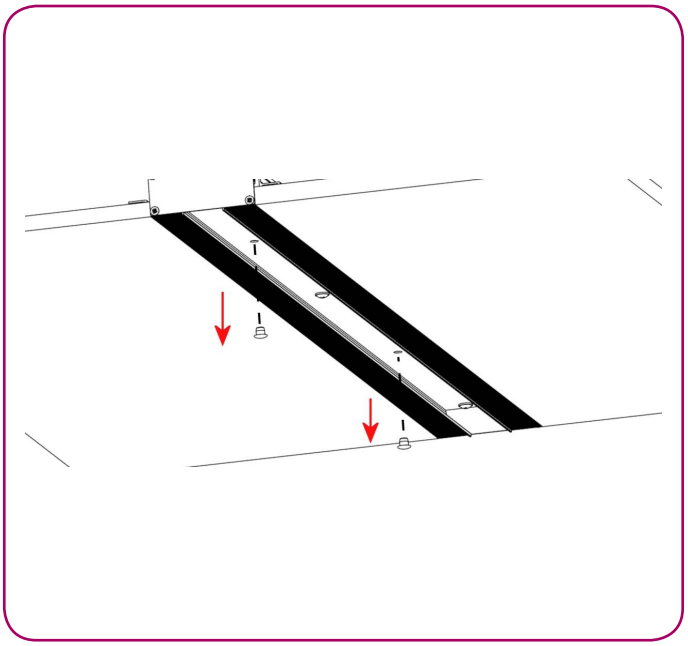

11.- Deslocar a alheta até alinhar o furo da alheta com a vareta de regulação.

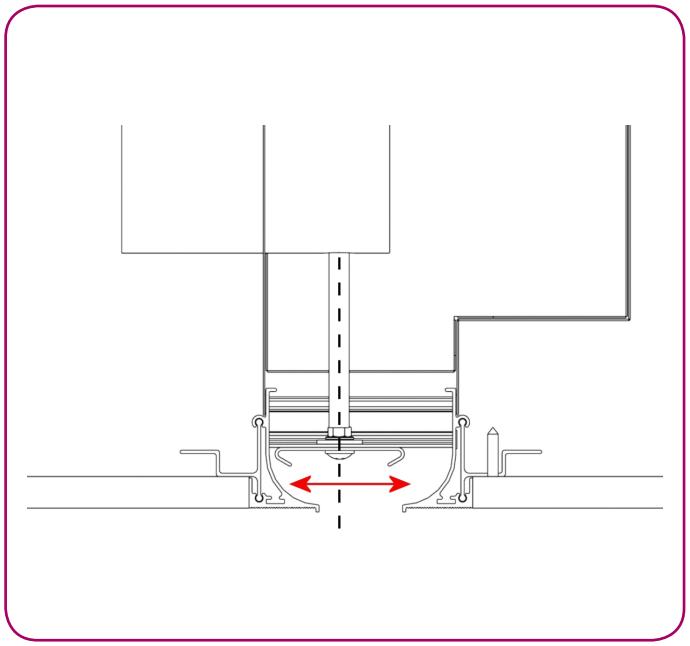

12.- Introduzir uma chave de parafusos através do furo da alheta e girar a vareta de regulação até colocar a válvula na posição pretendida.

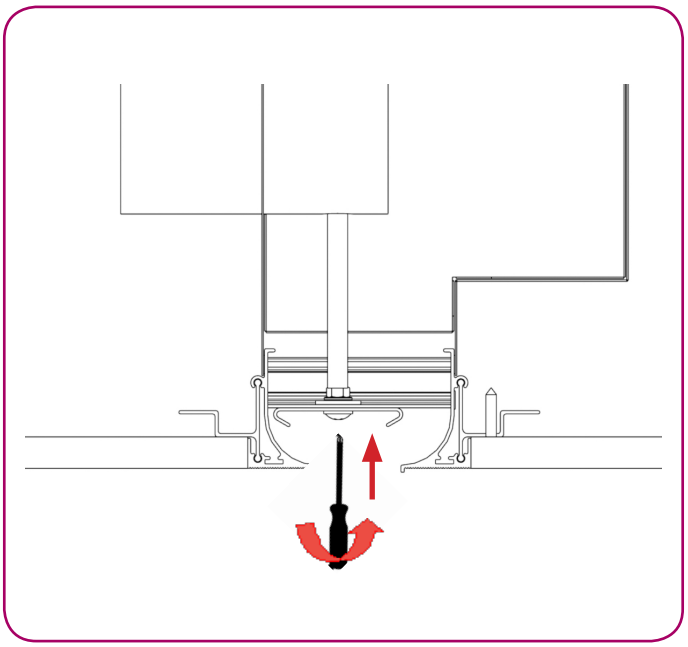

13.- Voltar a colocar os tampões nos furos existentes para a regulação da válvula.

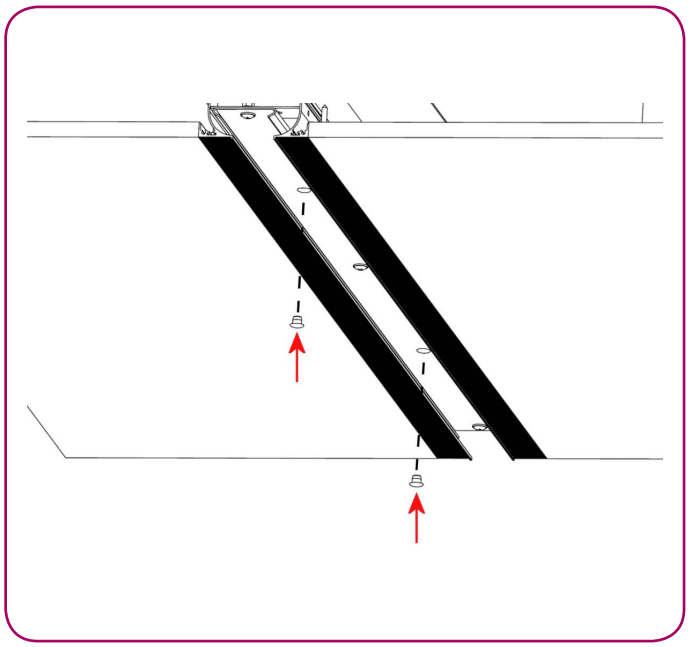

DF-LIT-E 3.0
Instruções de montagem

OPÇÃO B: MONTAGEM EM TECTO FECHADO (DIFUSOR)

1.- Abrir furo na placa de gesso cartonado. Dimensões (S+3) x (L+5)

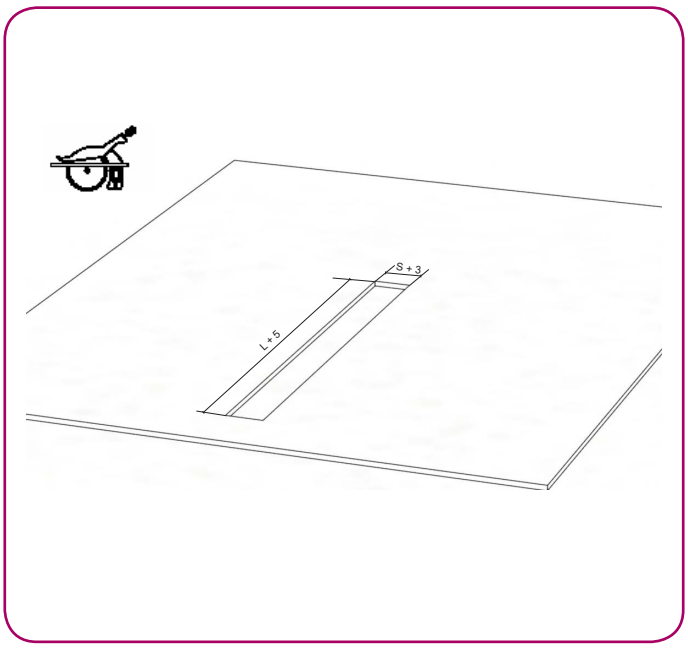

2- Introduzir o difusor voltado, uma vez passada a placa, girar e apoiar sobre a mesma.

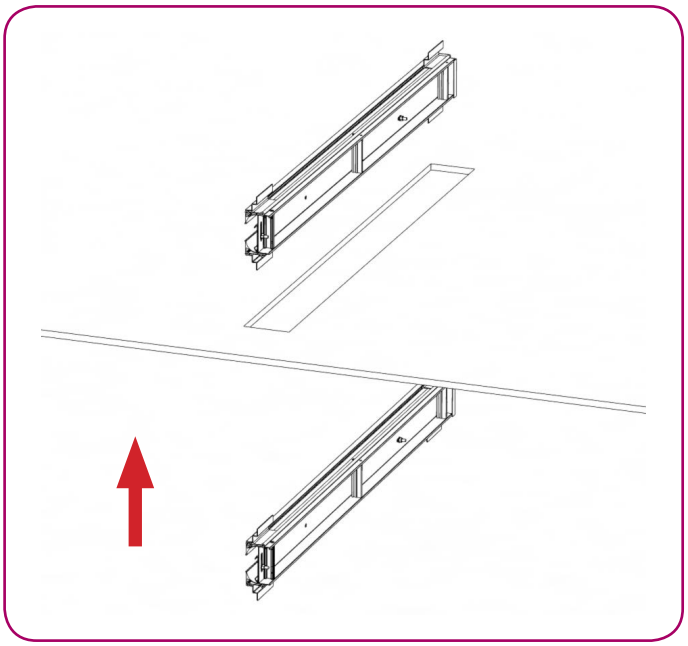

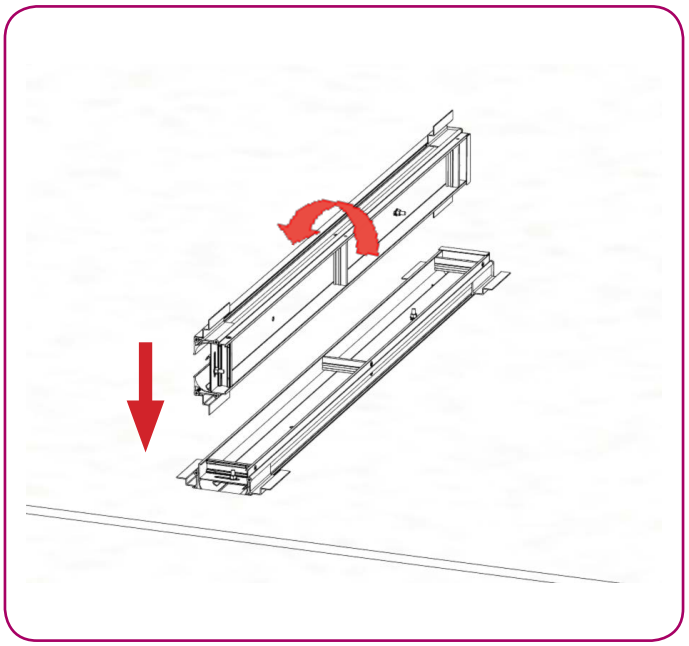

DF-LIT-E 3.0
Instruções de montagem

3.- Suportar ligeiramente o difusor para baixo e aparafusar as placas ao perfil de fixação.

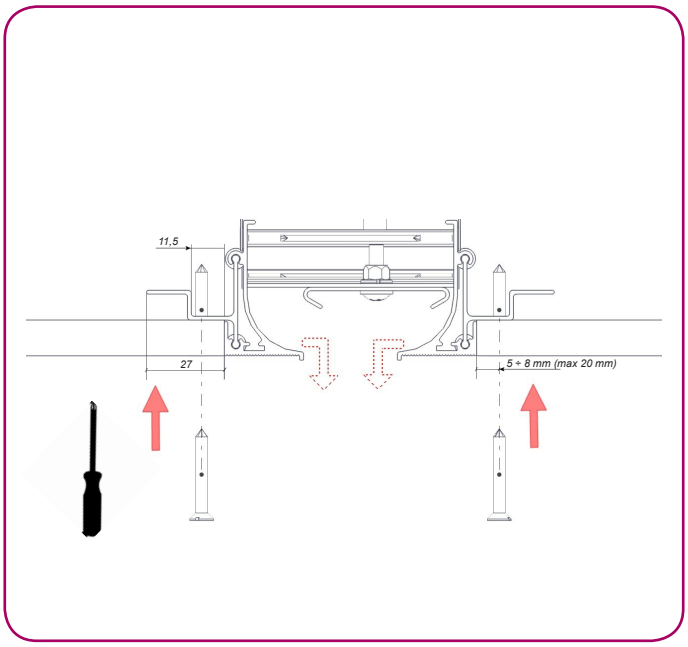

4.- No caso de formar linhas, o perfil de fixação deverá ajustar-se a 60 mm aproximadamente da extremidade do difusor.

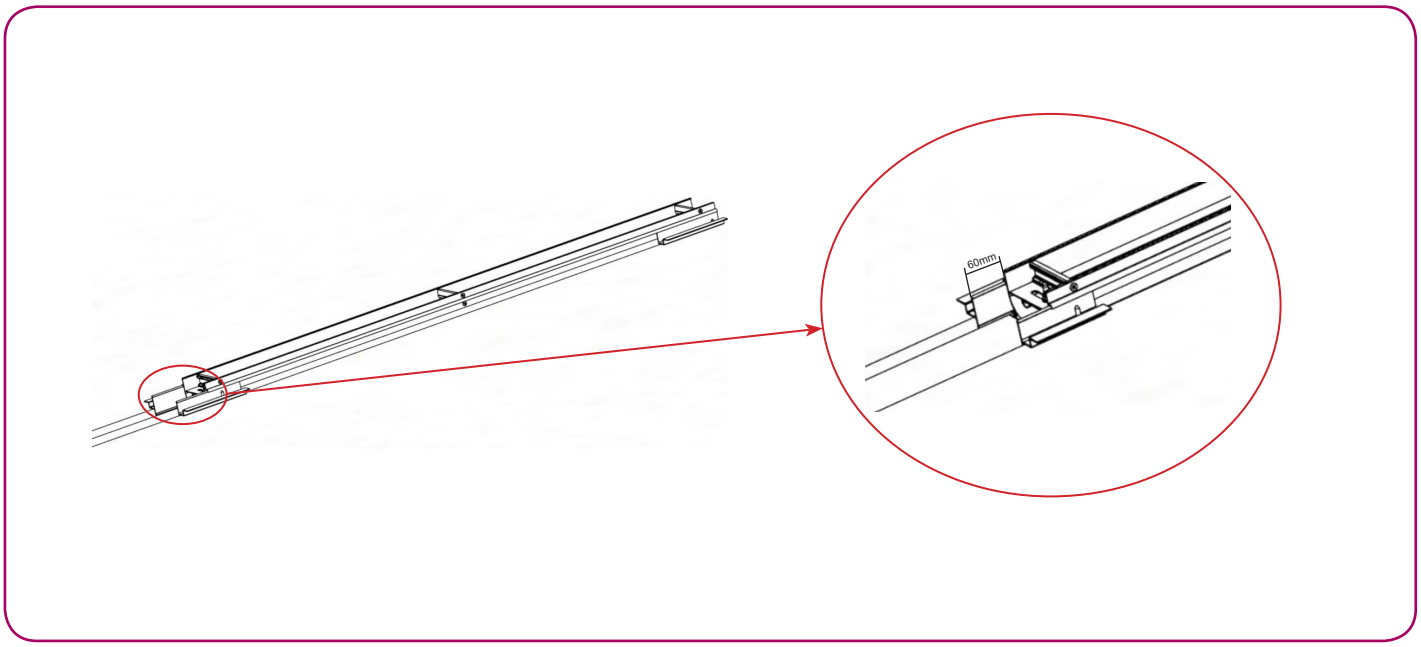

DF-LIT-E 3.0
Instruções de montagem

5.- Introduzir o difusor seguinte e alinhar mediante o perfil de fixação. Fixar mediante parafusos ao pladur tal como nos pontos 3 e 4.

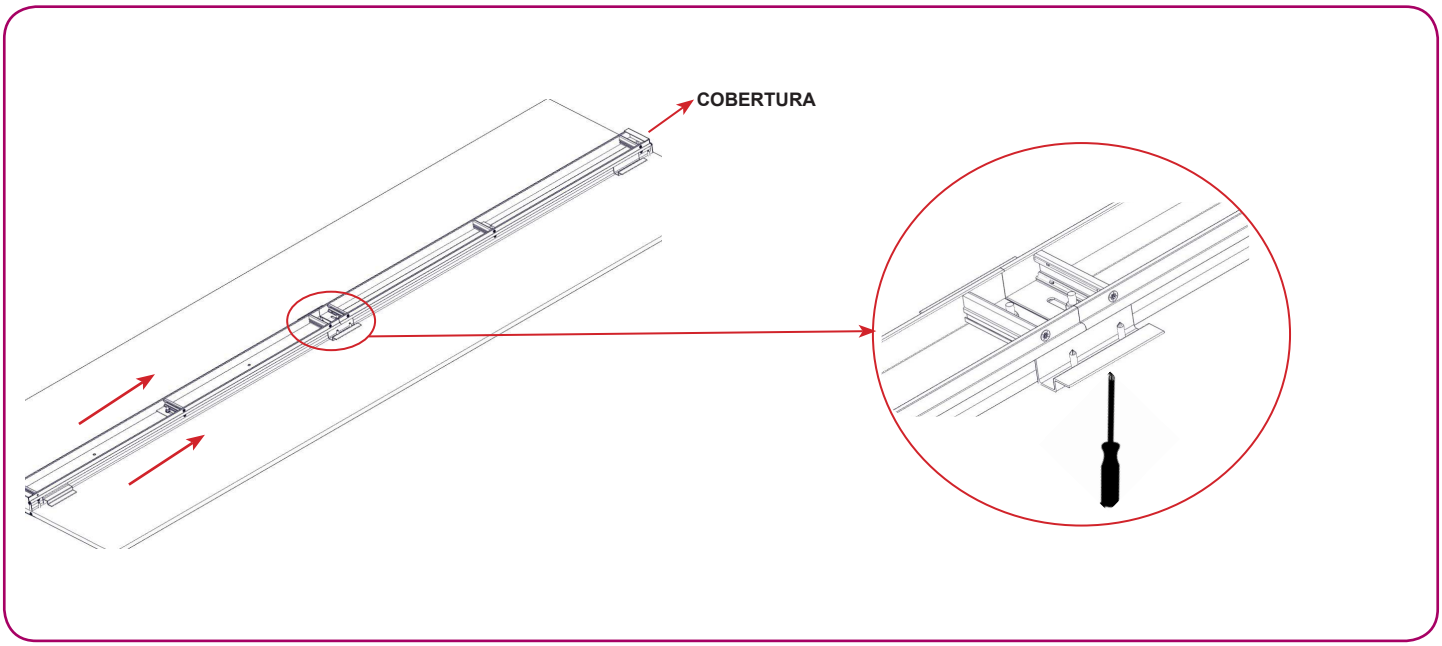

6.- Aparelhar a superfície inferior do difusor contra as placas de gesso cartonado, depois guarnecer a superfície aparelhada e rematar com pasta fina.

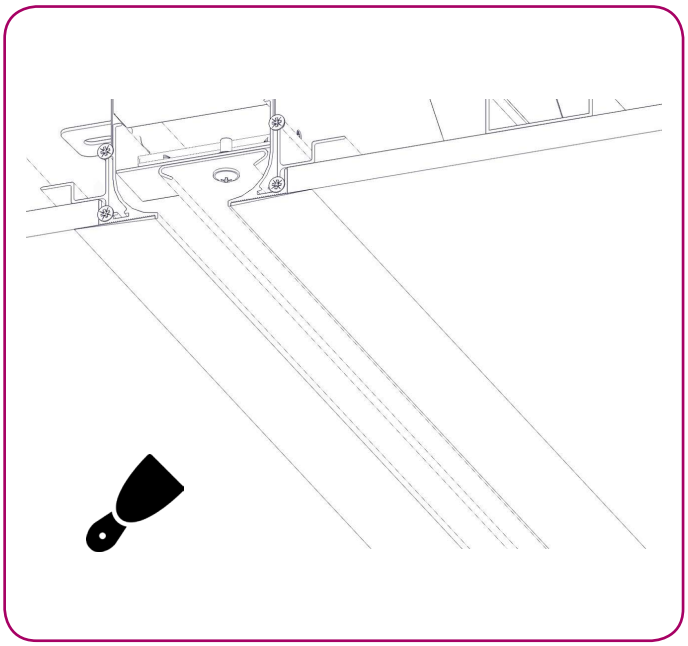

DF-LIT-E 3.0
Instruções de montagem

OPÇÃO C: INSTALAÇÃO EM PAREDE (DIFUSOR+PLENO)

1.- Marcar linha do difusor em parede e cortar placa de gesso cartonado à altura pretendida.

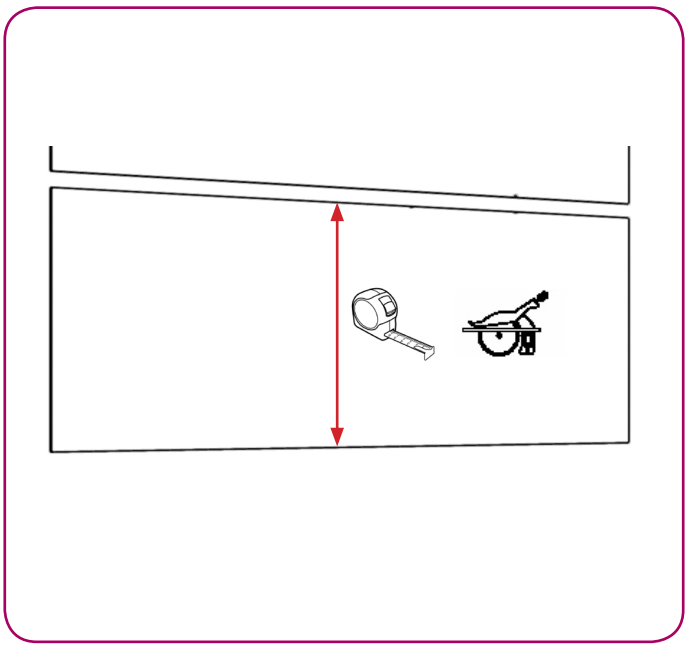

DF-LIT-E 3.0
Instruções de montagem

2.- Apoiar difusor em placa de gesso cartonado segundo a imagem. No caso de levar pleno: fixar mediante vareta roscada, utilizando as patilhas posteriores do pleno.

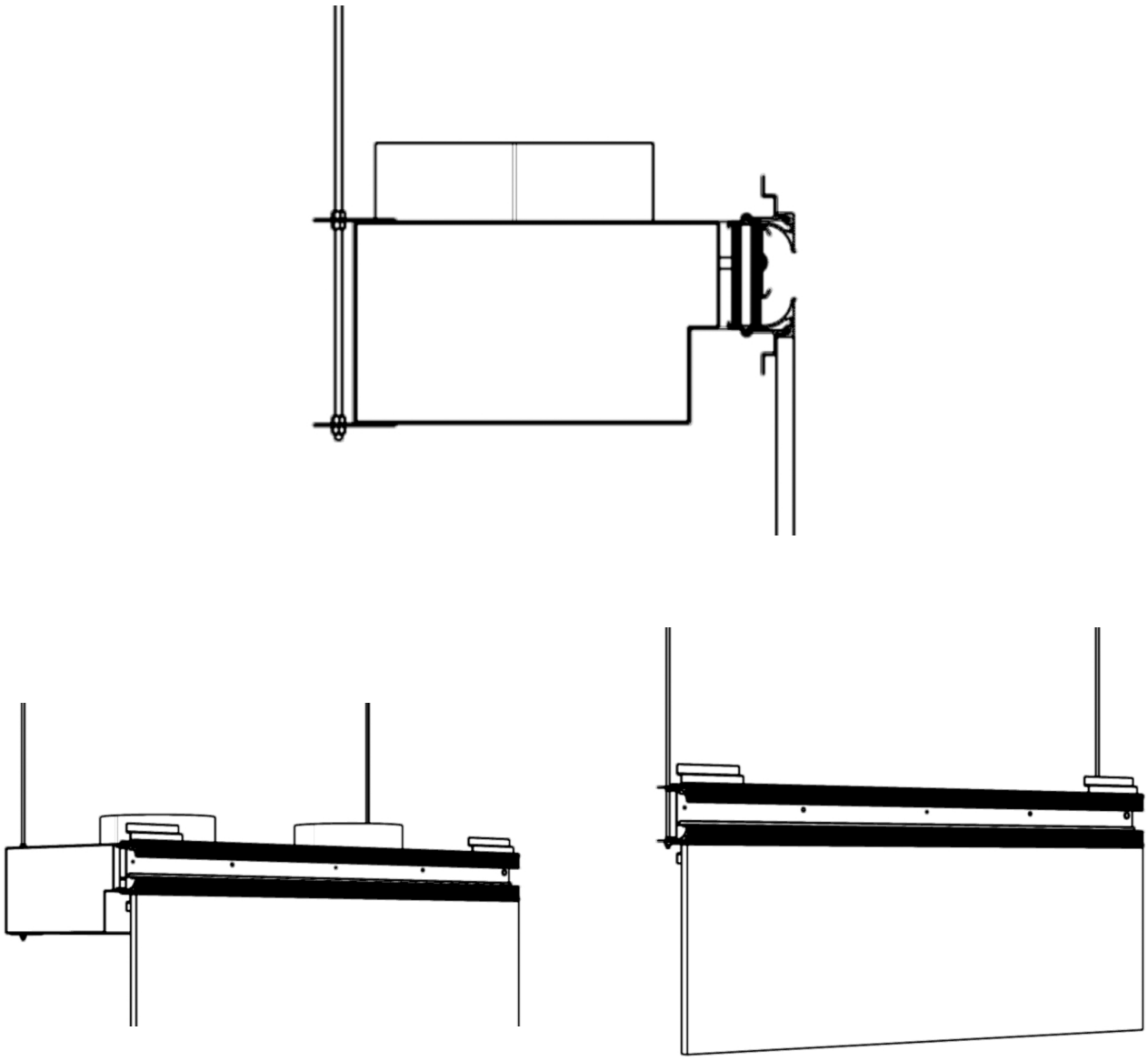

DF-LIT-E 3.0
Instruções de montagem

3.- O perfil de fixação / formação de linhas permite o apoio em placas com espessuras de 12,5 e 15 mm.

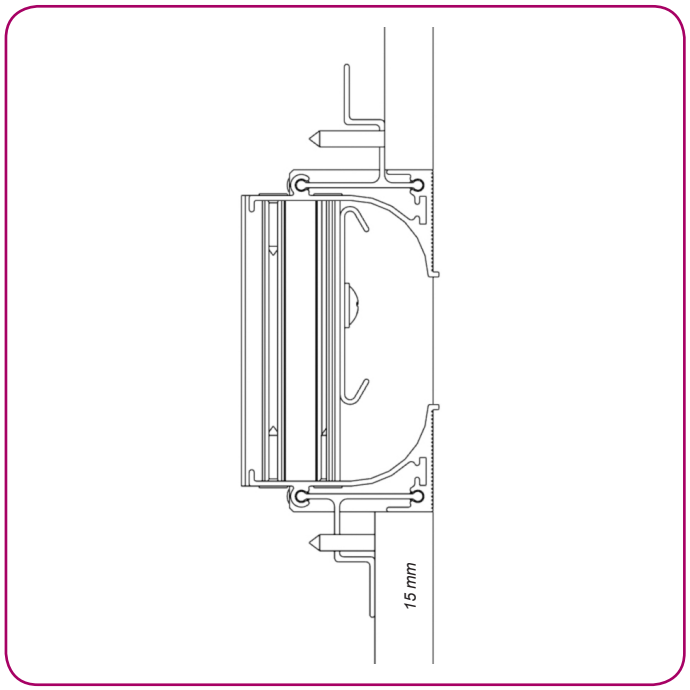

4.- Fixar ligeiramente o difusor e aparafusar as placas ao perfil de fixação.

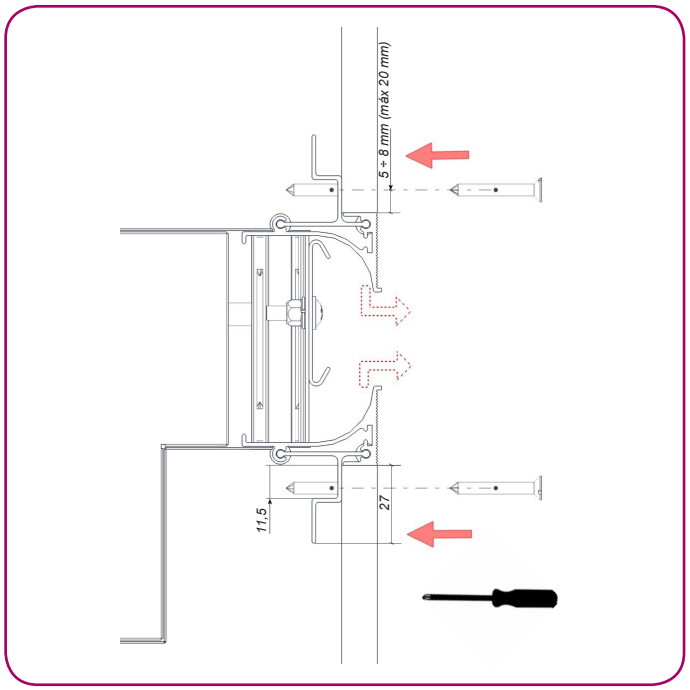

5.- Rematar a superfície inferior do difusor para aparelhar posteriormente com pasta grossa e rematar com pasta fina.

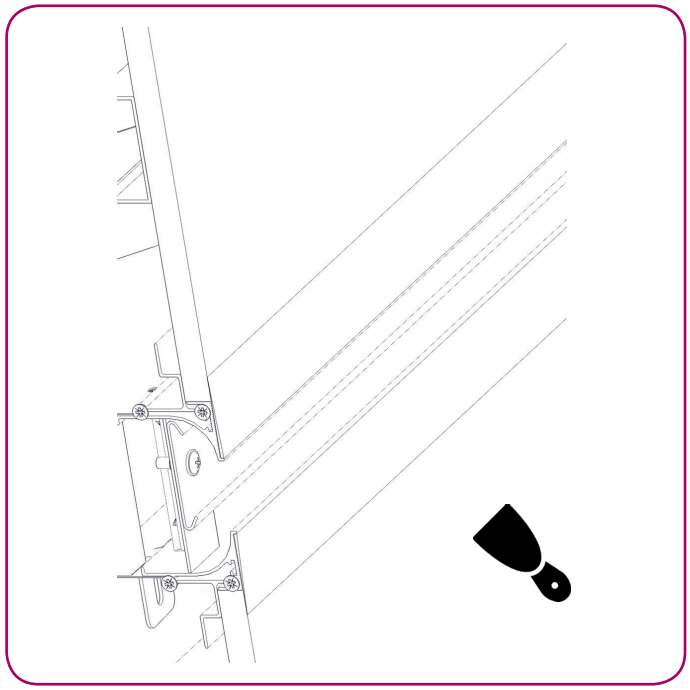

DF-LIT-E 3.0
Instruções de montagem

OPÇÃO D: INSTALAÇÃO EM PAREDE DE TIJOLO+PLADUR (DIFUSOR+PLENO)

1.- Reformular a altura de instalação em parede do difusor e realizar furo de dimensões (L+5) x (B+5) na parede de tijolo.

2.- Instalar revestimento em placa de gesso cartonado com furo. Uma vez instalado, e com a referência do furo na parede de tijolo, fazer furo na placa de gesso cartonado dimensões (L+5) x (A+3) centrado no furo da parede de tijolo.

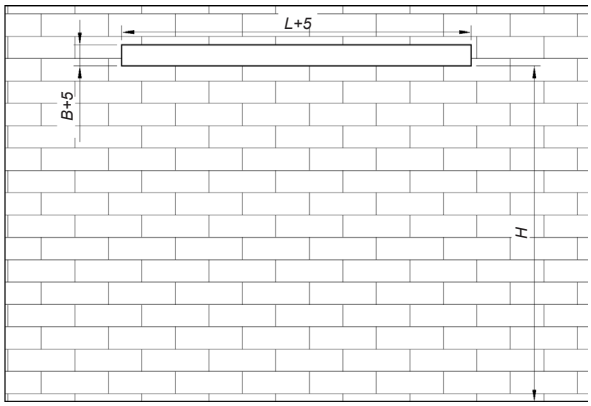

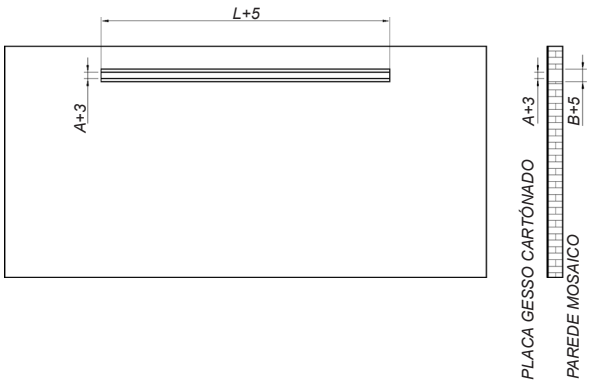

3.- Apoiar difusor em placa de gesso cartonado segundo a imagem. No caso de levar pleno: fixar mediante vareta roscada, utilizando as patilhas posteriores do pleno.

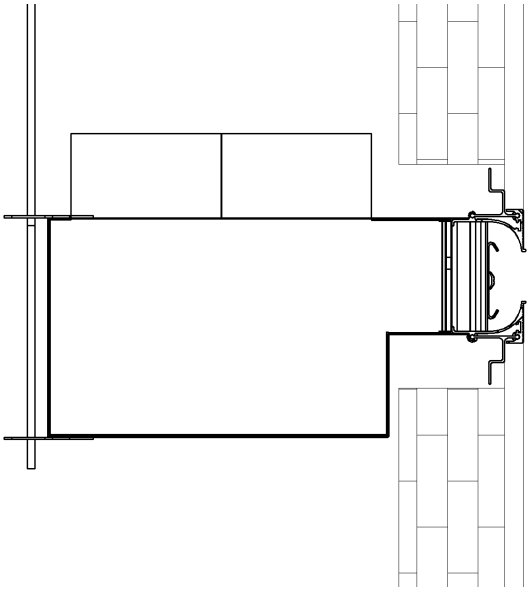

DF-LIT-E 3.0
Instruções de montagem

4.- O perfil de fixação / formação de linhas permite o apoio em placas com espessuras de 12,5 e 15 mm.

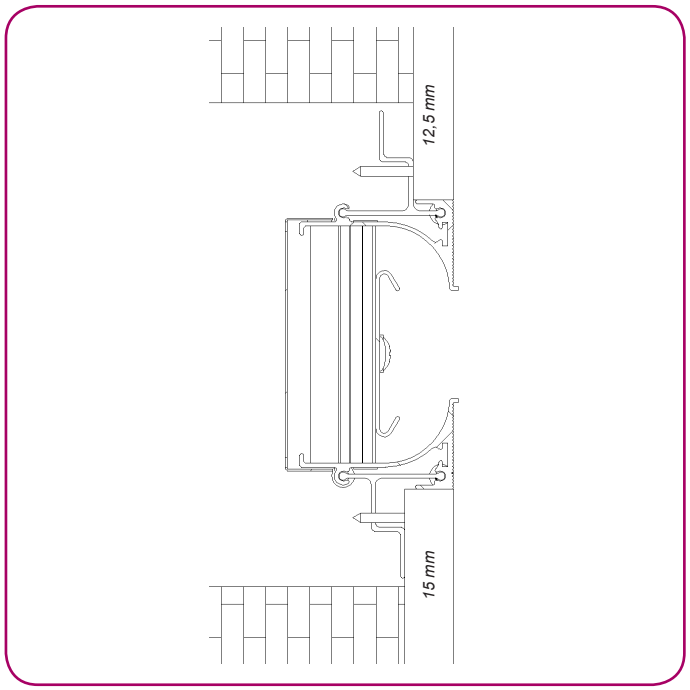

5.- Fixar ligeiramente o difusor e aparafusar as placas ao perfil de fixação.

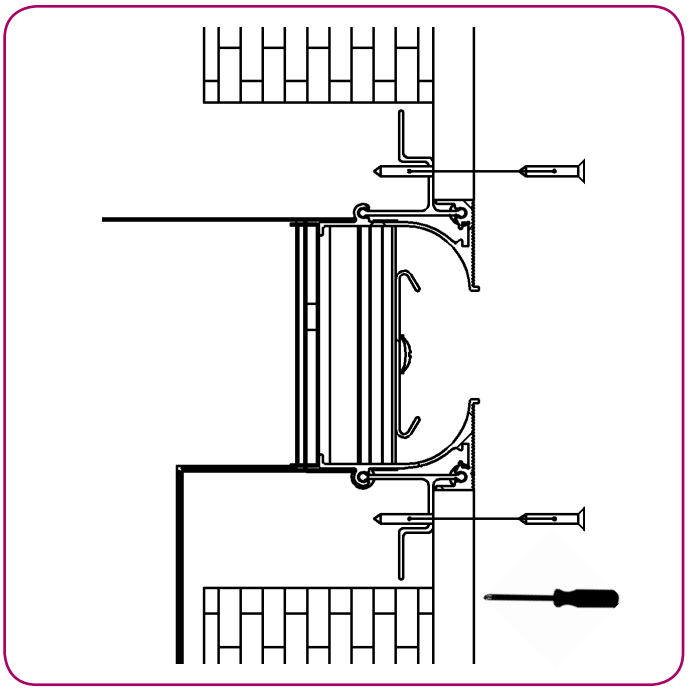

6.- Rematar a superfície inferior do difusor para aparelhar posteriormente com pasta grossa e rematar com pasta fina.

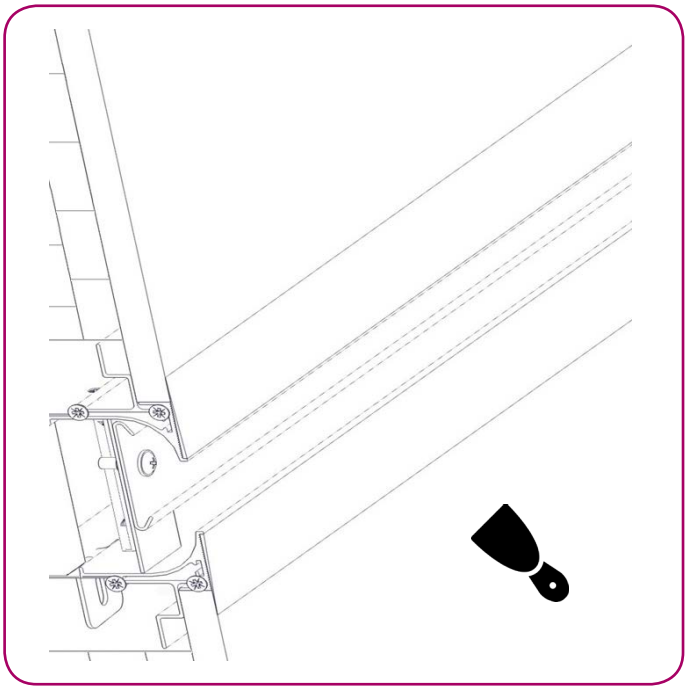

ESTE CATÁLOGO É PROPRIEDADE INTELECTUAL.
Fica proibida a reprodução parcial ou total do seu conteúdo sem autorização expressa e formal da KOOLAIR, S.L.

CPT-IMDFLITE30-0118-00

KOOLAIR, S.L. (Espanha)
Calle Urano, 26
Polig. Ind. nº 2 – La Fuensanta
28936 Móstoles (MADRID)
Tel: +34 91 645 00 33
Fax: +34 91 645 69 62
e-mail comercial: comercial@koolair.com
e-mail Koolair: info@koolair.com

www.koolair.com

Koolair, S.L. reserva-se o direito de modificar os dados publicados a qualquer momento.